Įrengimo vadovas

Patalpos oro kondicionieriai "Daikin"

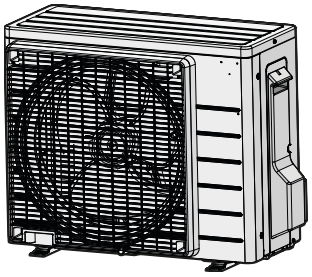

ARXF20C5V1B
ARXF25C5V1B
ARXF35C5V1B
ARXF42C5V1B

Įrengimo vadovas
Patalpos oro kondicionieriai "Daikin"

Lietuvių

CE - DECLARATION-OF-CONFORMITY
CE - KONFORMITÄTSERKLÄRUNG
CE - DECLARATION-DE-CONFORMITE
CE - CONFORMITEITSVERKLARING
CE - DECLARACION-DE-CONFORMIDAD
CE - DICHIARAZIONE-DI-CONFORMITA
CE - ΔΗΛΩΣΗ ΣΥΜΜΟΡΦΩΣΗΣ
CE - DECLARAÇÃO-DE-CONFORMIDADE
CE - ЗАЯВЛЕНИЕ-О-СООТВЕТСТВИИ
CE - OVERENSSTEMMELSESERKLÆRING
CE - FÖRSÄKRAN-OM-ÖVERENSTÄMMELSE
CE - ERKLÆRING OM-SAMSVAR
CE - ILMOITUS-YHDENMUKAISUUDESTA
CE - PROHLÁŠENÍ-O-SHODĚ
CE - IZJAVA-O-USKLAĐENOSTI
CE - MEGFELELŐSÉGI-NYILATKOZAT
CE - DEKLARACJA-ZGODNOŚCI
CE - DECLARAŢIE-DE-CONFORMITATE
CE - IZJAVA O SKLADNOSTI
CE - VASTAVUSDEKLARATSIOON
CE - ДЕКЛАРАЦИЯ-ЗА-СЪОТВЕТСТВИЕ
CE - ATITIKTIES-DEKLARACIJA
CE - ATBILSTĪBAS-DEKLARĀCIJA
CE - VYHLÁSENIE-ZHODY
CE - UYGUNLUK-BEYANI

Daikin Europe N.V.

01 (GB) declares under its sole responsibility that the air conditioning models to which this declaration relates:
02 (D) erklärt auf seine alleinige Verantwortung daß die Modelle der Klimageräte für die diese Erklärung bestimmt ist:
03 (F) déclare sous sa seule responsabilité que les appareils d'air conditionné visés par la présente déclaration:
04 (NL) verklaart hierbij op eigen exclusieve verantwoordelijkheid dat de airconditioning units waarop deze verklaring betrekking heeft:
05 (E) declara baja su única responsabilidad que los modelos de aire acondicionado a los cuales hace referencia la declaración:
06 (I) dichiara sotto sua responsabilità che i condizionatori modello a cui è riferita questa dichiarazione:
07 (GR) δηλώνει με αποκλειστική της ευθύνη ότι τα μοντέλα των κλιματιστικών συσκευών στα οποία αναφέρεται η παρούσα δήλωση:
08 (P) declara sob sua exclusiva responsabilidade que os modelos de ar condicionado a que esta declaração se refere:
09 (RUS) заявляет, исключительно под свою ответственность, что модели кондиционеров воздуха, к которым относится настоящее заявление:
10 (DK) erklærer under eneansvar, at klimaanlægmodellerne, som denne deklaration vedrører:
11 (S) deklarerar i egenskap av huvudansvarig, att luftkonditioneringsmodellerna som berörs av denna deklaration innebär att:
12 (N) erklærer et fullstendig ansvar for at de luftkondisjoneringsmodeller som berøres av denne deklarasjon, innebærer at:
13 (FIN) ilmoittaa yksinomaan omalla vastuullaan, että tämän ilmoituksen tarkoittamat ilmastointilaitteiden mallit:
14 (CZ) prohlašuje ve své plné odpovědnosti, že modely klimatizace, k nimž se toto prohlášení vztahuje:
15 (HR) izjavljuje pod isključivo vlastitom odgovornošću da su modeli klima uređaja na koje se ova izjava odnosi:
16 (H) teljes felelőssége tudatában kijelenti, hogy a klímaberendezés modellek, melyekre e nyilatkozat vonatkozik:
17 (PL) deklaruje na własną i wyłączną odpowiedzialność, że modele klimatyzatorów, których dotyczy niniejsza deklaracja:
18 (RO) declară pe proprie răspundere că aparatele de aer condiţionat la care se referă această declaraţie:
19 (SLO) z vso odgovornostjo izjavlja, da so modeli klimatskih naprav, na katere se izjava nanaša:
20 (EST) kinnitab oma täielikul vastutusel, et käesoleva deklaratsioonl alla kuuluvad kliimaseadmete mudelid:
21 (BG) декларира на своя отговорност, че моделите климатична инсталация, за които се отнася тази декларация:
22 (LT) visiška savo atsakomybe skelbia, kad oro kondicionavimo prietaisų modeliai, kuriems yra taikoma ši deklaracija:
23 (LV) ar pilnu atbildību apliecina, ka tālāk uzskaitīto modeļu gaisa kondicionētāji, uz kuriem attiecas šī deklarācija:
24 (SK) vyhlasuje na vlastnú zodpovednosť, že tieto klimatizačné modely, na ktoré sa vzťahuje toto vyhlásenie:
25 (TR) tamamen kendi sorumluluğunda olmak üzere bu bildirinin ilgili olduğu klima modellerinin aşağıdaki gibi olduğunu beyan eder:

RXF20C5V1B, RXF25C5V1B, RXF35C5V1B, RXF42C5V1B,
ARXF20C5V1B, ARXF25C5V1B, ARXF35C5V1B, ARXF42C5V1B,

01 are in conformity with the following standard(s) or other normative document(s), provided that these are used in accordance with our instructions:
02 der/den folgenden Norm(en) oder einem anderen Normdokument oder -dokumenten entspricht/entsprechen, unter der Voraussetzung, daß sie gemäß unseren Anweisungen eingesetzt werden:
03 sont conformes à la/aux norme(s) ou autre(s) document(s) normatif(s), pour autant qu'ils soient utilisés conformément à nos instructions:
04 conform de volgende norm(en) of één of meer andere bindende documenten zijn, op voorwaarde dat ze worden gebruikt overeenkomstig onze instructies:
05 están en conformidad con la(s) siguiente(s) norma(s) u otro(s) documento(s) normativo(s), siempre que sean utilizados de acuerdo con nuestras instrucciones:
06 sono conformi al(i) seguente(i) standard(s) o altro(i) documento(i) a carattere normativo, a patto che vengano usati in conformità alle nostre istruzioni:
07 είναι σύμφωνα με τα(α) ακόλουθο(α) πρότυπο(α) ή άλλο έγγραφο(α) κανονισμών, υπό την προϋπόθεση ότι χρησιμοποιούνται σύμφωνα με τις οδηγίες μας:
08 estão em conformidade com a(s) seguinte(s) norma(s) ou outro(s) documento(s) normativo(s), desde que estes sejam utilizados de acordo com as nossas instruções:
09 соответствуют следующим стандартам или другим нормативным документам, при условии их использования согласно нашим инструкциям:
10 overholder følgende standard(er) eller andet/andre retningsgivende dokument(er), forudsat at disse anvendes i henhold til vore instrukser:
11 respektive utrustning är utförd i överensstämmelse med och följer följande standard(er) eller andra normgivande dokument, under förutsättning att användning sker i överensstämmelse med våra instruktioner:
12 respektive utstyr er i overensstemmelse med følgende standard(er) eller andre normgivende dokument(er), under forutsetning av at disse brukes i henhold til våre instrukser:
13 vastaavat seuraavien standardien ja muiden ohjeellisten dokumenttien vaatimuksia edellyttäen, että niitä käytetään ohjeidemme mukaisesti:
14 za předpokladu, že jsou využívány v souladu s našimi pokyny, odpovídají následujícím normám nebo normativním dokumentům:
15 u skladu sa slijedećim standardom(ima) ili drugim normativnim dokumentom(ima), uz uvjet da se oni koriste u skladu s našim uputama:
16 megfelelnek az alábbi szabvány(ok)nak vagy egyéb irányadó dokumentum(ok)nak, ha azokat előírás szerint használják:
17 spełniają wymogi następujących norm i innych dokumentów normalizacyjnych, pod warunkiem że używane są zgodnie z naszymi instrukcjami:
18 sunt în conformitate cu următorul (următoarele) standard(e) sau alt(e) document(e) normativ(e), cu condiţia ca acestea să fie utilizate în conformitate cu instrucţiunile noastre:
19 skladni z naslednjimi standardi in drugimi normativi, pod pogojem, da se uporabljajo v skladu z našimi navodili:
20 on vastavuses järgmis(t)e standard(ite)ga või teiste normatiivsete dokumentidega, kui neid kasutatakse vastavalt meie juhenditele:
21 съответстват на следните стандарти или други нормативни документи, при условие, че се използват съгласно нашите инструкции:
22 atitinka žemiau nurodytus standartus ir (arba) kitus norminius dokumentus su sąlyga, kad yra naudojami pagal mūsų nurodymus:
23 tad, ja lietoti atbilstoši ražotāja norādījumiem, atbilst sekojošiem standartiem un citiem normatīviem dokumentiem:
24 sú v zhode s nasledovnou(ými) normou(ami) alebo iným(i) normatívnym(i) dokumentom(ami), za predpokladu, že sa používajú v súlade s našim návodom:
25 ürünün, talimatlarımıza göre kullanılması koşuluyla aşağıdaki standartlar ve norm belirten belgelerle uyumludur:

EN60335-2-40,

01 following the provisions of:
02 gemäß den Vorschriften der:
03 conformément aux stipulations des:
04 overeenkomstig de bepalingen van:
05 siguiendo las disposiciones de:
06 secondo le prescrizioni per:
07 με τήρηση των διατάξεων των:
08 de acordo com o previsto em:
09 в соответствии с положениями:
10 under iagttagelse af bestemmelserne i:
11 enligt villkoren i:
12 gitt i henhold til bestemmelsene i:
13 noudattaen määräyksiä:
14 za dodržení ustanovení předpisu:
15 prema odredbama:
16 követi a(z):
17 zgodnie z postanowieniami Dyrektyw:
18 în urma prevederilor:
19 ob upoštevanju določb:
20 vastavalt nõuetele:
21 спедвайки клаузите на:
22 laikantis nuostatų, pateikiamų:
23 ievērojot prasības, kas noteiktas:
24 dodržiavajúc ustanovenia:
25 bunun koşullarına uygun olarak:

Low Voltage 2014/35/EU
Electromagnetic Compatibility 2014/30/EU *
Machinery 2006/42/EC **

01 Directives, as amended.
02 Direktiven, gemäß Änderung.
03 Directives, telles que modifiées.
04 Richtlijnen, zoals geamendeerd.
05 Directivas, según lo enmendado.
06 Direttive, come da modifica.
07 Οδηγιών, όπως έχουν τροποποιηθεί.
08 Directivas, conforme alteração em.
09 Директив со всеми поправками.
10 Direktiver, med senere ændringer.
11 Direktiv, med företagna ändringar.
12 Direktiver, med foretatte endringer.
13 Direktiivejä, sellaisina kuin ne ovat muutettuina.
14 v platném znění.
15 Smjernice, kako je izmijenjeno.
16 irányelv(ek) és módosításaik rendelkezéseit.
17 z późniejszymi poprawkami.
18 Directivelor, cu amendamentele respective.
19 Direktive z vsemi spremembami.
20 Direktiivid koos muudatustega.
21 Директиви, с техните изменения.
22 Direktyvose su papildymais.
23 Direktīvās un to papildinājumos.
24 Smernice, v platnom znení.
25 Değiştirilmiş halleriyle Yönetmelikler.

01 **Note*** as set out in **<A>** and judged positively by **<B>** according to the **Certificate <C>**.
02 **Hinweis*** wie in **<A>** aufgeführt und von **<B>** positiv beurteilt gemäß **Zertifikat <C>**.
03 **Remarque*** tel que défini dans **<A>** et évalué positivement par **<B>** conformément au **Certificat <C>**.
04 **Bemerk*** zoals vermeld in **<A>** en positief beoordeeld door **<B>** overeenkomstig **Certificaat <C>**.
05 **Nota*** como se establece en **<A>** y es valorado positivamente por **<B>** de acuerdo con el **Certificado <C>**.
06 **Nota*** delineato nel **<A>** e giudicato positivamente da **<B>** secondo il **Certificato <C>**.
07 **Σημείωση*** όπως καθορίζεται στο **<A>** και κρίνεται θετικά από το **<B>** σύμφωνα με το **Πιστοποιητικό <C>**.
08 **Nota*** tal como estabelecido em **<A>** e com o parecer positivo de **<B>** de acordo com o **Certificado <C>**.
09 **Примечание*** как указано в **<A>** и в соответствии с положительным решением **<B>** согласно **Свидетельству <C>**.
10 **Bemærk*** som anført i **<A>** og positivt vurderet af **<B>** i henhold til **Certifikat <C>**.
11 **Information*** enligt **<A>** och godkänts av **<B>** enligt **Certifikatet <C>**.
12 **Merk*** som det fremkommer i **<A>** og gjennom positiv bedømmelse av **<B>** ifølge **Sertifikat <C>**.
13 **Huom*** jotka on esitetty asiakirjassa **<A>** ja jotka **<B>** on hyväksynyt **Sertifikaatin <C>** mukaisesti.
14 **Poznámka*** jak bylo uvedeno v **<A>** a pozitivně zjištěno **<B>** v souladu s **osvědčením <C>**.
15 **Napomena*** kako je izloženo u **<A>** i pozitivno ocijenjeno od strane **<B>** prema **Certifikatu <C>**.
16 **Megjegyzés*** a(z) **<A>** alapján, a(z) **<B>** igazolta a megfelelést, a(z) **<C> tanúsítvány** szerint.
17 **Uwaga*** zgodnie z dokumentacją **<A>**, pozytywną opinią **<B>** i **Świadectwem <C>**.
18 **Notă*** aşa cum este stabilit în **<A>** şi apreciat pozitiv de **<B>** în conformitate cu **Certificatul <C>**.
19 **Opomba*** kot je določeno v **<A>** in odobreno s strani **<B>** v skladu s **certifikatom <C>**.
20 **Märkus*** nagu on näidatud dokumendis **<A>** ja heaks kiidetud **<B>** järgi vastavalt **sertifikaadile <C>**.
21 **Забележка*** както е изложено в **<A>** и оценено положително от **<B>** съгласно **Сертификата <C>**.
22 **Pastaba*** kaip nustatyta **<A>** ir kaip teigiamai nuspręsta **<B>** pagal **Sertifikatą <C>**.
23 **Piezīmes*** kā norādīts **<A>** un atbilstoši **<B>** pozitīvajam vērtējumam saskaņā ar **sertifikātu <C>**.
24 **Poznámka*** ako bolo uvedené v **<A>** a pozitívne zistené **<B>** v súlade s **osvedčením <C>**.
25 **Not*** **<A>**'da belirtildiği gibi ve **<C> Sertifikasına** göre **<B>** tarafından olumlu olarak değerlendirildiği gibi.

<A>	**DAIKIN.TCF.032E7/11-2020**
<B>	**DEKRA (NB0344)**
<C>	**2159619.0551-EMC**

01** Daikin Europe N.V. is authorised to compile the Technical Construction File.
02** Daikin Europe N.V. hat die Berechtigung die Technische Konstruktionsakte zusammenzustellen.
03** Daikin Europe N.V. est autorisé à compiler le Dossier de Construction Technique.
04** Daikin Europe N.V. is bevoegd om het Technisch Constructiedossier samen te stellen.
05** Daikin Europe N.V. está autorizado a compilar el Archivo de Construcción Técnica.
06** Daikin Europe N.V. è autorizzata a redigere il File Tecnico di Costruzione.
07** Η Daikin Europe N.V. είναι εξουσιοδοτημένη να συντάξει τον Τεχνικό φάκελο κατασκευής.
08** A Daikin Europe N.V. está autorizada a compilar a documentação técnica de fabrico.
09** Компания Daikin Europe N.V. уполномочена составить Комплект технической документации.
10** Daikin Europe N.V. er autoriseret til at udarbejde de tekniske konstruktionsdata.
11** Daikin Europe N.V. är bemyndigade att sammanställa den tekniska konstruktionsfilen.
12** Daikin Europe N.V. har tillatelse til å kompiliere den Tekniske konstruksjonsfilen.
13** Daikin Europe N.V. on valtuutettu laatimaan Teknisen asiakirjan.
14** Společnost Daikin Europe N.V. má oprávnění ke kompilaci souboru technické konstrukce.
15** Daikin Europe N.V. je ovlašten za izradu Datoteke o tehničkoj konstrukciji.
16** A Daikin Europe N.V. jogosult a műszaki konstrukciós dokumentáció összeállítására.
17** Daikin Europe N.V. ma upoważnienie do zbierania i opracowywania dokumentacji konstrukcyjnej.
18** Daikin Europe N.V. este autorizat să compileze Dosarul tehnic de construcţie.
19** Daikin Europe N.V. je pooblaščen za sestavo datoteke s tehnično mapo.
20** Daikin Europe N.V. on volitatud koostama tehnilist dokumentatsiooni.
21** Daikin Europe N.V. е оторизирана да състави Акта за техническа конструкция.
22** Daikin Europe N.V. yra įgaliota sudaryti šį techninės konstrukcijos failą.
23** Daikin Europe N.V. ir autorizēts sastādīt tehnisko dokumentāciju.
24** Spoločnosť Daikin Europe N.V. je oprávnená vytvoriť súbor technickej konštrukcie.
25** Daikin Europe N.V. Teknik Yapı Dosyasını derlemeye yetkilidir.

3P516375-16N

DAIKIN

Hiromitsu Iwasaki
Director
Ostend, 4th of January 2021

DAIKIN EUROPE N.V.
Zandvoordestraat 300, B-8400 Oostende, Belgium

Turinys

1 Apie dokumentaciją 3
1.1 Apie šį dokumentą 3
2 Specifinės montuotojo saugos instrukcijos 3
3 Apie dėžę 5
3.1 Lauke naudojamas įrenginys 5
3.1.1 Lauke naudojamo įrenginio išpakavimas 5
3.1.2 Lauke naudojamo įrenginio priedų nuėmimas 6
4 Įrenginio montavimas 6
4.1 Įrengimo vietos paruošimas 6
4.1.1 Lauke naudojamo įrenginio montavimo vietos reikalavimai 6
4.1.2 Papildomi lauke naudojamo įrenginio montavimo vietos reikalavimai šalto klimato zonose 6
4.2 Lauko bloko montavimas 7
4.2.1 Montavimo struktūros paruošimas 7
4.2.2 Kaip įrengti lauko bloką 7
4.2.3 Drenažo užtikrinimas 7
4.2.4 Lauke naudojamo įrenginio apsauga nuo nuvirtimo 7
5 Vamzdžių montavimas 8
5.1 Aušalo vamzdelių paruošimas 8
5.1.1 Reikalavimai aušalo vamzdeliams 8
5.1.2 Šaltnešio vamzdyno ilgis ir aukščio skirtumas 8
5.1.3 Aušalo vamzdelių izoliacija 8
5.2 Aušalo vamzdžių prijungimas 8
5.2.1 Apie aušalo vamzdelių prijungimą 8
5.2.2 Atsargumo priemonės prijungiant aušalo vamzdelius. 8
5.2.3 Aušalo vamzdžių prijungimas prie lauke naudojamo įrenginio 8
5.3 Aušalo vamzdžių tikrinimas 9
5.3.1 Nuotėkio tikrinimas 9
5.3.2 Vakuuminis džiovinimas 9
6 Aušalo įleidimas 9
6.1 Apie aušalo įleidimą 9
6.2 Apie šaltnešį 9
6.3 Papildomo aušalo kiekio nustatymas 10
6.4 Iš naujo užpildomo aušalo kiekio nustatymas 10
6.5 Papildomo aušalo įleidimas 10
6.6 Fluorintų šiltnamio efektą sukeliančių dujų etiketės tvirtinimas 10
7 Elektros instaliacija 10
7.1 Standartinių laidų komponentų specifikacijos 11
7.2 Elektros laidų prijungimas prie lauko įrenginio 11
8 Lauke naudojamo įrenginio montavimo pabaiga 11
8.1 Lauke naudojamo įrenginio montavimo pabaiga 11
8.2 Kaip uždaryti lauko bloką 11
9 Paruošimas naudoti 12
9.1 Kontrolinis sąrašas prieš eksploatacijos pradžią 12
9.2 Kontrolinis sąrašas pradedant eksploatuoti 12
9.3 Bandomasis paleidimas 12
9.4 Lauke naudojamo įrenginio įjungimas 12
10 Trikčių šalinimas 12
10.1 Trikčių diagnostika pagal lauko bloko PCB šviesos diodus 12
11 Išmetimas 13
12 Techniniai duomenys 14
12.1 elektros instaliacijos schema 14
12.1.1 Suvienodintos elektros instaliacijos schemos legenda 14
12.2 Vamzdžių schema 16
12.2.1 Vamzdžių schema: lauke naudojamas įrenginys 16

1 Apie dokumentaciją

1.1 Apie šį dokumentą

INFORMACIJA

Įsitikinkite, kad naudotojas turi spausdintą dokumentaciją ir paprašykite jo pasilikti ją ateičiai.

Tikslinė auditorija

Įgaliotieji montuotojai

ĮSPĖJIMAS

Užtikrinkite, kad įrengimo, bendrosios bei techninės priežiūros ir remonto darbai bei naudojamos medžiagos atitiktų Daikin instrukcijas. Be to, būtina laikytis visų taikomų teisės aktų ir darbus leidžiama vykdyti tik kvalifikuotiems specialistams. Europoje ir teritorijose, kur galioja IEC standartai, taikomas standartas EN/IEC 60335-2-40.

INFORMACIJA

Šiame dokumente pateikiamos tik su lauko bloku susijusios įrengimo instrukcijos. Informacijos apie tai, kaip įrengti patalpos bloką (jį sumontuoti, prijungti šaltnešio vamzdyną ir elektros laidus…), rasite patalpos bloko įrengimo vadove.

Dokumentacijos rinkinys

Šis dokumentas yra dokumentacijos rinkinio dalis. Toliau apibūdinama viso rinkinio sandara:

- **Bendrosios saugos atsargumo priemonės:**
  - Saugos instrukcijos, kurias jums BŪTINA perskaityti prieš įrengiant
  - Formatas: popierinės (lauko bloko dėžėje)
- **Lauko bloko įrengimo vadovas:**
  - Įrengimo instrukcijos
  - Formatas: popierinės (lauko bloko dėžėje)
- **Trumpasis montuotojo vadovas:**
  - Pasiruošimas įrengti, nuorodos…
  - Formatas: Skaitmeniniai failai pasiekiami adresu http://www.daikineurope.com/support-and-manuals/product-information/

Naujausių pateiktos dokumentacijos redakcijų galite rasti regioninėje Daikin interneto svetainėje arba kreipkitės į savo įgaliotąjį atstovą.

Originali dokumentacija parašyta anglų kalba. Visos kitos kalbos – vertimai.

Techniniai inžineriniai duomenys

- Naujausių techninių duomenų **poaibis** pateikiamas regioninėje Daikin svetainėje (ji pasiekiama viešai).
- **Visas naujausių techninių duomenų rinkinys** pateikiamas Daikin Business Portal (taikomas tapatumo nustatymas).

2 Specifinės montuotojo saugos instrukcijos

Visada laikykitės ir atsižvelkite į toliau nurodytas saugos instrukcijas bei reglamentus.

Bloko įrengimas (žr. sk. "4 Įrenginio montavimas" [▸ 6])

ĮSPĖJIMAS

Įrengimo darbus turi atlikti montuotojas. Naudojamos medžiagos ir įrengimo eiga turi atitikti galiojančius teisės aktus. Europoje galioja standartas EN378.

Įrengimo vieta (žr. sk. "4.1 Įrengimo vietos paruošimas" [▸ 6])

DĖMESIO

- Patikrinkite, ar įrengimo vieta atlaikys bloko svorį. Prastai įrengus, kils pavojus. Be to, gali atsirasti vibracija arba neįprastas veikimo triukšmas.
- Palikite pakankamai erdvės priežiūrai.
- NEMONTUOKITE bloko taip, kad jis liestųsi su lubomis arba siena, nes kitaip gali atsirasti vibracija.

ĮSPĖJIMAS

Prietaisas turi būti laikomas patalpoje, kurioje nėra pastoviai veikiančių uždegimo šaltinių (pvz., atviros liepsnos, eksploatuojamo dujų prietaiso ar eksploatuojamo elektrinio šildytuvo).

Šaltnešio vamzdyno prijungimas (žr. sk. "5.2 Aušalo vamzdžių prijungimas" [▸ 8])

DĖMESIO

- Gabenant blokus su R32 šaltnešiu, vietoje draudžiami kietojo litavimo ir suvirinimo darbai.
- Įrengiant šaldymo sistemą, dalys, iš kurių bent viena yra užpildyta, turi būti jungiamos vadovaujantis toliau nurodytais reikalavimais: gyvenamosiose erdvėse draudžiama įrengti nenuolatines R32 šaltnešio jungtis, nebent vietoje įrengiamos jungtys, skirtos tiesiogiai sujungti patalpos bloką su vamzdynu. Vietoje įrengiamos jungtys, tiesiogiai jungiančios vamzdyną su patalpos blokais, turi būti nenuolatinės.

DĖMESIO

- Naudokite platinimo veržlę, pritvirtintą prie bloko.
- Siekdami išvengti dujų nuotėkio, šaldymo alyvą tepkite tik išplatėjimo viduje. Naudokite šaldymo alyvą, skirtą R32.
- NENAUDOKITE lankstų pakartotinai.

DĖMESIO

- NETEPKITE praplatintos dalies mineraline alyva.
- PAKARTOTINAI NENAUDOKITE vamzdelių iš anksčiau sumontuotų sistemų.
- Siekiant užtikrinti ilgą šio R32 įrenginio tarnavimo laiką, NIEKADA prie jo nemontuokite džiovintuvo. Sausinamoji medžiaga gali ištirpti ir pažeisti sistemą.

ĮSPĖJIMAS

Prieš paleisdami kompresorių, gerai prijunkite šaltnešio vamzdyną. Jei šaltnešio vamzdynas NEBUS prijungtas ir paleidus kompresorių bus atidarytas uždarymo vožtuvas, bus įtraukta oro. Dėl to šaldymo kontūre susidarys nenormalus slėgis ir gali būti apgadinta įranga arba netgi kas nors gali būti sužalotas.

DĖMESIO

- Nepakankamai praplatinus vamzdelius gali atsirasti aušalo dujų nuotėkis.
- PAKARTOTINAI NENAUDOKITE praplatintų galų. Kad išvengtumėte dujų nuotėkio, naudokite naujai praplatintus galus.
- Naudokite kūgines veržles, pridedamas prie įrenginio. Naudojant kitokias kūgines veržles gali atsirasti aušalo dujų nuotėkis.

DĖMESIO

NEATIDARYKITE vožtuvų, kol nebaigėte platinti. Kitaip gali atsirasto šaltnešio dujų nuotėkis.

PAVOJUS: GALIMAS SPROGIMAS

NEPALEISKITE įrenginio, jei vykdoma jo vakuumavimo procedūra.

Šaltnešio įkrovimas (žr. sk. "6 Aušalo įleidimas" [▸ 9])

ĮSPĖJIMAS

Įrenginyje esantis šaltnešis yra šiek tiek liepsnus, tačiau paprastai jis NENUTEKA. Šaltnešiui ištekėjus į patalpą ir pasiekus atvirą liepsną (pvz., degiklio, šildytuvo ar viryklės), gali kilti gaisras arba susidaryti kenksmingų dujų.

Išjunkite bet kokius degimo šildytuvus, išvėdinkite patalpą ir susisiekite su įgaliotuoju atstovu, iš kurio pirkote įrenginį.

NENAUDOKITE įrenginio, kol priežiūros specialistas nepatvirtins, kad dalis, dėl kurio ištekėjo šaltnešio, suremontuota.

ĮSPĖJIMAS

- Naudokite tik šaltnešį R32. Kitos medžiagos gali sukelti sprogimą ir nelaimingą atsitikimą.
- R32 sudėtyje yra fluorintų šiltnamio efektą sukeliančių dujų. Jų visuotinio atšilimo potencialo (GWP) rodiklio vertė yra 675. NEIŠLEISKITE šių dujų į atmosferą.
- Pilant šaltnešį, BŪTINA mūvėti apsaugines pirštines ir dėvėti apsauginius akinius.

DĖMESIO

Siekdami išvengti kompresoriaus gedimo, NEPILDYKITE aušalo daugiau nei nurodyta.

ĮSPĖJIMAS

NIEKADA nelieskite ištekėjusio šaltnešio. Kitaip dėl nušalimo gali atsirasti rimtų žaizdų.

Elektros sistemos įrengimas (žr. sk. "7 Elektros instaliacija" [▸ 10])

ĮSPĖJIMAS

Prietaisą būtina įrengti vadovaujantis nacionaliniais instaliacijos reglamentais.

ĮSPĖJIMAS

- Visus elektros laidus PRIVALO sujungti kvalifikuotas elektrikas ir elektros instaliacija TURI atitikti taikomus teisės aktus.
- Elektros jungtis junkite prie fiksuotos instaliacijos.
- Visi atskirai įsigyti komponentai ir elektros instaliacijos darbai TURI atitikti taikomus teisės aktus.

ĮSPĖJIMAS

- Jei maitinimo šaltinyje nėra nulinės fazės arba ji netinkamai prijungta, įranga gali sugesti.
- Prijunkite tinkamą įžeminimą. NESUJUNKITE įrenginio įžeminimo laido su pagalbiniu vamzdžiu, viršįtampio ribotuvu arba telefono įžeminimo laidu. Nevisiškai įžeminta sistema gali sukelti elektros smūgį.
- Sumontuokite reikalingus saugiklius arba grandinės pertraukiklius.
- Pritvirtinkite elektros laidus kabelių sąvaržomis, kad jie NESILIESTŲ prie aštrių briaunų ar vamzdžių, ypač aukšto slėgio pusėje.
- NENAUDOKITE izoliacine juosta apvyniotų laidų, suvytųjų laidų, ilgintuvų ar prijungimų nuo žvaigžde sujungtos sistemos. Jie gali sukelti perkaitimą, elektros smūgį arba gaisrą.
- NEMONTUOKITE fazę kompensuojančio kondensatoriaus, nes šiame įrenginyje įrengtas inverteris. Fazę kompensuojantis kondensatorius sumažins našumą ir gali būti nelaimingo atsitikimo priežastimi.

ĮSPĖJIMAS

VISADA naudokite daugiagyslius maitinimo kabelius.

ĮSPĖJIMAS

Naudokite visų polių atjungimo tipo jungtuvą su bent 3 mm tarpu tarp kontaktinių taškų, užtikrinantį visišką atjungimą pagal viršįtampio III kategoriją.

ĮSPĖJIMAS

Jei pažeidžiamas maitinimo kabelis, siekiant išvengti pavojų jį TURI pakeisti gamintojas, jo priežiūros agentas arba kitas panašią kvalifikaciją turintis asmuo.

ĮSPĖJIMAS

NEJUNKITE maitinimo kabelio prie patalpos bloko. Kitaip galite gauti elektros smūgį arba sukelti gaisrą.

ĮSPĖJIMAS

- Gaminyje NENAUDOKITE vietinių elektros sistemos dalių.
- NENUKREIPKITE, pvz., drenažo siurblio ir kt. komponentų maitinimo nuo kontaktų bloko. Kitaip galite gauti elektros smūgį arba sukelti gaisrą.

ĮSPĖJIMAS

Laikykite jungiamuosius laidus atokiai nuo šiluminės izoliacijos neturinčių varinių vamzdžių, nes tokie vamzdžiai labai įkaista.

PAVOJUS: GALIMA MIRTIS NUO ELEKTROS SROVĖS

Visos elektrinės dalys (įskaitant termistorius) yra maitinamos elektra. Nelieskite jų plikomis rankomis.

PAVOJUS: GALIMA MIRTIS NUO ELEKTROS SROVĖS

Atjunkite elektros tiekimą ilgiau nei 10 minučių ir prieš pradėdami priežiūros darbus išmatuokite įtampą pagrindinės grandinės kondensatoriuose arba elektriniuose komponentuose. Kad galėtumėte liesti elektrinius komponentus, įtampa TURI būti žemesnė nei 50 V (NS). Kontaktų vietą rasite elektros instaliacijos schemoje.

Patalpos bloko įrengimo užbaigimas (žr. sk. "8 Lauke naudojamo įrenginio montavimo pabaiga" [▸ 11])

PAVOJUS: GALIMA MIRTIS NUO ELEKTROS SROVĖS

- Užtikrinkite, kad sistema būtų tinkamai įžeminta.
- Prieš pradėdami priežiūros darbus, atjunkite elektros tiekimą.
- Prieš įjungdami elektros tiekimą, sumontuokite jungiklių dėžutės dangtį.

Atidavimas eksploatuoti (žr. sk. "9 Paruošimas naudoti" [▸ 12])

PAVOJUS: GALIMA MIRTIS NUO ELEKTROS SROVĖS

PAVOJUS: GALIMA NUSIDEGINTI/NUSIPLIKYTI

DĖMESIO

NEVYKDYKITE eksploatacijos bandymo dirbdami prie patalpos blokų.

Vykdant eksploatacijos bandymą, veikia NE TIK lauko blokas, bet ir prijungtas patalpos blokas. Vykdant eksploatacijos bandymą, pavojinga dirbti prie patalpos bloko.

DĖMESIO

NEKIŠKITE pirštų, strypų ar kitų daiktų į oro įleidimo ar išleidimo angą. NENUIMKITE ventiliatoriaus apsaugo. Dideliu greičiu besisukantis ventiliatorius gali sužaloti.

3 Apie dėžę

3.1 Lauke naudojamas įrenginys

3.1.1 Lauke naudojamo įrenginio išpakavimas

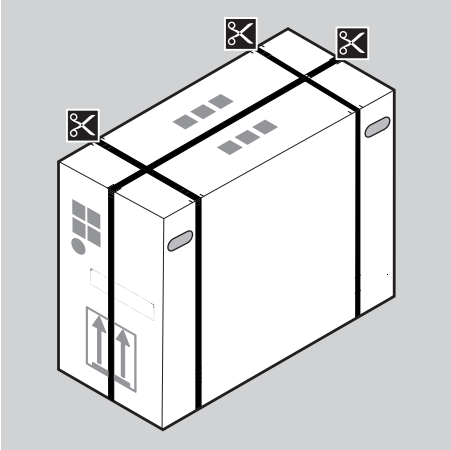

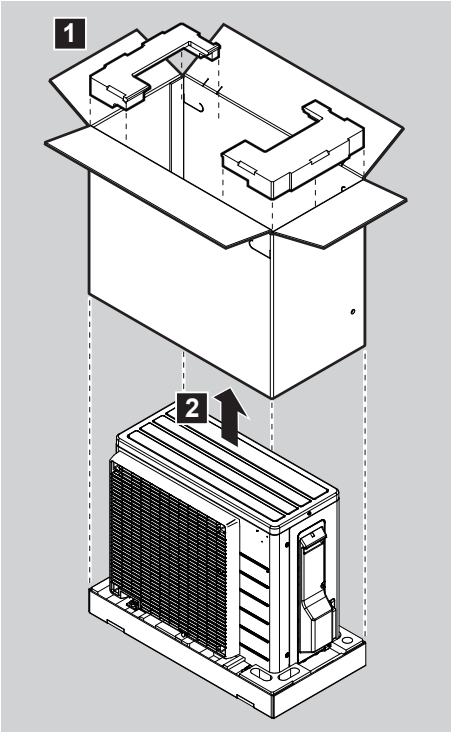

ĮSPĖJIMAS

Užtikrinkite, kad įrengimo, bendrosios ir techninės priežiūros bei remonto darbai būtų vykdomi pagal "Daikin" instrukcijas, laikantis galiojančių teisės aktų (pvz., nacionalinio dujų reglamento). Juos turi vykdyti tik įgalioti asmenys.

3.1.2 Lauke naudojamo įrenginio priedų nuėmimas

1 Pakelkite lauko bloką.

2 Išimkite priedus, esančius pakuotės dugne.

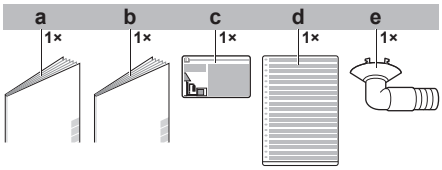

a Bendrosios saugos atsargumo priemonės
b Lauko bloko įrengimo vadovas
c Fluorintų šiltnamio efektą sukeliančių dujų etiketė
d Daugiakalbė fluorintų šiltnamio efektą sukeliančių dujų etiketė
e Drenažo kamštis (pakuotės dėžės apačioje)

4 Įrenginio montavimas

4.1 Įrengimo vietos paruošimas

ĮSPĖJIMAS

Prietaisas turi būti laikomas patalpoje, kurioje nėra pastoviai veikiančių uždegimo šaltinių (pvz., atviros liepsnos, eksploatuojamo dujų prietaiso ar eksploatuojamo elektrinio šildytuvo).

ĮSPĖJIMAS

Užtikrinkite, kad įrengimo, bendrosios ir techninės priežiūros bei remonto darbai būtų vykdomi pagal "Daikin" instrukcijas, laikantis galiojančių teisės aktų (pvz., nacionalinio dujų reglamento). Juos turi vykdyti tik įgalioti asmenys.

4.1.1 Lauke naudojamo įrenginio montavimo vietos reikalavimai

Atsižvelkite į šias erdvės rekomendacijas:

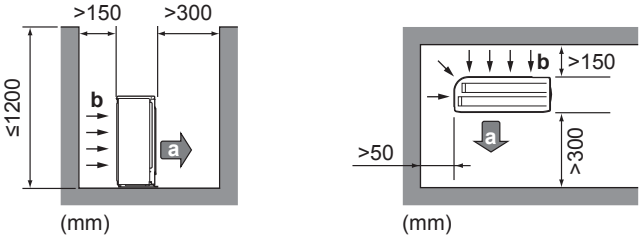

a Oro išleidimo anga
b Oro įleidimo anga

Rekomenduojama sumontuoti droselinę sklendę, jeigu į oro išmetimo angą gali pūsti vėjas.

Lauke naudojamus įrenginius rekomenduojama montuoti oro įsiurbimo angai esant nukreiptai į sieną, o NE tiesiai prieš vėją.

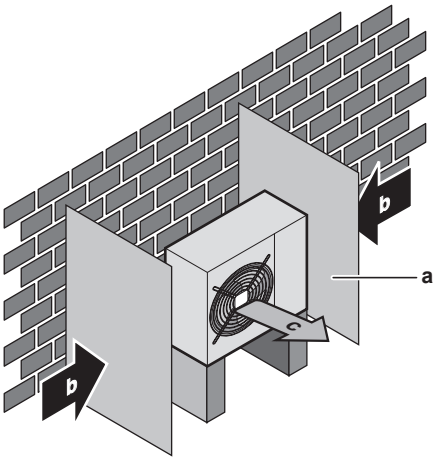

a Skydinė plokštė
b Dominuojanti vėjo kryptis
c Oro išleidimo anga

4.1.2 Papildomi lauke naudojamo įrenginio montavimo vietos reikalavimai šalto klimato zonose

Apsaugokite lauke naudojamą įrenginį nuo sniego ir pasirūpinkite, kad jo NIEKADA neapsnigtų.

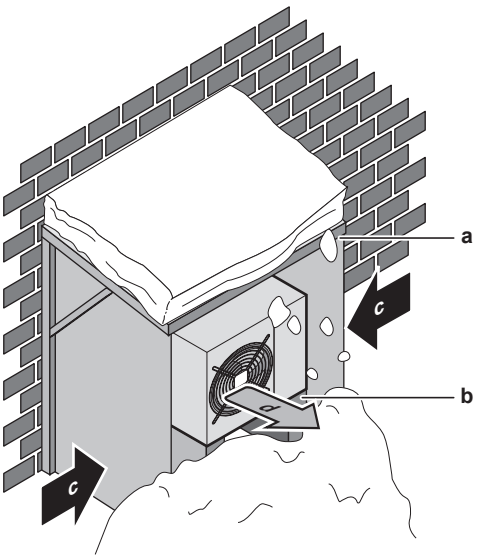

a Stogelis nuo sniego arba pašiūrė
b Padėklas
c Dominuojanti vėjo kryptis
d Oro išleidimo anga

Rekomenduojama palikti bent 150 mm tarpą po bloku (jei pasitaiko intensyvių snygių – 300 mm). Be to, užtikrinkite, kad blokas kabėtų būtų bent 100 mm virš maksimalaus tikėtino sniego lygio. Jei būtina, įrenkite padėklą. Žr. skirsnį "4.2 Lauko bloko montavimas" [▸ 7], kur rasite papildomos informacijos.

Vietovėse, kur būna daug sniego, labai svarbu pasirinkti montavimo vietą, kurioje įrenginio NEAPSNIGTŲ. Jei galimas šoninis snygis, užtikrinkite, kad sniego NEPATEKTŲ ant šilumokaičio spiralės. Jei reikia, sumontuokite sniego dangtį arba pastogę ir pagrindą.

4.2 Lauko bloko montavimas

4.2.1 Montavimo struktūros paruošimas

Pasiruoškite 4 ankerinių varžtų (M8 arba M10), veržlių ir poveržlių rinkinius (vietinis tiekimas).

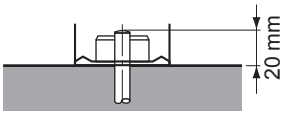

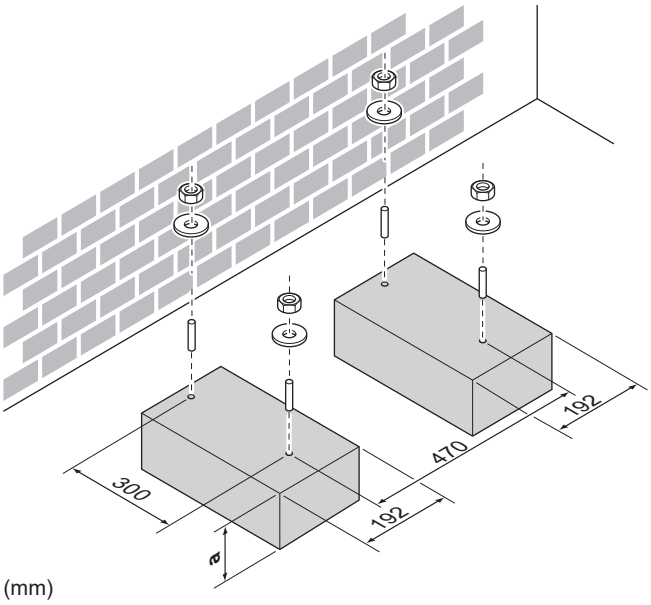

(mm)

a 100 mm virš tikėtino sniego lygio

4.2.2 Kaip įrengti lauko bloką

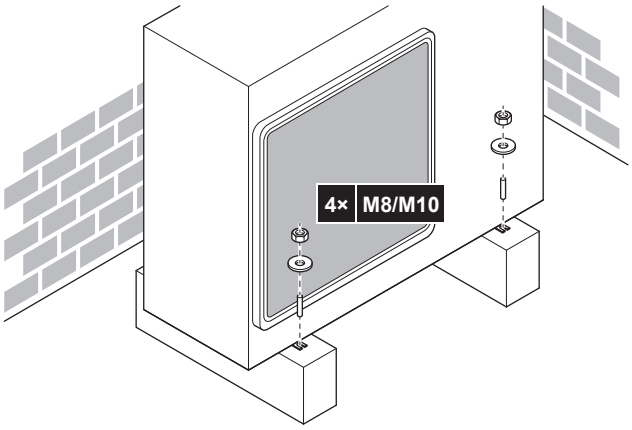

4.2.3 Drenažo užtikrinimas

PASTABA

Jei blokas įrengiamas šalto klimato juostoje, reikia imtis atitinkamų priemonių, kad ištekantis kondensatas NEUŽŠALTŲ.

PASTABA

Jei lauko bloko drenažo angas blokuoja montavimo pagrindas arba grindų paviršius, ≤30 mm po lauko bloko kojomis nustatykite papildomus kojų pagrindus.

INFORMACIJA

Informacijos apie galimas parinktis teiraukitės pardavėjo.

1 Užkimškite drenažo liniją kamščiu.
2 Naudokite Ø16 mm žarną (vietinis tiekimas).

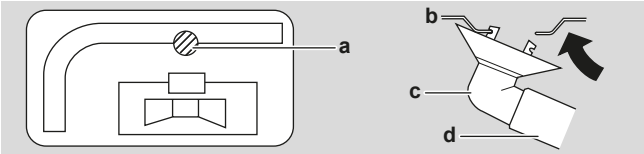

a Drenažo anga
b Apatinis rėmas
c Drenažo kamštis
d Žarna (vietinis tiekimas)

4.2.4 Lauke naudojamo įrenginio apsauga nuo nuvirtimo

Jei blokas įrengiamas vietoje, kur jį galėtų pakreipti smarkus vėjas, imkitės tokių priemonių:

1 Pasiruoškite 2 trosus, kaip parodyta tolesnėje iliustracijoje (vietinis tiekimas).
2 Perjuoskite 2 trosus virš lauko bloko.
3 Įkiškite po guminį padą tarp troso ir lauko bloko, kad trosai nesubraižytų dažų (vietinis tiekimas).
4 Prijunkite trosų galus.
5 Įtempkite trosus.

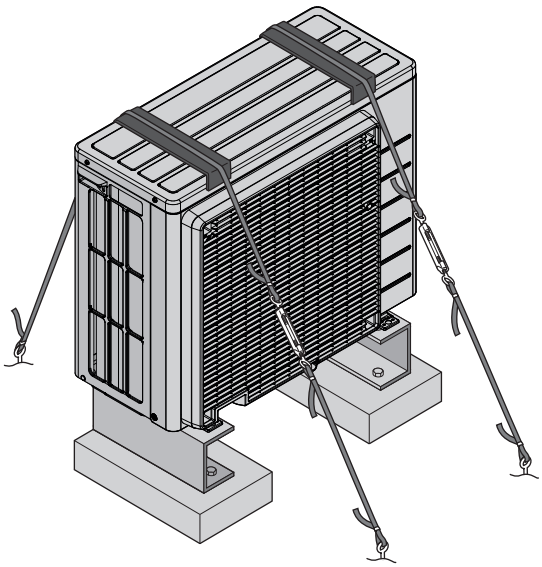

5 Vamzdžių montavimas

5.1 Aušalo vamzdelių paruošimas

5.1.1 Reikalavimai aušalo vamzdeliams

- **Vamzdelių medžiaga:** fosforo rūgštimi deoksiduotas besiūlis varis.
- **Vamzdyno skersmuo:**

Skysčio vamzdynas	Ø6,4 mm (1/4 col.)
Dujų vamzdynas	Ø9,5 mm (3/8 col.)

- **Vamzdyno grūdinimo rūšis ir storis:**

Outer diameter (Ø)	Temper grade	Thickness (t)[a]	
6.4 mm (1/4")	Annealed (O)	≥0.8 mm	
9.5 mm (3/8")	Annealed (O)		

[a] Atsižvelgiant į galiojančius teisės aktus ir įrenginio maksimalų darbinį slėgį (žr. "PS High" bloko vardinėje plokštelėje), gali reikėti storesnio vamzdyno.

5.1.2 Šaltnešio vamzdyno ilgis ir aukščio skirtumas

Kas?	Atstumas
Maksimalus leistinas vamzdžio ilgis	20 m
Minimalus leistinas vamzdžio ilgis	1,5 m
Maksimalus leistinas aukščio skirtumas	12 m

5.1.3 Aušalo vamzdelių izoliacija

- Kaip izoliacinę medžiagą naudokite poroloną:
  - šilumos perdavimo koeficientas turi siekti 0,041–0,052 W/mK (0,035–0,045 kcal/mh°C);
  - atsparumas temperatūrai turi būti bent 120°C.
- Izoliacijos storis

Vamzdžio išorinis skersmuo ($Ø_p$)	Izoliacijos vidinis skersmuo ($Ø_i$)	Izoliacijos storis (t)
6,4 mm (1/4 col.)	8~10 mm	≥10 mm
9,5 mm (3/8 col.)	12~15 mm	

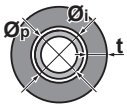

Jei temperatūra yra aukštesnė nei 30°C, o drėgnumas didesnis nei RH 80%, izoliacinės medžiagos turi būti mažiausiai 20 mm storio, kad ant jų paviršiaus nesusidarytų kondensato.

5.2 Aušalo vamzdžių prijungimas

PAVOJUS: GALIMA NUSIDEGINTI/NUSIPLIKYTI

ĮSPĖJIMAS

- Naudokite tik šaltnešį R32. Kitos medžiagos gali sukelti sprogimą ir nelaimingą atsitikimą.
- R32 sudėtyje yra fluorintų šiltnamio efektą sukeliančių dujų. Jų visuotinio atšilimo potencialo (GWP) rodiklio vertė yra 675. NEIŠLEISKITE šių dujų į atmosferą.
- Pilant šaltnešį, BŪTINA mūvėti apsaugines pirštines ir dėvėti apsauginius akinius.

5.2.1 Apie aušalo vamzdelių prijungimą

Prieš prijungiant aušalo vamzdelius

Įsitikinkite, kad sumontuoti lauke ir patalpose naudojami įrenginiai.

Įprastinė darbo eiga

Aušalo vamzdelių prijungimą sudaro šie veiksmai:

- Aušalo vamzdelių prijungimas prie patalpose naudojamo įrenginio
- Aušalo vamzdelių prijungimas prie lauke naudojamo įrenginio
- Aušalo vamzdelių izoliavimas
- Atminkite rekomendacijas, susijusias su:
  - vamzdžių lenkimu;
  - vamzdžio galo platinimu;
  - uždarymo vožtuvų naudojimu.

5.2.2 Atsargumo priemonės prijungiant aušalo vamzdelius

PAVOJUS: GALIMA NUSIDEGINTI/NUSIPLIKYTI

DĖMESIO

- Naudokite platinimo veržlę, pritvirtintą prie pagrindinio bloko.
- Siekdami išvengti dujų nuotėkio, šaldymo alyvą tepkite tik išplatėjimo viduje. Naudokite šaldymo alyvą, skirtą R32.
- NENAUDOKITE lankstų pakartotinai.

ĮSPĖJIMAS

Prieš paleisdami kompresorių, gerai prijunkite šaltnešio vamzdyną. Jei šaltnešio vamzdynas NEBUS prijungtas ir paleidus kompresorių bus atidarytas uždarymo vožtuvas, bus įtraukta oro. Dėl to šaldymo kontūre susidarys nenormalus slėgis ir gali būti apgadinta įranga arba netgi kas nors gali būti sužalotas.

5.2.3 Aušalo vamzdžių prijungimas prie lauke naudojamo įrenginio

- **Vamzdyno ilgis.** Stenkitės, kad vietinis vamzdynas būtų kaip įmanoma trumpesnis.

- **Vamzdyno apsauga.** Apsaugokite vietinį vamzdyną nuo fizinių pažeidimų.

1 Prijunkite skystojo šaltnešio jungtį, vedančią iš patalpos bloko, į lauko bloko skysčio uždarymo vožtuvą.

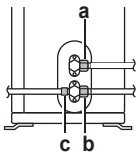

a Skysčio uždarymo vožtuvas
b Dujų uždarymo vožtuvas
c Priežiūros anga

2 Prijunkite dujinio šaltnešio jungtį, vedančią iš patalpos bloko, į lauko bloko dujų uždarymo vožtuvą.

PASTABA

Aušalo vamzdelius tarp patalpose ir lauke naudojamų įrenginių rekomenduojama tiesti kanaluose arba apvynioti užbaigimo juosta.

5.3 Aušalo vamzdžių tikrinimas

5.3.1 Nuotėkio tikrinimas

PASTABA

NEVIRŠYKITE įrenginio maksimalaus darbinio slėgio (žr. “PS High” žr. įrenginio informacinėje lentelėje).

PASTABA

VISADA naudokite tik rekomenduojamą didmenininko tiekiamą burbuliukų testo tirpalą.

NIEKADA nenaudokite muiluoto vandens:

- Dėl muiluoto vandens gali įtrūkti sudedamosios dalys, pvz., kūginės veržlės arba stabdymo vožtuvų dangteliai.
- Muiluotame vandenyje gali būti druskos, sugeriančią drėgmę, kuri užšals, atšalus vamzdeliams.
- Muiluotame vandenyje yra amoniako, dėl kurio gali atsirasti kūginių jungčių korozija (tarp žalvarinės kūginės veržlės ir varinio išplatėjimo).

1 Įleiskite į sistemą azoto dujų, kad slėgio matuoklis rodytų bent 200 kPa (2 bar). Rekomenduojame didinti slėgį iki 3000 kPa (30 bar), kad aptiktumėte nedidelį nuotėkį.

2 Patikrinkite, ar yra nuotėkis, visas jungtis ištepdami burbuliukų testo tirpalu.

3 Išleiskite visas azoto dujas.

5.3.2 Vakuuminis džiovinimas

1 Sukurkite sistemoje vakuumą, kol vamzdyno slėgis bus −0,1 MPa (−1 bar).

2 Palaukite 4-5 minutes ir patikrinkite slėgį:

Jei slėgis…	Tai…
Nepasikeitė	Sistemoje nėra drėgmės. Ši procedūra baigta.
Padidėjo	Sistemoje yra drėgmės. Atlikite kitą veiksmą.

3 Sistemoje mažiausiai 2 val. palaikykite vakuumą, kol vamzdyno slėgis bus −0,1 MPa (−1 bar).

4 IŠJUNGĘ siurblį bent 1 valandą tikrinkite slėgį.

5 Jei NEPASIEKSITE norimo vakuumo arba NEIŠLAIKYSITE jo 1 valandą, atlikite šiuos veiksmus:

- Dar kartą patikrinkite nuotėkį.
- Vėl atlikite vakuuminį džiovinimą.

PASTABA

Sumontavę šaltnešio vamzdyną ir atlikę vakuuminio džiovinimo procedūrą, atidarykite uždarymo vožtuvus. Jei paleisite sistemą su uždarytais uždarymo vožtuvais, gali sugesti kompresorius.

6 Aušalo įleidimas

6.1 Apie aušalo įleidimą

Lauko blokas gamykloje užpildomas šaltnešiu, tačiau atskirais atvejais gali reikėti atlikti toliau nurodytus veiksmus:

Ką daryti	Kada
Įpilti papildomo šaltnešio	Jei bendrasis skysčio vamzdyno ilgis didesnis nei nurodyta (žr. toliau).
Visiškai pakeisti šaltnešį	**Pavyzdys:** ▪ Perkeliant sistemą. ▪ Po nuotėkio.

Įpilti papildomo šaltnešio

Prieš pildami papildomą šaltnešį, būtinai patikrinkite lauko bloko **išorinį** šaltnešio vamzdyną (nuotėkio bandymas, vakuuminis džiovinimas).

INFORMACIJA

Priklausomai nuo įrenginių ir (arba) montavimo sąlygų, gali tekti pirma sujungti elektros instaliaciją ir tik tada įleisti aušalą.

Tipinis užduočių srautas – papildomas šaltnešis paprastai pilamas tokiais etapais:

1 Nustatykite, ar reikia (ir kiek reikia) įpilti papildomai.

2 Jei reikia, įpilkite papildomo šaltnešio.

3 Užpildykite fluorintų šiltnamio efektą sukeliančių dujų etiketę ir pritvirtinkite ją lauko bloko viduje.

Visiškai pakeisti šaltnešį

Prieš visiškai pakeisdami šaltnešį, atlikite toliau nurodytus veiksmus:

1 Iš sistemos turi būti rekuperuotas visas šaltnešis.

2 Reikia patikrinti lauko bloko **išorinį** šaltnešio vamzdyną (nuotėkio bandymas, vakuuminis džiovinimas).

3 Reikia atlikti lauko bloko **išorinio** šaltnešio vamzdyno vakuuminio džiovinimo procedūrą.

PASTABA

Prieš visiškai iš naujo užpildydami, atlikite lauke naudojamo įrenginio **vidinių** aušalo vamzdelių vakuuminį džiovinimą.

Tipinis užduočių srautas – šaltnešio keitimas paprastai atliekamas tokiais etapais:

1 Nustatykite, kiek reikia įpilti šaltnešio.

2 Įpilkite šaltnešio.

3 Užpildykite fluorintų šiltnamio efektą sukeliančių dujų etiketę ir pritvirtinkite ją lauko bloko viduje.

6.2 Apie šaltnešį

Šiame gaminyje yra fluorintų, šiltnamio efektą sukeliančių dujų. NEIŠLEISKITE dujų į atmosferą.

Aušalo tipas: R32

Pasaulinio atšilimo potencialo (GWP) reikšmė: 675

PASTABA

Pagal galiojančius teisės aktus, reglamentuojančius **fluorintų šiltnamio efektą sukeliančių dujų** naudojimą, turi būti nurodomas įrenginio šaltnešio įkrovos svoris ir CO_2 ekvivalentas.

CO_2 ekvivalentinių tonų kiekio apskaičiavimo formulė: Šaltnešio GWP vertė × bendroji šaltnešio įkrova [kg] / 1 000

Dėl papildomos informacijos kreipkitės į savo montuotoją.

ĮSPĖJIMAS

Prietaisas turi būti laikomas patalpoje, kurioje nėra pastoviai veikiančių uždegimo šaltinių (pvz., atviros liepsnos, eksploatuojamo dujų prietaiso ar eksploatuojamo elektrinio šildytuvo).

ĮSPĖJIMAS

- NEGALIMA pradurti ar deginti aušalo ciklo dalių.
- Atitirpinimo procesui paspartinti NEGALIMA naudoti valomųjų medžiagų ar priemonių, kurių nerekomendavo gamintojas.
- Žinotina, kad sistemoje esantis aušalas yra bekvapis.

ĮSPĖJIMAS

Įrenginyje esantis šaltnešis yra šiek tiek liepsnus, tačiau paprastai jis NENUTEKA. Šaltnešiui ištekėjus į patalpą ir pasiekus atvirą liepsną (pvz., degiklio, šildytuvo ar viryklės), gali kilti gaisras arba susidaryti kenksmingų dujų.

Išjunkite bet kokius degimo šildytuvus, išvėdinkite patalpą ir susisiekite su įgaliotuoju atstovu, iš kurio pirkote įrenginį.

NENAUDOKITE įrenginio, kol priežiūros specialistas nepatvirtins, kad dalis, dėl kurio ištekėjo šaltnešio, suremontuota.

6.3 Papildomo aušalo kiekio nustatymas

Jei bendras skysčio vamzdžių ilgis yra…	Tai…
≤10 m	NEPILKITE papildomo aušalo.
>10 m	R=(bendras skysčio vamzdžių ilgis (m)–10 m)×0,020 R=Papildomas kiekis (kg) (suapvalinta iki 0,01 kg)

INFORMACIJA

Vamzdžių ilgis – tai skysčio vamzdžių ilgis į vieną pusę.

6.4 Iš naujo užpildomo aušalo kiekio nustatymas

INFORMACIJA

Jei reikia visai iš naujo užpildyti, bendras aušalo kiekis: gamykloje įleisto aušalo kiekis (žr. įrenginio informacinėje lentelėje) + nustatytas papildomas kiekis.

6.5 Papildomo aušalo įleidimas

ĮSPĖJIMAS

- Naudokite tik šaltnešį R32. Kitos medžiagos gali sukelti sprogimą ir nelaimingą atsitikimą.
- R32 sudėtyje yra fluorintų šiltnamio efektą sukeliančių dujų. Jų visuotinio atšilimo potencialo (GWP) rodiklio vertė yra 675. NEIŠLEISKITE šių dujų į atmosferą.
- Pilant šaltnešį, BŪTINA mūvėti apsaugines pirštines ir dėvėti apsauginius akinius.

Būtina sąlyga: Prieš įleisdami aušalą, įsitikinkite, kad aušalo vamzdžiai prijungti ir patikrinti (atlikus nuotėkio bandymą ir vakuuminį džiovinimą).

1 Prijunkite aušalo cilindrą prie techninės priežiūros angos.

2 Įpilkite papildomo aušalo.

3 Atidarykite dujų stabdymo vožtuvą.

6.6 Fluorintų šiltnamio efektą sukeliančių dujų etiketės tvirtinimas

1 Užpildykite etiketę:

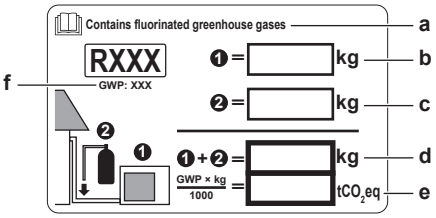

- **a** Jei su įrenginiu pateikta daugiakalbė fluorintų šiltnamio efektą sukeliančių dujų etiketė (žr. priedus), nulupkite reikiamos kalbos lipduką ir priklijuokite **a** viršuje.
- **b** Gamyklinė šaltnešio įkrova: žr. įrenginio vardinę plokštelę
- **c** Papildomas įpilto šaltnešio kiekis
- **d** Visa šaltnešio įkrova
- **e** Visos šaltnešio įkrovos **fluorintų šiltnamio efektą sukeliančių dujų kiekis** išreiškiamas CO_2 tonų ekvivalentu.
- **f** GWP = pasaulinio atšilimo potencialas

PASTABA

Pagal galiojančius teisės aktus, reglamentuojančius **fluorintų šiltnamio efektą sukeliančių dujų** naudojimą, turi būti nurodomas įrenginio šaltnešio įkrovos svoris ir CO_2 ekvivalentas.

CO_2 ekvivalentinių tonų kiekio apskaičiavimo formulė: Šaltnešio GWP vertė × bendroji šaltnešio įkrova [kg] / 1 000

Naudokite GWP vertę, nurodytą šaltnešio įkrovos etiketėje.

2 Pritvirtinkite etiketę lauke naudojamo įrenginio viduje šalia dujų ir skysčio stabdymo vožtuvų.

7 Elektros instaliacija

PAVOJUS: GALIMA MIRTIS NUO ELEKTROS SROVĖS

ĮSPĖJIMAS

- Visus elektros laidus PRIVALO sujungti kvalifikuotas elektrikas ir elektros instaliacija TURI atitikti taikomus teisės aktus.
- Elektros jungtis junkite prie fiksuotos instaliacijos.
- Visi atskirai įsigyti komponentai ir elektros instaliacijos darbai TURI atitikti taikomus teisės aktus.

ĮSPĖJIMAS

VISADA naudokite daugiagyslius maitinimo kabelius.

ĮSPĖJIMAS

Jei pažeidžiamas maitinimo kabelis, siekiant išvengti pavojų jį TURI pakeisti gamintojas, jo priežiūros agentas arba kitas panašią kvalifikaciją turintis asmuo.

ĮSPĖJIMAS

NEJUNKITE maitinimo kabelio prie patalpos bloko. Kitaip galite gauti elektros smūgį arba sukelti gaisrą.

ĮSPĖJIMAS

- Gaminyje NENAUDOKITE vietinių elektros sistemos dalių.
- NENUKREIPKITE, pvz., drenažo siurblio ir kt. komponentų maitinimo nuo kontaktų bloko. Kitaip galite gauti elektros smūgį arba sukelti gaisrą.

ĮSPĖJIMAS

Laikykite jungiamuosius laidus atokiai nuo šiluminės izoliacijos neturinčių varinių vamzdžių, nes tokie vamzdžiai labai įkaista.

ĮSPĖJIMAS

Imkitės atitinkamų priemonių, kad įrenginys netaptų prieglobsčiu mažiems gyvūnėliams. Mažiems gyvūnėliams palietus elektrines dalis gali sutrikti veikimas, įrenginys gali imti rūkti ar užsidegti.

7.1 Standartinių laidų komponentų specifikacijos

Komponentas		
Maitinimo kabelis	Įtampa	220~240 V
	Fazė	1~
	Dažnis	50 Hz
	Laidų dydžiai	TURI atitikti galiojančius reglamentus
Jungiamasis kabelis (patalpa↔laukas)		Keturgyslis kabelis ≥1,5 mm², tinka 220~240 V
Rekomenduojamas vietinis saugiklis		16 A
Nuotėkio į įžeminimo grandinę jungtuvas		TURI atitikti galiojančius reglamentus

7.2 Elektros laidų prijungimas prie lauko įrenginio

1 Nuimkite priežiūros dangtį.

2 Atidarykite laido spaustuką.

3 Kaip nurodyta toliau, prijunkite jungiamąjį ir maitinimo kabelius:

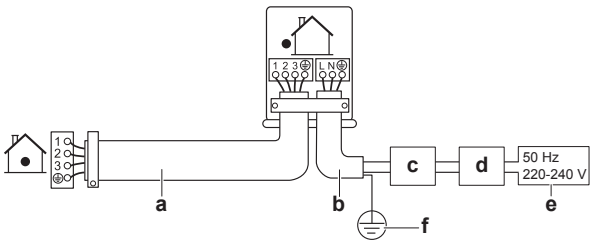

a Jungiamasis kabelis
b Maitinimo kabelis
c Jungtuvas
d Liekamosios srovės apsaugas
e Maitinimas
f Įžeminimas

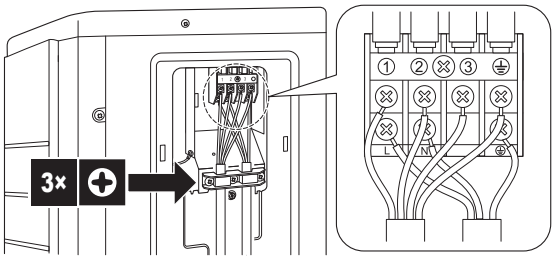

4 Gerai priveržkite kontaktų sraigtus. Rekomenduojame naudoti kryžminį atsuktuvą.

8 Lauke naudojamo įrenginio montavimo pabaiga

8.1 Lauke naudojamo įrenginio montavimo pabaiga

1 Izoliuokite ir pritvirtinkite šaltnešio vamzdyną bei kabelius kaip parodyta:

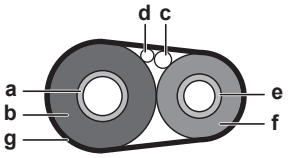

a Dujų vamzdis
b Dujų vamzdžio izoliacija
c Jungiamasis kabelis
d Vietiniai laidai (jei yra)
e Skysčio vamzdis
f Skysčio vamzdžio izoliacija
g Apdailos juostelė

2 Sumontuokite priežiūros dangtį.

8.2 Kaip uždaryti lauko bloką

PASTABA

Uždarydami lauko bloko dangtį, užtikrinkite, kad priveržimo sukimo momentas NEVIRŠYTŲ 1,3 N•m.

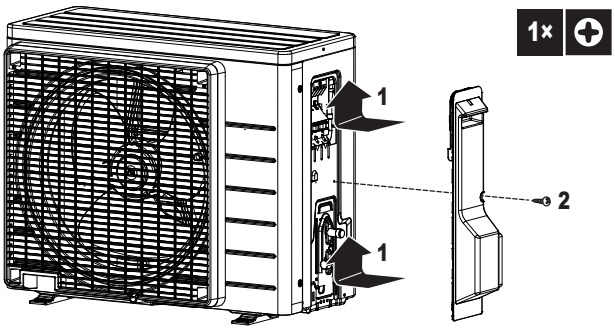

9 Paruošimas naudoti

PASTABA

Įrenginį galima eksploatuoti TIK su veikiančiais termistoriais ir (arba) slėgio jutikliais (jungikliais). Priešingu atveju gali sudegti kompresorius.

9.1 Kontrolinis sąrašas prieš eksploatacijos pradžią

Sumontavę bloką, pirmiausia patikrinkite toliau nurodytus dalykus. Atlikus visus patikrinimus, įrenginį reikia uždaryti. Uždarę įjunkite įrenginį.

☐	**Patalpose naudojamas įrenginys** tinkamai pritvirtintas.
☐	**Lauke naudojamas įrenginys** tinkamai pritvirtintas.
☐	Sistema tinkamai **įžeminta**, o įžeminimo gnybtai užveržti.
☐	**Maitinimo šaltinio įtampa** atitinka įrenginio identifikacinėje etiketėje nurodytą įtampą.
☐	Jungiklių dėžutėje NĖRA **atsilaisvinusių jungčių** arba sugedusių elektros komponentų.
☐	Patalpose ir lauke naudojamų įrenginių viduje NĖRA **sugadintų komponentų** arba **suspaustų vamzdžių**.
☐	NĖRA **aušalo nuotėkio**.
☐	**Aušalo vamzdžiai** (dujinio ir skysto) turi šilumos izoliaciją.
☐	Sumontuoti tinkamo dydžio ir tinkamai izoliuoti **vamzdžiai**.
☐	Lauke naudojamo įrenginio **stabdymo vožtuvai** (dujų ir skysčio) visiškai atidaryti.
☐	**Išorinė instaliacija** tarp lauke ir patalpose naudojamų įrenginių sumontuota pagal šį dokumentą ir taikomus teisės aktus.
☐	**Drenažas** Įsitikinkite, kad skysčiai sklandžiai nuteka. **Galima pasekmė:** Gali lašėti vandens kondensatas.
☐	Patalpos blokas priima **naudotojo sąsajos** signalus.
☐	**Vidiniam sujungimui** panaudoti nurodyti jungiamieji laidai.
☐	**Saugikliai, jungtuvai** arba vietiniai apsaugos įtaisai turi būti įrengiami pagal šį dokumentą ir NEAPEITI.

9.2 Kontrolinis sąrašas pradedant eksploatuoti

☐	**Oro išleidimas.**
☐	**Bandomasis paleidimas.**

9.3 Bandomasis paleidimas

Būtina sąlyga: Maitinimo rodikliai TURI patekti į nurodytą diapazoną.

Būtina sąlyga: Eksploatacijos bandymą galima atlikti vėsinimo arba šildymo režimu.

Būtina sąlyga: Eksploatacijos bandymą reikia atlikti vadovaujantis patalpos bloko eksploatacijos vadovu, kad visos funkcijos ir dalys veiktų tinkamai.

1. Vėsinimo režimu pasirinkite žemiausią programuojamą temperatūrą. Šildymo režimu pasirinkite aukščiausią programuojamą temperatūrą. Prireikus eksploatacijos bandymą galima išjungti.
2. Atlikę eksploatacijos bandymą, nustatykite įprastą temperatūros lygį. Vėsinimo režimu: 26~28°C, šildymo režimu: 20~24°C.
3. Sistema nustoja veikti praėjus 3 minutėms nuo bloko išjungimo.

INFORMACIJA

- Net ir išjungtas, įrenginys vartoja energiją.
- Įjungus maitinimą po energijos tiekimo trūkio, grąžinamas paskutinis parinktas režimas.

9.4 Lauke naudojamo įrenginio įjungimas

Vidaus įrenginio vadove aprašytas sistemos konfigūravimas ir įdiegimas į eksploataciją.

10 Trikčių šalinimas

10.1 Trikčių diagnostika pagal lauko bloko PCB šviesos diodus

Šviesos diodas		Diagnostika
◐	Mirksi	Normalu. ▪ Patikrinkite patalpos bloką.
☼	Šviečia	▪ Išjunkite ir vėl įjunkite maitinimą, tada patikrinkite šviesos diodą po maždaug 3 minučių. Jei šviesos diodas vėl įsijungia, vadinasi sugedo lauko bloko PCB.
●	Išjungta	1 Maitinimo įtampa (energijai taupyti). 2 Elektros tiekimo triktis. 3 Išjunkite ir vėl įjunkite maitinimą, tada po maždaug 3 minučių patikrinkite šviesos diodą. Jei šviesos diodas vėl išsijungia, vadinasi, sugedo lauko bloko PCB.

PAVOJUS: GALIMA MIRTIS NUO ELEKTROS SROVĖS

- Kai įrenginys neveikia, PCB šviesos diodai išsijungia, kad būtų taupoma energija.
- Net kai šviesos diodai nešviečia, kontaktų blokas ir PCB gali būti maitinami.

11 Išmetimas

PASTABA

NEBANDYKITE išmontuoti sistemos patys: sistemos išmontavimo, tvarkyti šaltnešio, alyvos ir kitų komponentų tvarkymo darbai TURI būti vykdomi laikantis taikomų teisės aktų. Įrenginius REIKIA pristatyti į specializuotą pakartotinio panaudojimo, perdirbimo ir utilizavimo įstaigą.

- Įrenginiai pažymėti šiuo simboliu:

Tai reiškia, kad elektriniai ar elektroniniai gaminiai NETURI būti išmetami kartu su buitinėmis atliekomis. NEBANDYKITE išmontuoti sistemos patys: išmontuoti sistemą, tvarkyti šaltnešį, alyvą ir kitas dalis turi įgaliotasis montuotojas, laikydamasis galiojančių teisės aktų.

Įrenginius reikia pristatyti į specializuotą pakartotinio panaudojimo, perdirbimo ir utilizavimo įstaigą. Jei šį gaminį utilizuosite tinkamai, padėsite išvengti neigiamų padarinių aplinkai ir žmogaus sveikatai. Dėl papildomos informacijos susisiekite su savo vietos savivaldybe.

12 Techniniai duomenys

- Naujausių techninių duomenų **poaibis** pateikiamas regioninėje Daikin svetainėje (ji pasiekiama viešai).
- **Visas naujausių techninių duomenų rinkinys** pateikiamas Daikin Business Portal (taikomas tapatumo nustatymas).

12.1 elektros instaliacijos schema.

12.1.1 Suvienodintos elektros instaliacijos schemos legenda

Taikomų dalių ir numeracijos informacijos rasite ant įrenginio pateiktoje elektros instaliacijos schemoje. Visų dalių numeracija vykdoma arabiškais skaitmenimis didėjančia tvarka, tolesnėje apžvalgoje ji žymima "*" dalies kode.

Simbolis	Reikšmė	Simbolis	Reikšmė
	Jungtuvas		Apsauginis įžeminimas
	Jungtis		Apsauginis įžeminimas (sraigtas)
	Jungtis		Lygintuvas
	Įžeminimas		Relės jungtis
	Vietinė instaliacija		Trumpojo jungimo jungtis
	Saugiklis		Kontaktas
INDOOR	Patalpos blokas		Kontaktų juosta
OUTDOOR	Lauko blokas	○ ●	Laidų spaustukas
	Liekamosios srovės apsaugas		

Simbolis	Spalva	Simbolis	Spalva
BLK	Juoda	ORG	Oranžinė
BLU	Mėlyna	PNK	Rožinė
BRN	Ruda	PRP, PPL	Violetinė
GRN	Žalia	RED	Raudona
GRY	Pilka	WHT	Balta
		YLW	Geltona

Simbolis	Reikšmė
A*P	Spausdintinės schemos plokštė
BS*	Įjungimo/išjungimo mygtukas, valdymo jungiklis
BZ, H*O	Zirzeklis
C*	Kondensatorius
AC*, CN*, E*, HA*, HE*, HL*, HN*, HR*, MR*_A, MR*_B, S*, U, V, W, X*A, K*R_*, NE	Sujungimas, jungtis
D*, V*D	Diodas
DB*	Diodų tiltas
DS*	DIP jungiklis
E*H	Šildytuvas
FU*, F*U, (informacijos apie charakteristikas, rasite PCB, bloko viduje)	Saugiklis
FG*	Jungtis (rėmo įžeminimas)

Simbolis	Reikšmė
H*	Laidų pynė
H*P, LED*, V*L	Kontrolinė lemputė, šviesos diodas
HAP	Šviesos diodas (veikimo stebėjimo, žalias)
HIGH VOLTAGE	Aukštoji įtampa
IES	Jutiklis "Intelligent Eye"
IPM*	Išmanusis maitinimo modulis
K*R, KCR, KFR, KHuR, K*M	Magnetinė relė
L	Teka srovė
L*	Ritė
L*R	Reaktorius
M*	Žingsninis variklis
M*C	Kompresoriaus variklis
M*F	Ventiliatoriaus variklis
M*P	Drenažo siurblio variklis
M*S	Sukiojimo variklis
MR*, MRCW*, MRM*, MRN*	Magnetinė relė
N	Neutralus
n=*, N=*	Praginų pro ferito šerdį skaičius
PAM	Moduliuojamos amplitudės impulsas
PCB*	Spausdintinės schemos plokštė
PM*	Maitinimo modulis
PS	Maitinimo šaltinio perjungimas
PTC*	PTC termistorius
Q*	Izoliuotųjų vartų dvipolis tranzistorius (IGBT)
Q*C	Jungtuvas
Q*DI, KLM	Nuotėkio į įžeminimo grandinę jungtuvas
Q*L	Apsauga nuo perkrovos
Q*M	Termojungiklis
Q*R	Liekamosios srovės apsaugas
R*	Varžas
R*T	Termistorius
RC	Imtuvas
S*C	Ribinis jungiklis
S*L	Plūdinis jungiklis
S*NG	Šaltnešio nuotėkio detektorius
S*NPH	Slėgio jutiklis (aukštas slėgis)
S*NPL	Slėgio jutiklis (žemas slėgis)
S*PH, HPS*	Slėgio jungiklis (aukštas slėgis)
S*PL	Slėgio jungiklis (žemas slėgis)
S*T	Termostatas
S*RH	Drėgnumo jutiklis
S*W, SW*	Valdymo jungiklis
SA*, F1S	Viršįtampio slopintuvas
SR*, WLU	Signalo imtuvas
SS*	Rinkiklis
SHEET METAL	Kontaktų juostos fiksuotoji plokštė
T*R	Transformatorius
TC, TRC	Siųstuvas
V*, R*V	Varistorius

Simbolis	Reikšmė
V*R	Diodų tiltelis, izoliuotųjų vartų dvipolio tranzistoriaus (IGBT) maitinimo modulis
WRC	Belaidis nuotolinis valdiklis
X*	Kontaktas
X*M	Kontaktų juosta (blokas)
Y*E	Elektroninio plėtimosi vožtuvo ritė
Y*R, Y*S	Reversinio elektromagnetinio vožtuvo ritė
Z*C	Ferito šerdis
ZF, Z*F	Triukšmo filtras

12.2 Vamzdžių schema

12.2.1 Vamzdžių schema: lauke naudojamas įrenginys

RXF20C, RXF25C, RXF35C, ARXF20C, ARXF25C, ARXF35C

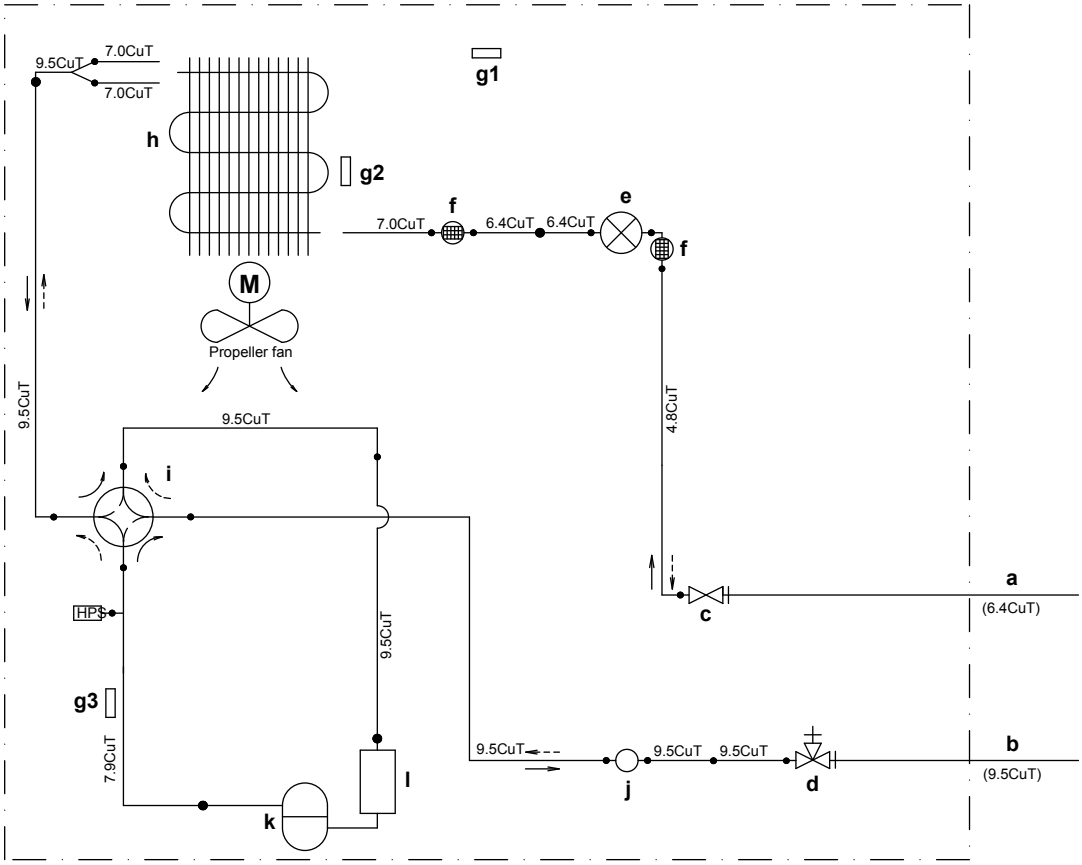

RXF42C, ARXF42C

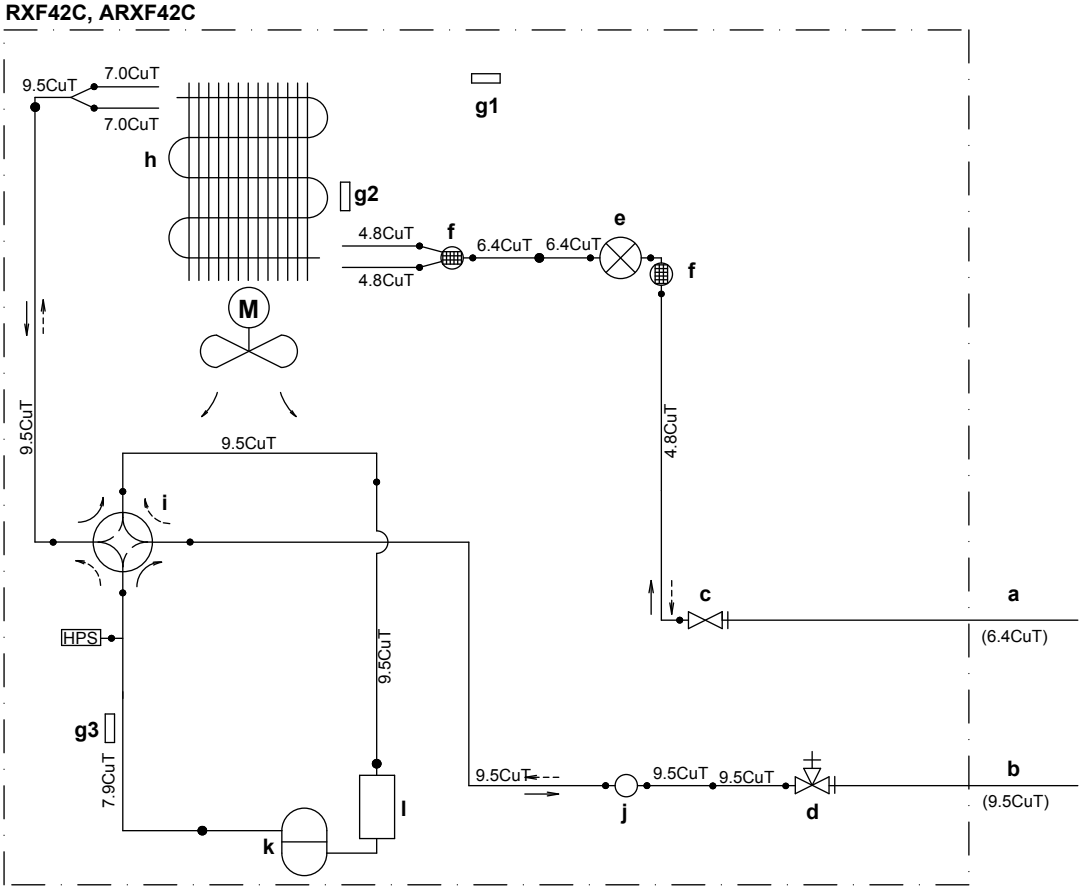

a	Skysčio vietinis vamzdynas	**h**	Šilumokaičio termistorius
b	Dujų vietinis vamzdynas	**i**	Keturšakis vožtuvas (įjungtas: šildymas)
c	Skysčio uždarymo vožtuvas	**j**	Duslintuvas
d	Dujų uždarymo vožtuvas	**k**	Kompresorius
e	Elektroninis išsiplėtimo vožtuvas	**l**	Slėginis akumuliatorius
f	Duslintuvas su filtru	**HPS**	Aukšto slėgio jungiklis (automatinis nustatymas iš naujo)
g1	Lauko temperatūros termistorius	**M**	Propelerinis ventiliatorius
g2	Šilumokaičio termistorius	---->	Šaltnešio srautas: vėsinimas
g3	Išleidimo vamzdžio termistorius	——>	Šaltnešio srautas: šildymas

DAIKIN ISITMA VE SOĞUTMA SİSTEMLERİ SAN.TİC. A.Ş.
Gülsuyu Mahallesi, Fevzi Çakmak Caddesi, Burçak Sokak, No:20, 34848 Maltepe
İSTANBUL / TÜRKİYE
Tel: 0216 453 27 00
Faks: 0216 671 06 00
Çağrı Merkezi: 444 999 0
Web: www.daikin.com.tr

Copyright 2020 Daikin

DAIKIN EUROPE N.V.
Zandvoordestraat 300, B-8400 Oostende, Belgium

3P519299-12X 2020.12