Addendum book for optional equipment



EBSH/X(B)*D* / ETSH/X(B)*E* /
EHSH/X(B)*E* / ELSH/X(B)*E*
+ demand PCB
+ wired room thermostat
+ wireless room thermostat
+ heat pump convector
+ remote indoor/outdoor sensor
+ human comfort interface
+ LAN adapter / WLAN module
+ bizone kit

EN **Before obtaining access to terminals, all power supply circuits must be interrupted.**
IMPROPER INSTALLATION OR ATTACHMENT OF EQUIPMENT OR OPTIONAL EQUIPMENT COULD RESULT IN ELECTRIC SHOCK, SHORT-CIRCUIT, LEAKS, FIRE OR OTHER DAMAGE.ONLY USE OPTIONAL EQUIPMENT MADE OR APPROVED BY THE MANUFACTURER AND SPECIFICALLY DESIGNED FOR USE WITH THE EQUIPMENT, AND HAVE IT INSTALLED BY A PROFESSIONAL.
IF UNSURE OF INSTALLATION PROCEDURES OR USE, ALWAYS CONTACT YOUR DEALER FOR ADVICE AND INFORMATION.

DE **Vor Zugriff auf die klemmen müssen die Stromkreise der Spannungsversorgung unterbrochen werden.**
UNSACHGEMÄSSES INSTALLIEREN ODER ANBRINGEN VON ANLAGE ODER SONDERZUBEHÖR KANN ZU STROMSCHLAG, KURZSCHLUSS, LECKAGEN, BRAND UND ANDEREN SCHÄDEN FÜHREN.
VERWENDEN SIE AUSSCHLIESSLICH VOM HERSTELLER GEFERTIGTES ODER ZUGELASSENES SONDERZUBEHÖR, DAS SPEZIELL FÜR DIE ANLAGE ENTWICKELT WURDE UND LASSEN SIE ES VON EINEM FACHMANN INSTALLIEREN.
SOLLTEN SIE FRAGEN ZUR INSTALLATION ODER ZUM BETRIEB HABEN, WENDEN SIE SICH BITTE AN IHREN HÄNDLER. ER BERÄT UND INFORMIERT SIE.

FR **Avant d'accéder aux moyens de raccordement, tous les circuits d'alimentation doivent être déconnectés.**
L'INSTALLATION OU LA FIXATION INCORRECTE DE L'ÉQUIPEMENT OU DE L'ÉQUIPEMENT EN OPTION PEUT ENTRAÎNER UNE DÉCHARGE ÉLECTRIQUE, UN COURT-CIRCUIT, DES FUITES, UN INCENDIE OU D'AUTRES DOMMAGES. UTILISEZ UNIQUEMENT L'ÉQUIPEMENT EN OPTION FABRIQUÉ OU APPROUVÉ PAR LE FABRICANT ET SPÉCIALEMENT CONÇU POUR ÊTRE UTILISÉ AVEC L'ÉQUIPEMENT ET CONFIEZ L'INSTALLATION À UN PROFESSIONNEL.
EN CAS DE DOUTES QUANT AUX PROCÉDURES D'INSTALLATION OU D'UTILISATION, PRENEZ TOUJOURS CONTACT AVEC VOTRE DISTRIBUTEUR POUR OBTENIR DES CONSEILS ET DES INFORMATIONS.

NL **Voordat u zich toegang tot de klemmen verschaft dienen alle spanningscircuits afgesloten te worden.**
EEN VERKEERDE INSTALLATIE OF BEVESTIGING VAN APPARATUUR OF OPTIONELE APPARATUUR KAN EEN ELEKTRISCHE SCHOK, EEN KORTSLUITING, LEKKEN OF BRAND VEROORZAKEN OF NOG ANDERE BESCHADIGINGEN. GEBRUIK UITSLUITEND DOOR DE FABRIKANT VERVAARDIGDE OF GOEDGEKEURDE OPTIONELE APPARATUUR DIE SPECIFIEK WERDEN ONTWORPEN OM MET HET TOESTEL TE WERKEN EN LAAT EEN ERVAREN TECHNICUS DEZE APPARATUUR MONTEREN.
NEEM VOOR ADVIES EN INFORMATIE STEEDS CONTACT OP MET UW VERDELER WANNEER U NIET ZEKER BENT HOE TE MONTEREN OF TE GEBRUIKEN.

ES **Antes de acceder a los terminales se deben cortar todos los circuitos de alimentación eléctrica.**
UNA INSTALACIÓN O UN MONTAJE INCORRECTOS DE LOS EQUIPOS O DE EQUIPOS OPCIONALES PUEDE PROVOCAR DESCARGAS ELÉCTRICAS, CORTOCIRCUITOS, FUGAS, INCENDIOS U OTROS DAÑOS. UTILICE SOLO EQUIPOS OPCIONALES DEL FABRICANTE O QUE CUENTEN CON SU AUTORIZACIÓN Y DISEÑADOS ESPECÍFICAMENTE PARA ESTE EQUIPO, Y DEJE SIEMPRE SU INSTALACIÓN EN MANOS DE UN PROFESIONAL.
SI NO ESTÁ SEGURO DE LOS PROCEDIMIENTOS DE INSTALACIÓN O DE UTILIZACIÓN, PÓNGASE EN CONTACTO CON SU DISTRIBUIDOR PARA QUE LE ACONSEJE O LE AMPLÍE LA INFORMACIÓN.

IT **Prima di accedere ai terminali, occorre interrompere l'alimentazione di tutti i circuiti dell'unità.**
L'INSTALLAZIONE O IL COLLEGAMENTO NON CORRETTI DELL'APPARECCHIO O DELLE APPARECCHIATURE OPZIONALI POTREBBE DARE LUOGO A FOLGORAZIONI, CORTOCIRCUITI, PERDITE, INCENDI O ALTRI DANNI. UTILIZZARE ESCLUSIVAMENTE LE APPARECCHIATURE OPZIONALI FABBRICATE O APPROVATE DAL COSTRUTTORE E SPECIFICATAMENTE PROGETTATE PER L'USO CON L'APPARECCHIO, E FARLE INSTALLARE DA UN TECNICO PROFESSIONISTA.
IN CASO DI DUBBI SULLE PROCEDURE D'INSTALLAZIONE O SULL'UTILIZZO, CONTATTARE SEMPRE IL PROPRIO RIVENDITORE PER AVERE SUGGERIMENTI E INFORMAZIONI.

EL **Πριν εργασθείτε στους ακροδέκτες, πρέπει να διακοπούν όλα τα κυκλώματα παροχής ρεύματος.**
Η ΜΗ ΕΝΔΕΔΕΙΓΜΕΝΗ ΕΓΚΑΤΑΣΤΑΣΗ Ή ΣΥΝΔΕΣΗ ΤΟΥ ΕΞΟΠΛΙΣΜΟΥ Ή ΤΟΥ ΠΡΟΑΙΡΕΤΙΚΟΥ ΕΞΟΠΛΙΣΜΟΥ ΕΝΔΕΧΕΤΑΙ ΝΑ ΠΡΟΚΑΛΕΣΕΙ ΗΛΕΚΤΡΟΠΛΗΞΙΑ, ΒΡΑΧΥΚΥΚΛΩΜΑ, ΔΙΑΡΡΟΕΣ, ΠΥΡΚΑΓΙΑ Ή ΖΗΜΙΑ ΑΛΛΟΥ ΕΙΔΟΥΣ. ΧΡΗΣΙΜΟΠΟΙΕΙΤΕ ΜΟΝΟ ΠΡΟΑΙΡΕΤΙΚΟ ΕΞΟΠΛΙΣΜΟ Ο ΟΠΟΙΟΣ ΕΧΕΙ ΚΑΤΑΣΚΕΥΑΣΤΕΙ Ή ΕΓΚΡΙΘΕΙ ΑΠΟ ΤΟΝ ΚΑΤΑΣΚΕΥΑΣΤΗ ΚΑΙ ΕΧΕΙ ΣΧΕΔΙΑΣΤΕΙ ΕΙΔΙΚΑ ΓΙΑ ΧΡΗΣΗ ΜΕ ΤΟΝ ΕΞΟΠΛΙΣΜΟ ΚΑΙ ΑΝΑΘΕΣΤΕ ΤΗΝ ΕΓΚΑΤΑΣΤΑΣΗ ΤΟΥ ΣΕ ΕΠΑΓΓΕΛΜΑΤΙΑ.
ΑΝ ΔΕΝ ΕΙΣΤΕ ΣΙΓΟΥΡΟΙ ΓΙΑ ΤΙΣ ΔΙΑΔΙΚΑΣΙΕΣ ΕΓΚΑΤΑΣΤΑΣΗΣ Ή ΧΡΗΣΗΣ, ΕΠΙΚΟΙΝΩΝΗΣΤΕ ΜΕ ΤΟΝ ΑΝΤΙΠΡΟΣΩΠΟ ΓΙΑ ΣΥΜΒΟΥΛΕΣ ΚΑΙ ΠΛΗΡΟΦΟΡΙΕΣ.

PT **Antes de obter acesso aos terminais, todos os circuitos de alimentação eléctrica devem ser interrompidos.**
A INSTALAÇÃO OU FIXAÇÃO INADEQUADA DO EQUIPAMENTO OU DO EQUIPAMENTO OPCIONAL PODE PROVOCAR CHOQUES ELÉTRICOS, CURTOS-CIRCUITOS, FUGAS, INCÊNDIOS OU OUTROS DANOS. UTILIZE APENAS O EQUIPAMENTO OPCIONAL FEITO E APROVADO PELO FABRICANTE E ESPECIFICAMENTE CONCEBIDO PARA UTILIZAÇÃO COM O EQUIPAMENTO E ASSEGURE-SE DE QUE É INSTALADO POR UM PROFISSIONAL.
SE TIVER DÚVIDAS SOBRE OS PROCEDIMENTOS DE INSTALAÇÃO OU UTILIZAÇÃO, CONTACTE SEMPRE O SEU REPRESENTANTE PARA OBTER ESCLARECIMENTOS E INFORMAÇÕES.

RU **Перед тем, как открыть доступ к электрическим контактам, обесточьте линию.**
НЕПРАВИЛЬНЫЙ МОНТАЖ ИЛИ ПОДСОЕДИНЕНИЕ ОБОРУДОВАНИЯ ИЛИ ДОПОЛНИТЕЛЬНОГО ОБОРУДОВАНИЯ МОГУТ ПРИВЕСТИ К ПОРАЖЕНИЮ ЭЛЕКТРИЧЕСКИМ ТОКОМ, КОРОТКОМУ ЗАМЫКАНИЮ, УТЕЧКАМ, ПОЖАРУ ИЛИ ДРУГОМУ УЩЕРБУ. ИСПОЛЬЗУЙТЕ ТОЛЬКО ДОПОЛНИТЕЛЬНОЕ ОБОРУДОВАНИЕ, КОТОРОЕ ИЗГОТОВЛЕНО ИЛИ ОДОБРЕНО ПРОИЗВОДИТЕЛЕМ И СПЕЦИАЛЬНО РАЗРАБОТАНО ДЛЯ ИСПОЛЬЗОВАНИЯ С ДАННЫМ ОБОРУДОВАНИЕМ. ДОПОЛНИТЕЛЬНОЕ ОБОРУДОВАНИЕ ДОЛЖНЫ УСТАНАВЛИВАТЬ ТОЛЬКО СПЕЦИАЛИСТЫ.
В СЛУЧАЕ СОМНЕНИЙ ПО ПОВОДУ МОНТАЖА ИЛИ ЭКСПЛУАТАЦИИ СИСТЕМЫ ОБРАТИТЕСЬ ЗА СОВЕТОМ И ДОПОЛНИТЕЛЬНОЙ ИНФОРМАЦИЕЙ К ДИЛЕРУ, ПРЕДСТАВЛЯЮЩЕМУ КОМПАНИЮ В ВАШЕМ РЕГИОНЕ.

TR DA SV NO FI PL CS HR HU RO SL SK BG ET LT LV SR SQ CA **on rear cover**

4P708132-1 A 0000000Y

4P708132-1A 2026.07

EN **Addendum book for optional equipment**
DE **Ergänzendes Buch für optionale Ausstattungen**
FR **Ouvrage complémentaire pour l'équipement en option**
NL **Addendum boek voor optionele apparatuur**
ES **Anexo para equipo opcional**
IT **Manuale di supplemento per le apparecchiature opzionali**
EL **Συμπληρωματικό εγχειρίδιο για τον προαιρετικό εξοπλισμό**
PT **Livro de anexo para equipamento opcional**
RU **Приложение к руководству для дополнительного оборудования**
TR **Opsiyonel cihazlar ve aksesuarlar için ek kılavuz**
DA **Tillægsbog for ekstraudstyr**
SV **Tilläggsbok för tillvalsutrustning**
NO **Ekstrabok for valgfritt utstyr**
FI **Lisävarusteiden liitekirja**
PL **Dodatek dotyczący wyposażenia opcjonalnego**
CS **Doplňující příručka pro volitelné vybavení**
HR **Dodatni priručnik za opcionalnu opremu**
HU **Kiegészítő kézikönyv az opcionális berendezésekhez**
RO **Broşură cu anexe pentru echipament opţional**
SL **Dodatek za opcijsko opremo**
SK **Doplnok k voliteľnému príslušenstvu**
BG **Допълнителен наръчник за оборудване, предлагано като опция**
ET **Valikuliste toodete lisaraamat**
LT **Pasirenkamos įrangos papildoma knyga**
LV **Papildaprīkojuma papildinājumu grāmata**
SR **Dodatak posvećen opcionoj opremi**
SQ **Libri shtesë për pajisjet opsionale**
CA **Apèndix per a equipament opcional**

1 Unit

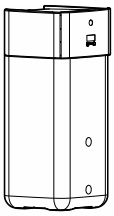

EBSH/X(B)*D*
ETSH/X(B)*E*
EHSH/X(B)*E*
ELSH/X(B)*E*

+

-demand PCB
-wired room thermostat
-wireless room thermostat
-heat pump convector
-remote indoor/outdoor sensor
-human comfort interface
-LAN adapter / WLAN module
-bizone kit

Table of Contents

1 Unit 2
2 Routing 3
2.1 X12M / X15M 3
3 Demand PCB 4
3.1 Unit + EKRP1AHTA 4
4 Wired room thermostat 5
4.1 Unit + EKWUFHTA1V3 5
5 Wireless room thermostat 5
5.1 Unit + EKRTRB+EKRTETS 5
6 Heat pump convector 7
6.1 Unit + FWXV/T/M10~20ATV3 7
7 Remote indoor/outdoor sensor 9
7.1 Unit + KRCS01-1 / EKRSCA1 9
8 Human comfort interface 9
8.1 Unit + BRC1HHDA* 9
9 LAN adapter 9
9.1 Unit + BRP069A62 9
10 WLAN module 10
10.1 Unit + BRP069A71 10
11 Bizone kit 11

11.1 Unit + EKMIKPOA / EKMIKPHA..... 11

2 Routing

2.1 X12M / X15M

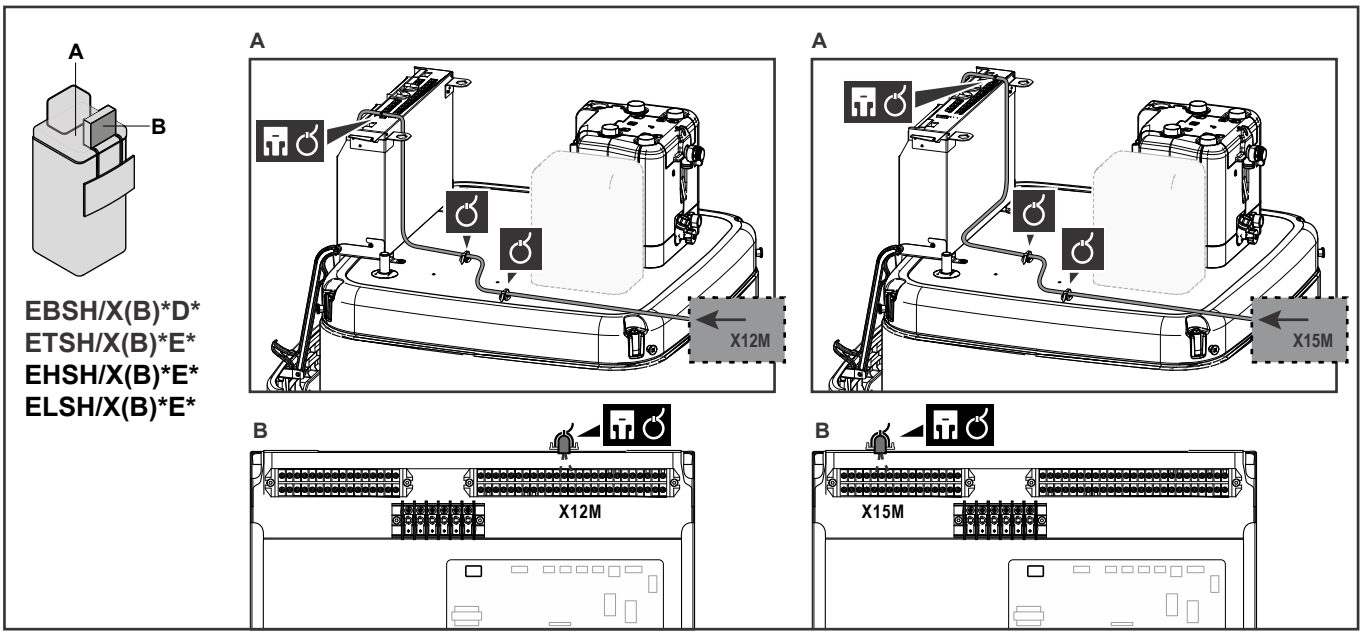

3 Demand PCB

3.1 Unit + EKRP1AHTA

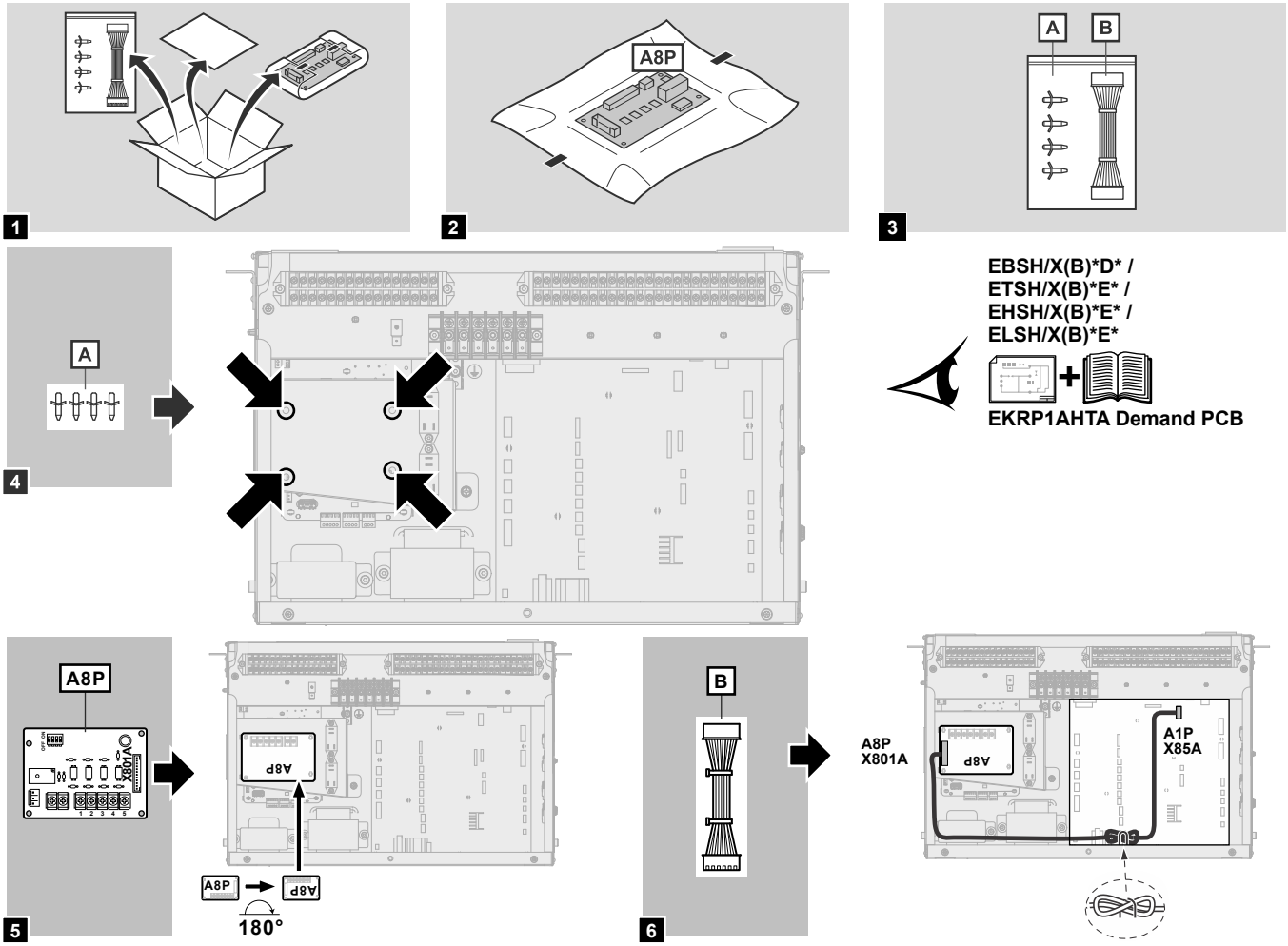

4 Wired room thermostat

4.1 Unit + EKWUFHTA1V3

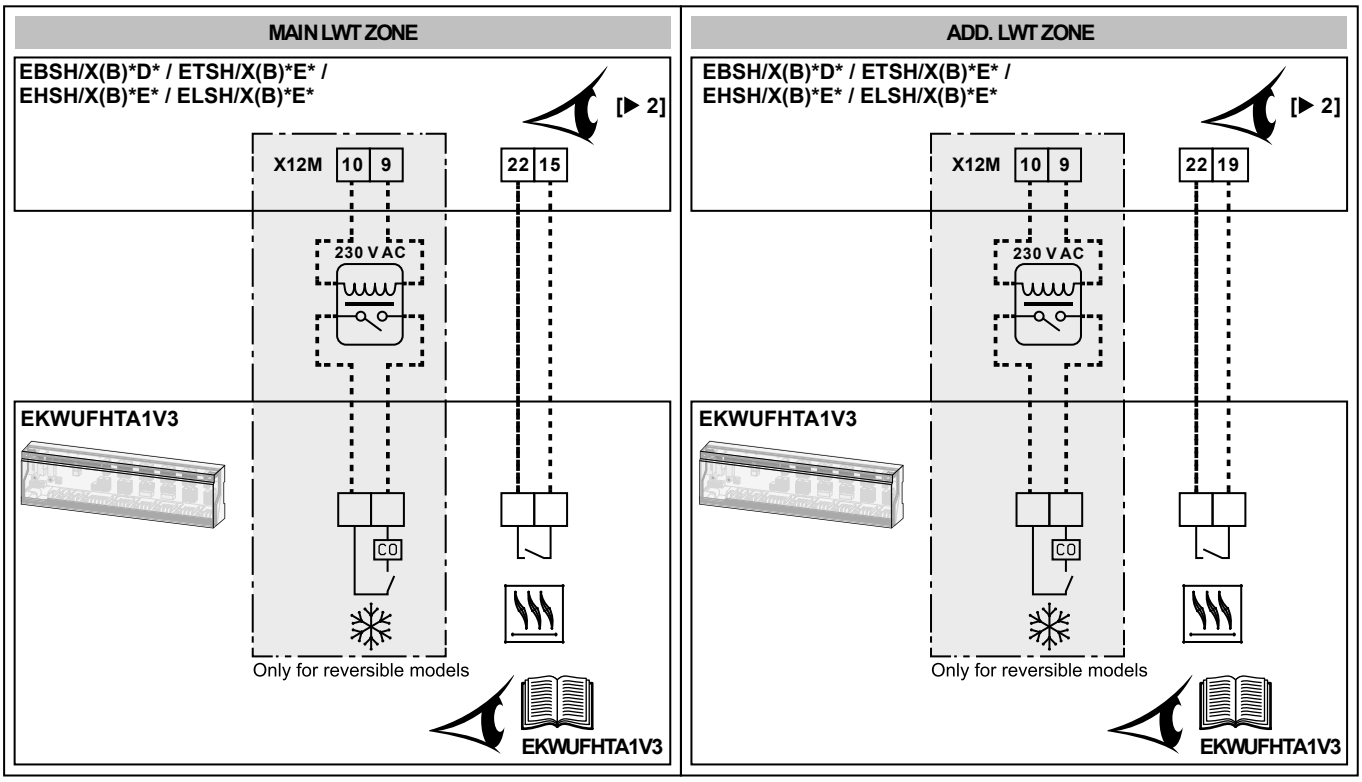

5 Wireless room thermostat

5.1 Unit + EKRTRB+EKRTETS

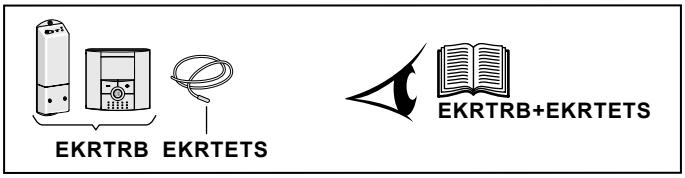

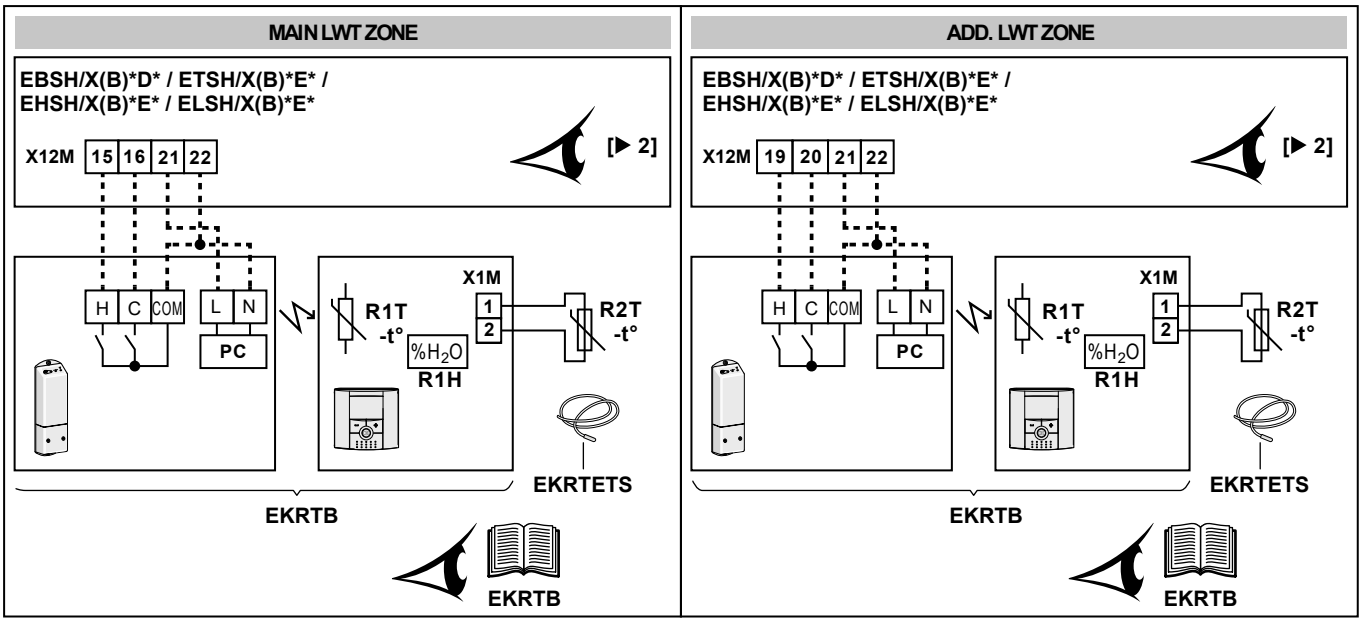

5 Wireless room thermostat

MAIN LWT ZONE	ADD. LWT ZONE
EN Main leaving water temperature zone	EN Additional leaving water temperature zone
DE Haupt-Vorlauftemperatur-Zone	DE Zusätzliche Vorlauftemperatur-Zone
FR Zone de température de départ principale	FR Zone de température de départ secondaire
NL Hoofdzone aanvoertemperatuur	NL Additionele zone aanvoertemperatuur
ES Zona de temperatura de agua de impulsión principal	ES Zona de temperatura de agua de impulsión adicional
IT Zona della temperatura manuale principale	IT Zona della temperatura manuale aggiuntiva
EL Κύρια ζώνη θερμοκρασίας εξερχόμενου νερού	EL Συμπληρωματική ζώνη θερμοκρασίας εξερχόμενου νερού
PT Zona da temperatura de saída de água principal	PT Zona da temperatura de saída de água adicional
RU Основная зона температуры воды на выходе	RU Дополнительная зона температуры воды на выходе
TR Ana çıkış suyu sıcaklık alanı	TR İlave çıkış suyu sıcaklık alanı
DA Hovedzone for afgangsvandtemperatur	DA Ekstra zone for afgangsvandtemperatur
SV Framledningstemperaturens huvudområde	SV Framledningstemperaturens extraområde
NO Hovedtemperaturområde for utslippsvann	NO Ekstratemperaturområde for utslippsvann
FI Päälähtöveden lämpötila-alue	FI Lisälähtöveden lämpötila-alue
PL Główna strefa temperatury wody zasilania	PL Dodatkowa strefa temperatury wody zasilania
CS Hlavní zóna teploty výstupní vody	CS Doplňková zóna teploty výstupní vody
HR Glavna zona temperature izlazne vode	HR Dodatna zona temperature izlazne vode
HU Fő kilépő vízhőmérséklet zóna	HU Kiegészítő kilépő vízhőmérséklet zóna
RO Zona principală a temperaturii apei la ieşire	RO Zona secundară a temperaturii apei la ieşire
SL Glavno območje temperature izhodne vode	SL Dodatno območje temperature izhodne vode
SK Hlavná zóna teploty vody na výstupe	SK Dodatočná zóna teploty vody na výstupe
BG Основна зона за температура на изходящата вода	BG Допълнителна зона за температура на изходящата вода
ET Väljuva põhivee temperatuuritsoon	ET Väljuva lisavee temperatuuritsoon
LT Pagrindinė ištekančio vandens temperatūros zona	LT Papildoma ištekančio vandens temperatūros zona
LV Galvenā izplūdes ūdens temperatūras vērtības zona	LV Papildu izplūdes ūdens temperatūras zona
SR Glavna zona temperature izlazne vode	SR Dodatna zona temperature izlazne vode
SQ Zona kryesore e temperaturës së ujit që largohet	SQ Zona shtesë e temperaturës së ujit që largohet
CA Zona principal de temperatura de l'aigua de sortida	CA Zona de temperatura de l'aigua de sortida addicional

6 Heat pump convector

6.1 Unit + FWXV/T/M10~20ATV3

Unit + FWXV + EKPCBO / EKRTCTRL2

EBSH/X(B)*D* / ETSH/X(B)*E* / EHSH/X(B)*E* / ELSH/X(B)*E*

EBSH/X(B)*D* / ETSH/X(B)*E* / EHSH/X(B)*E* / ELSH/X(B)*E*

MAIN LWT ZONE			
[2.7]	[2-0C]	Emitter type	1: Fancoil unit
[2.9]	[C-07]	Control	0: Leaving water
ADD. LWT ZONE			
[3.7]	[2-0D]	Emitter type	1: Fancoil unit

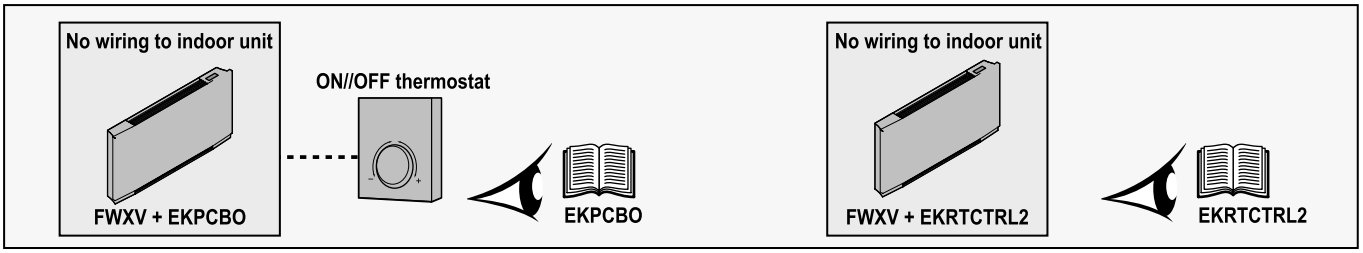

Unit + FWXV + EKRTCTRL1

EBSH/X(B)*D* / ETSH/X(B)*E* / EHSH/X(B)*E* / ELSH/X(B)*E*

[▶2] + EBSH/X(B)*D* / ETSH/X(B)*E* / EHSH/X(B)*E* / ELSH/X(B)*E*

MAIN LWT ZONE			
[2.7]	[2-0C]	Emitter type	1: Fancoil unit
[2.9]	[C-07]	Control	1: External room thermostat
[2.A]	[C-05]	Thermostat type	1: 1 contact
ADD. LWT ZONE			
[3.7]	[2-0D]	Emitter type	1: Fancoil unit
[3.A]	[C-06]	Thermostat type	1: 1 contact

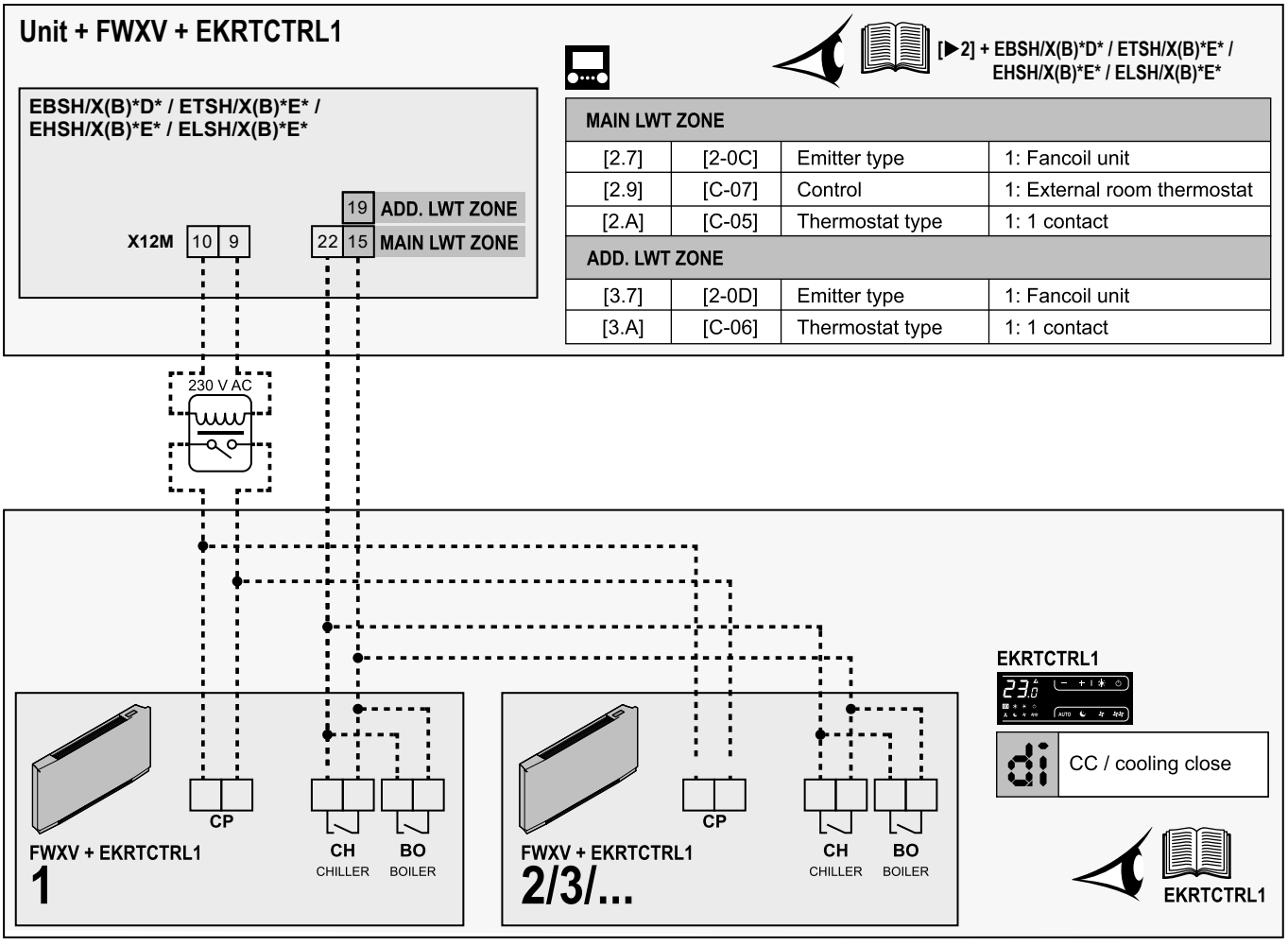

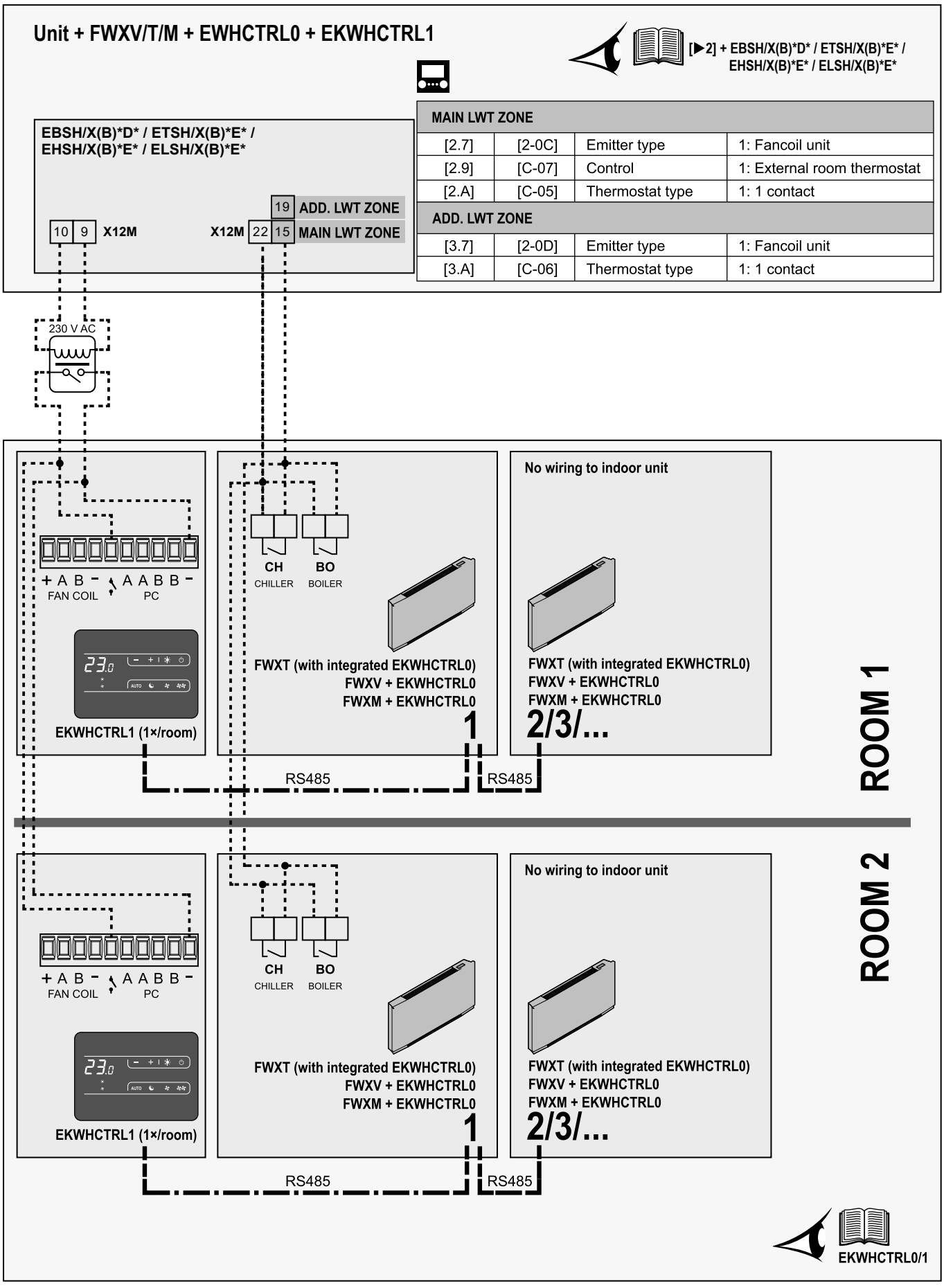
Unit + FWXV/T/M + EWHCTRL0 + EKWHCTRL1
[▶2] + EBSH/X(B)*D* / ETSH/X(B)*E* / EHSH/X(B)*E* / ELSH/X(B)*E*
EBSH/X(B)*D* / ETSH/X(B)*E* / EHSH/X(B)*E* / ELSH/X(B)*E*
19 ADD. LWT ZONE
10 9 X12M
X12M 22 15 MAIN LWT ZONE
MAIN LWT ZONE
[2.7] [2-0C] Emitter type 1: Fancoil unit
[2.9] [C-07] Control 1: External room thermostat
[2.A] [C-05] Thermostat type 1: 1 contact
ADD. LWT ZONE
[3.7] [2-0D] Emitter type 1: Fancoil unit
[3.A] [C-06] Thermostat type 1: 1 contact
230 V AC
+ A B − A A B B −
FAN COIL PC
CH CHILLER
BO BOILER
EKWHCTRL1 (1×/room)
FWXT (with integrated EKWHCTRL0)
FWXV + EKWHCTRL0
FWXM + EKWHCTRL0
1
No wiring to indoor unit
2/3/...
RS485
RS485
ROOM 1
ROOM 2
EKWHCTRL0/1

7 Remote indoor/outdoor sensor

7.1 Unit + KRCS01-1 / EKRSCA1

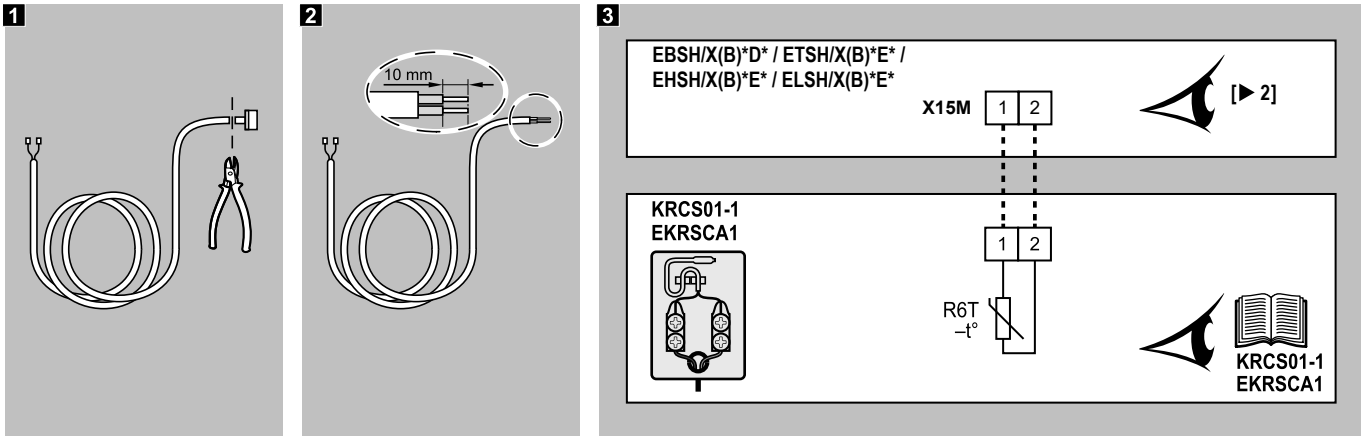

8 Human comfort interface

8.1 Unit + BRC1HHDA*

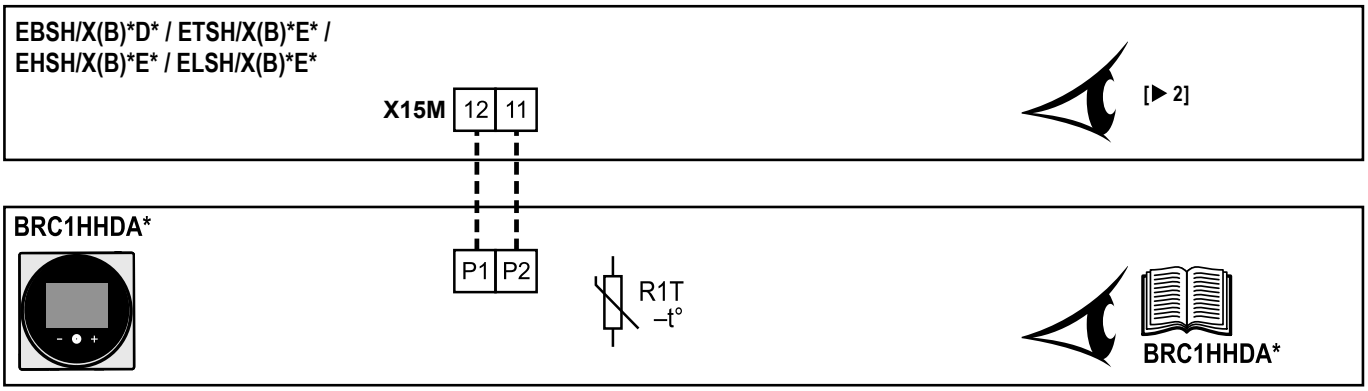

9 LAN adapter

9.1 Unit + BRP069A62

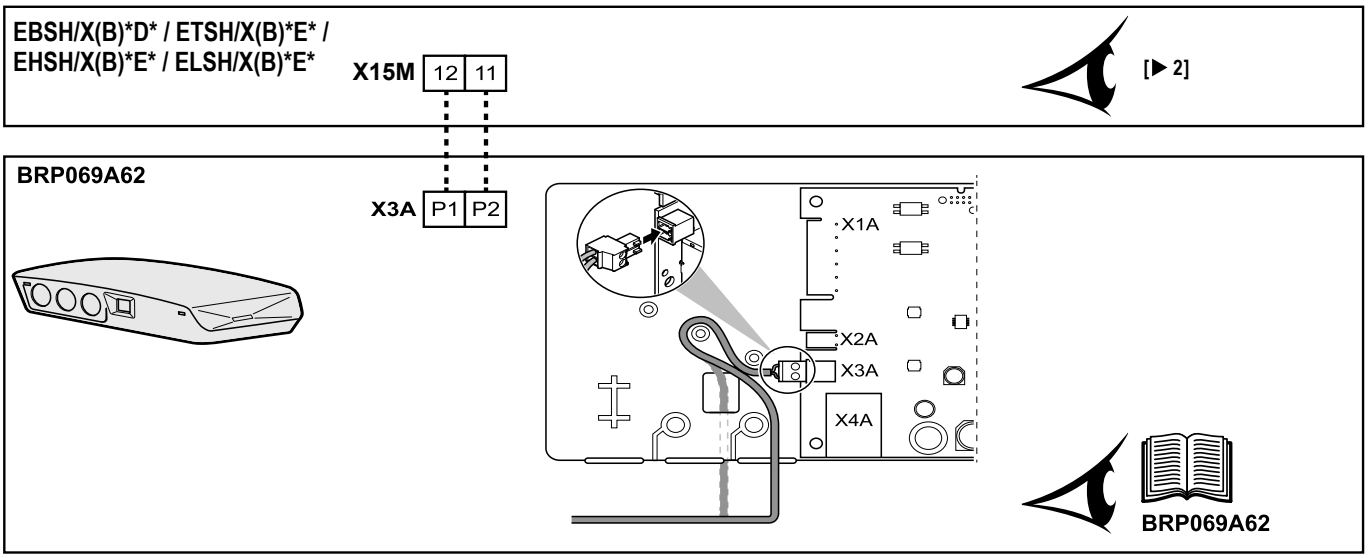

10 WLAN module

10.1 Unit + BRP069A71

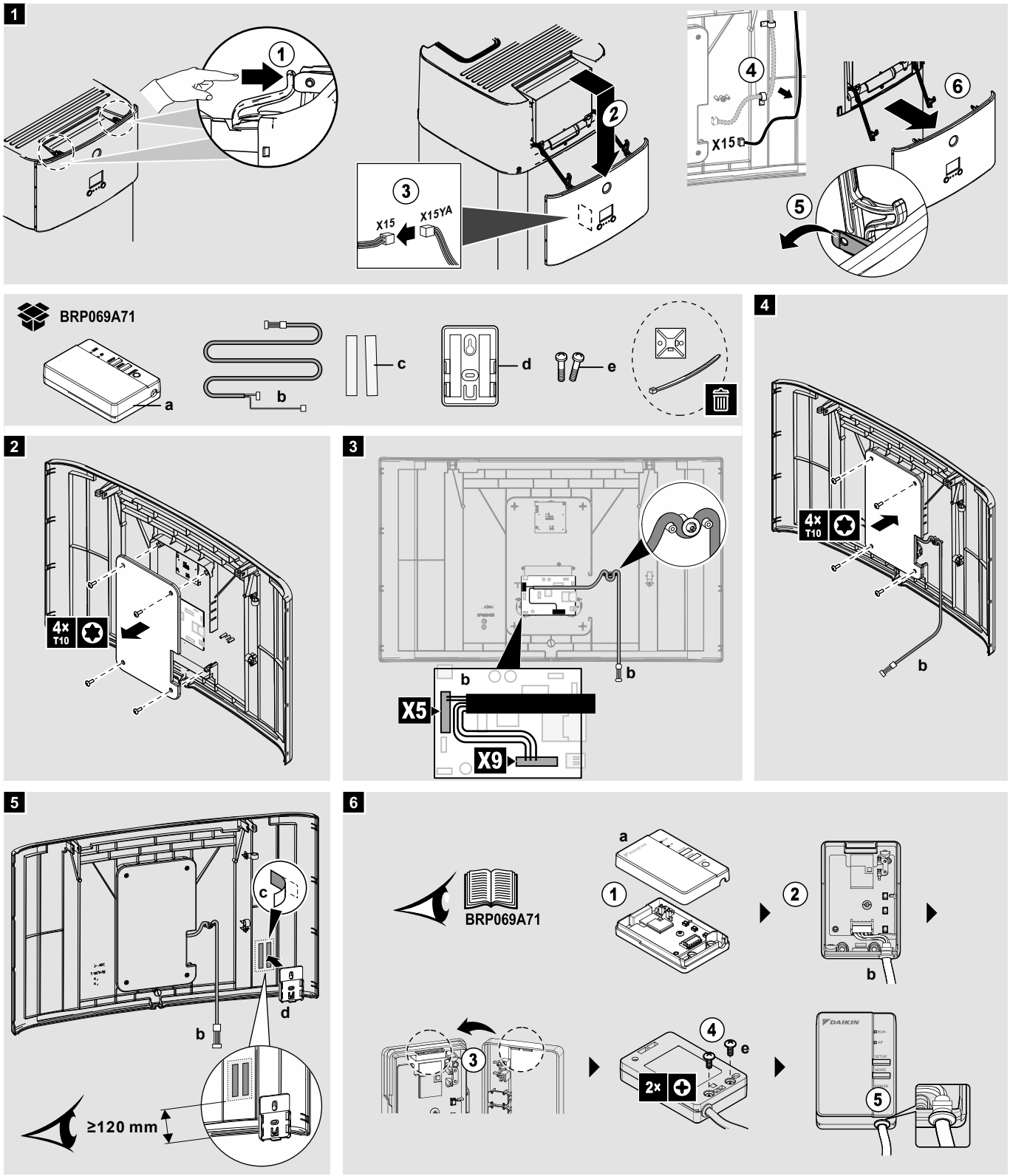

7

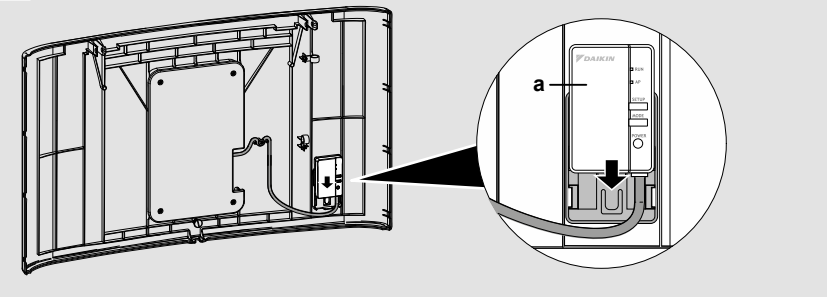

8

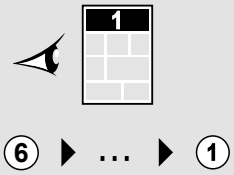

11 Bizone kit

11.1 Unit + EKMIKPOA / EKMIKPHA

1

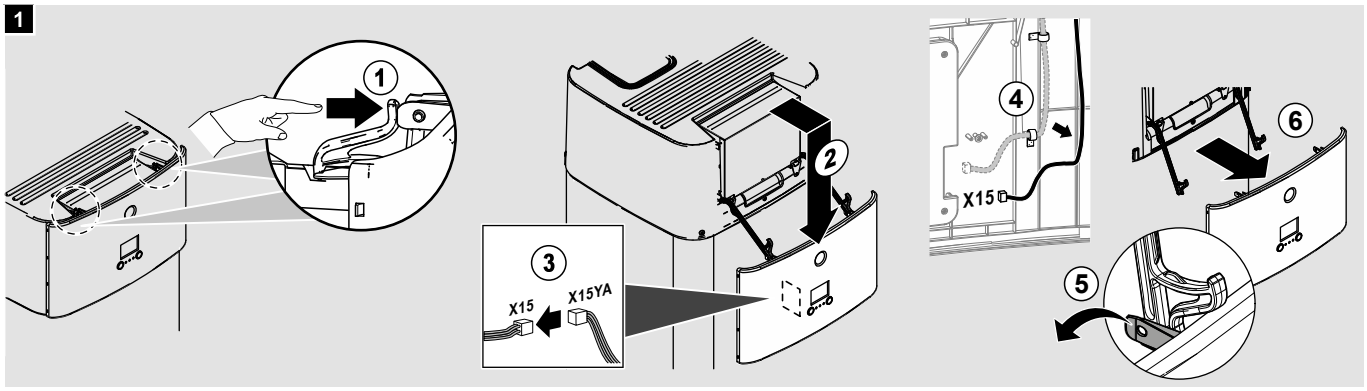



2

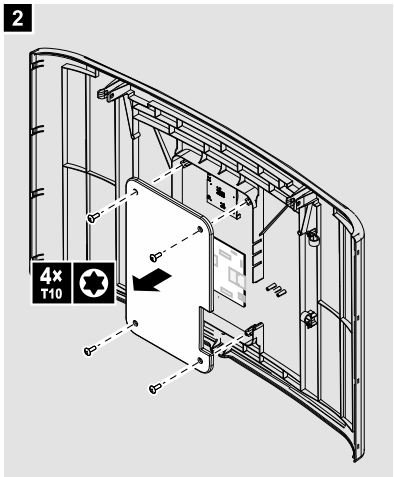

3

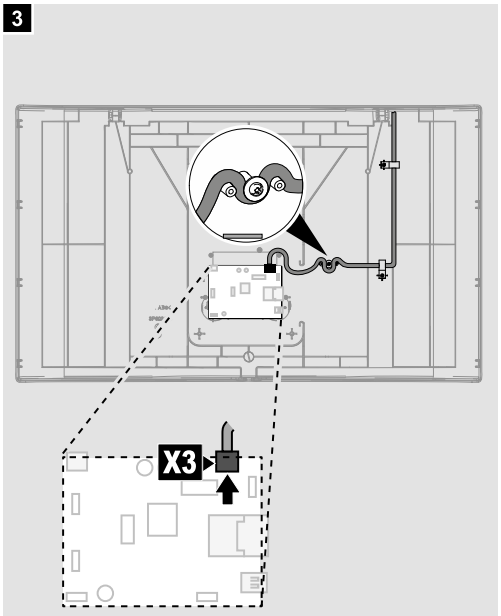

4

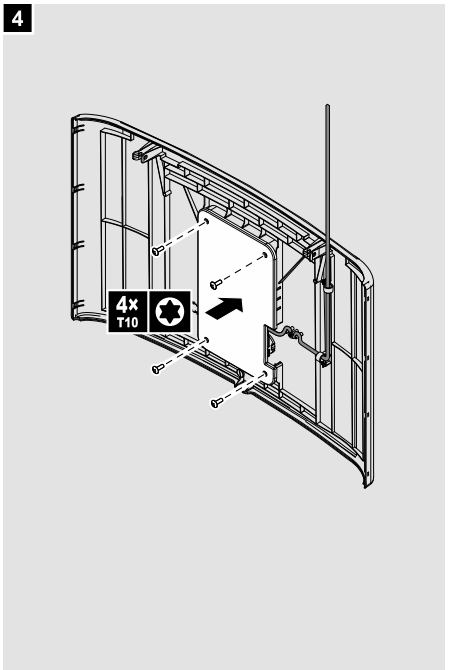

11 Bizone kit

5

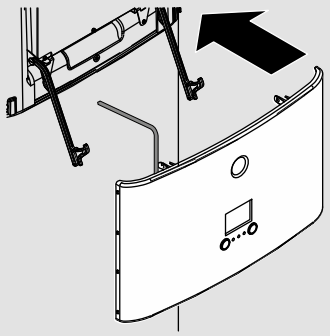

6

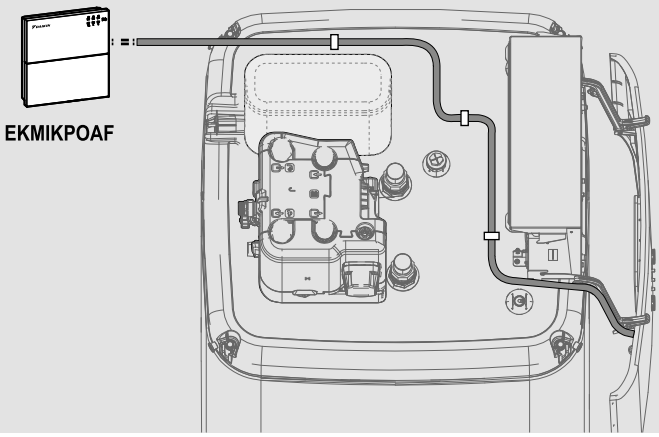

7

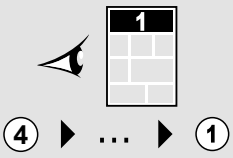







TR **Erişim terminallerine ulaşmadan önce tüm güç kaynağı devreleri kesilmelidir.**
CİHALARIN VEYA OPSİYONEL CİHAZLARIN YANLIŞ MONTE EDİLMESİ VEYA TAKILMASI ELEKTRİK ÇARPMASINA, KISA DEVREYE, KAÇAKLARA, YANGINA VEYA DİĞER HASARLARA NEDEN OLABİLİR. YALNIZCA ÜRETİCİ TARAFINDAN ÜRETİLEN VEYA ONAYLANAN VE CİHAZLA KULLANIM İÇİN ÖZEL OLARAK TASARLANAN OPSİYONEL CİHAZLARI KULLANIN VE BUNLARIN YETKİLİ KİŞİLERCE MONTE EDİLMESİNİ SAĞLAYIN.
MONTAJ VEYA KULLANIM PROSEDÜRLERİNDEN EMİN DEĞİLSENİZ, LÜTFEN ÖNERİ VE BİLGİ ALMAK İÇİN BAYİNİZE DANIŞIN.

DA **Alle strømførende kredsløb skal afbrydes, inden der arbejdes på klemmerne.**
FORKERT INSTALLATION ELLER MONTERING AF UDSTYR ELLER EKSTRA TILBEHØR KAN RESULTERE I ELEKTRISK STØD, KORTSLUTNING, LÆKAGE, BRAND ELLER ANDEN BESKADIGELSE AF UDSTYRET. BRUG KUN TILBEHØR, EKSTRAUDSTYR OG RESERVEDELE, SOM ER FREMSTILLET AF ELLER GODKENDT AF PRODUCENTEN, OG SOM ER SPECIELT KONSTRUERET TIL BRUG SAMMEN MED UDSTYRET, OG LAD ALTID EN AUTORISERET MONTØR FORETAGE MONTERINGEN.
KONTAKT DIN FORHANDLER OG FÅ RÅD OG VEJLEDNING I TILFÆLDE AF TVIVL OM MONTERING ELLER BRUG AF UDSTYRET.

SV **Före arbete med nätkretsarna måste all spänningsmatning kopplas bort.**
EN FELAKTIG INSTALLATION ELLER INFÄSTNING AV UTRUSTNING ELLER ALTERNATIV UTRUSTNING KAN LEDA TILL ELSTÖTAR, KORTSLUTNING, LÄCKAGE, BRAND ELLER ANNAN SKADA. ANVÄND ENDAST ALTERNATIV UTRUSTNING SOM ÄR TILLVERKAD ELLER GODKÄND AV TILLVERKAREN OCH SPECIFIKT UTVECKLAD FÖR ANVÄNDNING MED UTRUSTNINGEN OCH LÅT EN PROFESSIONELL INSTALLATÖR UTFÖRA ARBETET.
OM DU HAR FRÅGOR ANGÅENDE INSTALLATIONSFÖRFARANDET ELLER ANVÄNDNINGEN TAR DU KONTAKT MED DIN ÅTERFÖRSÄLJARE FÖR RÅD OCH INFORMATION.

NO **All strømtilførsel må være frakoblet før du berører strømførende deler.**
FEIL INSTALLERING ELLER TILKOBLING AV UTSTYR ELLER TILLEGGSUTSTYR KAN FØRE TIL ELEKTRISK STØT, KORTSLUTNING, LEKKASJER, BRANN ELLER ANNEN SKADE. BRUK KUN ORIGINALT UTSTYR SOM ER LAGET AV ELLER GODKJENT AV PRODUSENTEN, OG SOM ER SPESIFIKT UTFORMET FOR BRUK MED DETTE UTSTYRET, OG SØRG FOR AT DET MONTERES AV EN FAGMANN.
HVIS DU ER USIKKER PÅ PROSEDYRENE FOR INSTALLERING, KONTAKT ALLTID DIN FORHANDLER FOR Å FÅ RÅD OG INFORMASJON.

FI **Ennen kuin kosketat liittimiin, kaikki virtapiirit pitää sulkea.**
LAITTEIDEN TAI LISÄLAITTEIDEN VÄÄRÄ ASENNUS TAI LIITTÄMINEN VOI AIHEUTTAA AIHEUTTAA SÄHKÖISKUN, OIKOSULUN, VUODON, TULIPALON TAI MUUTA VAHINKOA. KÄYTÄ VAIN VALMISTAJAN TEKEMIÄ TAI HYVÄKSYMIÄ LISÄLAITTEITA, JOTKA ON ERITYISESTI SUUNNITELTU KÄYTETÄVÄKSI NÄIDEN LAITTEIDEN KANSSA. NIIDEN ASENTAMINEN ON ANNETTAVA AMMATTILAISEN TEHTÄVÄKSI.
JOS OLET EPÄVARMA ASENNUSTOIMENPITEISTÄ TAI KÄYTÖSTÄ, OTA AINA YHTEYTTÄ JÄLLEENMYYJÄÄN NEUVOJA JA TIETOJA VARTEN.

PL **Na czas wykonywania czynności przy złączach wszystkie obwody zasilania muszą być odłączone.**
NIEPRAWIDŁOWY MONTAŻ LUB ZAMOCOWANIE SPRZĘTU LUB SPRZĘTU OPCJONALNEGO MOŻE DOPROWADZIĆ DO PORAŻENIA PRĄDEM ELEKTRYCZNYM, ZWARCIA, WYCIEKÓW, POŻARU LUB INNYCH USZKODZEŃ. NALEŻY UŻYWAĆ WYŁĄCZNIE SPRZĘT OPCJONALNY WYPRODUKOWANY LUB ZATWIERDZONY PRZEZ PRODUCENTA I PRZEZNACZONY DO UŻYTKU ZE SPRZĘTEM, ORAZ MUSI ON BYĆ ZAMONTOWANY PRZEZ PROFESJONALISTĘ.
W PRZYPADKU WĄTPLIWOŚCI CO DO PROCEDURY MONTAŻU, NALEŻY ZAWSZE ZWRACAĆ SIĘ DO DEALERA.

CS **Před zásahem do svorkovnice musí být rozpojeny všechny napájecí obvody.**
NESPRÁVNÁ INSTALACE NEBO PŘIPOJENÍ ZAŘÍZENÍ ČI VOLITELNÉHO PŘÍSLUŠENSTVÍ MŮŽE MÍT ZA NÁSLEDEK ZÁSAH ELEKTRICKÝM PROUDEM, ZKRAT, ÚNIKY, POŽÁR NEBO JINÉ POŠKOZENÍ. POUŽÍVEJTE POUZE VOLITELNÉ PŘÍSLUŠENSTVÍ VYROBENÉ NEBO SCHVÁLENÉ VÝROBCEM A URČENÉ SPECIÁLNĚ PRO POUŽITÍ S DANÝM VYBAVENÍM. INSTALACI SI ZAJISTĚTE U ODBORNÍKA. POKUD MÁTE POCHYBNOSTI O POSTUPU INSTALACE NEBO POUŽITÍ ZAŘÍZENÍ, VŽDY KONTAKTUJTE VAŠEHO PRODEJCE, ABY VÁM PORADIL A POSKYTL DALŠÍ INFORMACE.

HR **Prije rada na priključnim uređajima, treba prekinuti sve strujne krugove.**
NEPRAVILNO POSTAVLJANJE ILI PRIČVRŠĆIVANJE OPREME ILI OPCIONALNOG PRIBORA MOŽE IZAZVATI STRUJNI UDAR, KRATKI SPOJ, ISTJECANJE, POŽAR ILI DRUGA OŠTEĆENJA. UPOTREBLJAVAJTE SAMO OPCIONALNI PRIBOR KOJI JE PROIZVEO ILI ODOBRIO PROIZVOĐAČ TE KOJI JE IZRAĐEN POSEBNO ZA UPOTREBU S TOM OPREMOM. INSTALACIJU PREPUSTITE STRUČNJAKU.
AKO NISTE SIGURNI U POSTUPKE POSTAVLJANJA ILI UPOTREBU, UVIJEK ZATRAŽITE SAVJET I INFORMACIJE OD SVOG DOBAVLJAČA.

HU **Mielőtt az elektromos csatlakozásokat szabaddá tenné, minden tápáramkört meg kell szakítani.**
A BERENDEZÉS VAGY OPCIONÁLIS BERENDEZÉS NEM MEGFELELŐ ÜZEMBE HELYEZÉSE VAGY CSATLAKOZTATÁSA ÁRAMÜTÉST, RÖVIDZÁRLATOT, SZIVÁRGÁST VAGY TÜZET OKOZHAT, ILLETVE A BERENDEZÉS EGYÉB KÁROSODÁSÁT. CSAK A GYÁRTÓ ÁLTAL GYÁRTOTT VAGY JÓVÁHAGYOTT, ÉS KIFEJEZETTEN A BERENDEZÉSHEZ TERVEZETT BERENDEZÉST HASZNÁLJON, ÉS FELSZERELÉSÉT BÍZZA SZAKEMBERRE.
HA BIZONYTALAN AZ ÜZEMBE HELYEZÉS VAGY A HASZNÁLAT MÓDJÁT ILLETŐEN, TANÁCSÉRT ÉS INFORMÁCIÓÉRT MINDIG LÉPJEN KAPCSOLATBA FORGALMAZÓJÁVAL.

RO **Înainte de a accesa bornele, toate circuitele de alimentare cu curent electric trebuie întrerupte.**
MONTAREA SAU ATAŞAREA INCORECTĂ A ECHIPAMENTULUI SAU A ECHIPAMENTULUI OPŢIONAL POATE DUCE LA ELECTROCUTARE, SCURTCIRCUIT, SCURGERI, INCENDIU SAU ALTE PAGUBE. UTILIZAŢI NUMAI ECHIPAMENTUL OPŢIONAL PRODUS SAU APROBAT DE PRODUCĂTOR ŞI CONCEPUT SPECIAL PENTRU A FI UTILIZAT CU ECHIPAMENTUL; ACESTA TREBUIE SĂ FIE INSTALAT DE CĂTRE UN SPECIALIST.
DACĂ NU SUNTEŢI SIGUR DE PROCEDURILE DE INSTALARE SAU DE UTILIZARE, LUAŢI ÎNTOTDEAUNA LEGĂTURA CU DISTRIBUITORUL DVS. PENTRU CONSULTANŢĂ ŞI INFORMAŢII.

SL **Preden dostopate do priključnih sponk, prekinite vse električno napajanje.**
NEUSTREZNA MONTAŽA ALI PRIKLOP OPREME ALI OPCIJSKE OPREME LAHKO POVZROČI ELEKTRIČNI UDAR, KRATEK STIK, PUŠČANJE ALI POŽAR ALI DRUGAČE POŠKODUJE OPREMO. UPORABLJAJTE SAMO OPCIJSKO OPREMO, KI JO JE PROIZVAJALEC IZDELAL ALI ODOBRIL POSEBEJ ZA UPORABO S TO OPREMO. OPREMO NAJ MONTIRA STROKOVNJAK.
ČE IMATE KAKRŠNA KOLI VPRAŠANJA GLEDE MONTAŽE ALI UPORABE NAPRAVE, SE VEDNO OBRNITE NA SVOJEGA PRODAJALCA.

SK **Pred získaním prístupu ku svorkám je nutné vypnúť všetky elektrické napájacie obvody.**
NESPRÁVNA INŠTALÁCIA ALEBO PRIPOJENIE PRÍSLUŠENSTVA ALEBO VOLITEĽNÉHO VYBAVENIA BY MOHLO SPÔSOBIŤ ZÁSAH ELEKTRICKÝM PRÚDOM, SKRAT, ÚNIKY, POŽIAR ALEBO INÉ POŠKODENIE. POUŽÍVAJTE LEN VOLITEĽNÉ VYBAVENIE VYROBENÉ ALEBO SCHVÁLENÉ VÝROBCOM, KTORÉ JE ŠPECIFICKY NAVRHNUTÉ NA POUŽÍVANIE S TÝMTO VYBAVENÍM. MUSÍ HO INŠTALOVAŤ ODBORNÍK.
AK MÁTE POCHYBNOSTI TÝKAJÚCE SA POSTUPOV INŠTALÁCIE ALEBO POUŽÍVANIA, VŽDY SA OBRÁŤTE NA PREDAJCU, KTORÝ VÁM PORADÍ A POSKYTNE INFORMÁCIE.

BG **Преди осигуряване на достъп до клемите, всички захранващи вериги трябва да бъдат прекъснати.**
НЕПРАВИЛНИЯТ МОНТАЖ ИЛИ СВЪРЗВАНЕ НА ОБОРУДВАНЕТО ИЛИ НА ДОПЪЛНИТЕЛНОТО ОБОРУДВАНЕ Е ВЪЗМОЖНО ДА ПРИЧИНИ ЕЛЕКТРИЧЕСКИ УДАР, КЪСО СЪЕДИНЕНИЕ, ТЕЧОВЕ, ПОЖАР ИЛИ ДРУГИ ПОВРЕДИ. ИЗПОЛЗВАЙТЕ САМО ДОПЪЛНИТЕЛНО ОБОРУДВАНЕ, ПРОИЗВЕДЕНО ИЛИ ОДОБРЕНО ОТ ПРОИЗВОДИТЕЛЯ И СПЕЦИАЛНО ПРЕДНАЗНАЧЕНО ЗА УПОТРЕБА С ОБОРУДВАНЕТО, И ОСИГУРЕТЕ МОНТАЖЪТ МУ ДА БЪДЕ ИЗВЪРШЕН ОТ УПЪЛНОМОЩЕН СПЕЦИАЛИСТ.
АКО НЕ СТЕ СИГУРНИ ЗА МОНТАЖНИТЕ ПРОЦЕДУРИ ИЛИ УПОТРЕБАТА, ВИНАГИ СЕ ОБРЪЩАЙТЕ ЗА СЪВЕТ И ИНФОРМАЦИЯ КЪМ ВАШИЯ ДИЛЪР.

ET **Enne kui avada juurdepääs klemmidele, tuleb kõik toitevõrgud lahti ühendada.**
SEADME VÕI VALIKVARUSTUSE VALE PAIGALDAMINE VÕI ÜHENDAMINE VÕIB PÕHJUSTADA ELEKTRILÖÖGI, LÜHIÜHENDUSE, LEKKEID, TULEKAHJU VÕI MINGI MUU VIGASTUSE. KASUTAGE AINULT SELLIST VALIKVARUSTUST, MIS ON TOOTJA POOLT VALMISTATUD VÕI HEAKS KIIDETUD JA ETTE NÄHTUD SEADMEGA KASUTAMISEKS NING MIS ON PAIGALDATUD ASJATUNDJA POOLT. KUI TEIL ON PAIGALDUSE VÕI KASUTAMISE SUHTES KÜSIMUSI, VÕTKE ÜHENDUST OMA EDASIMÜÜJAGA, ET SAADA NÕUANDEID JA TEAVET.

LT **Prieš pradėdami darbą su galutiniais įrenginiais, būtinai pertraukite visas maitinimo grandines.**
NETINKAMAI ĮRENGUS AR PRIJUNGUS PAGRINDINĘ AR PASIRINKTINĘ ĮRANGĄ, GALIMA PATIRTI ELEKTROS SMŪGĮ, GALI ĮVYKTI TRUMPASIS JUNGIMAS, NUOTĖKIS, KILTI GAISRAS AR ATSIRASTI KITOKIOS ŽALOS. NAUDOKITE TIK GAMINTOJO PAGAMINTĄ ARBA PATVIRTINTĄ PASIRINKTINĘ ĮRANGĄ, SPECIALIAI SUKURTĄ NAUDOTI SU PAGRINDINE ĮRANGA. JĄ TURI SUMONTUOTI PROFESIONALAI.
JEI KYLA KLAUSIMŲ DĖL MONTAVIMO PROCEDŪRŲ AR NAUDOJIMO, DĖL PATARIMO IR INFORMACIJOS VISUOMET KREIPKITĖS Į ĮGALIOTĄJĮ ATSTOVĄ.

LV **Pirms pieskaršanās spailēm nepieciešams pārtraukt visas elektroenerģijas padeves ķēdes.**
NEPAREIZA APRĪKOJUMA VAI IZVĒLES PIEDERUMU UZSTĀDĪŠANA VAI PIEVIENOŠANA VAR IZRAISĪT ELEKTRISKĀS STRĀVAS TRIECIENU, ĪSSAVIENOJUMU, NOPLŪDES, AIZDEGŠANOS VAI CITĀDUS BOJĀJUMUS. IZMANTOJIET TIKAI RAŽOTĀJA IZGATAVOTO VAI APSTIPRINĀTO IZVĒLES APRĪKOJUMU, KAS IR SPECIĀLI PAREDZĒTS LIETOŠANAI AR ŠO APRĪKOJUMU. ŠĀDA APRĪKOJUMA UZSTĀDĪŠANU DRĪKST VEIKT TIKAI SPECIĀLISTS.
VIENMĒR, KAD NEESAT PĀRLIECINĀTS PAR UZSTĀDĪŠANAS VAI LIETOŠANAS PROCEDŪRĀM, SAZINIETIES AR IZPLATĪTĀJU, LAI SAŅEMTU IETEIKUMUS UN INFORMĀCIJU.

SR **Pre nego što bude moguć pristup terminalima, sva kola napajanja strujom moraju biti prekinuta.**
NEPRAVILNA UGRADNJA ILI PRIČVRŠĆIVANJE OPREME ILI OPCIONE OPREME MOŽE DA DOVEDE DO STRUJNOG UDARA, KRATKOG SPOJA, CURENJA, POŽARA ILI DRUGIH OŠTEĆENJA. KORISTITE ISKLJUČIVO OPCIONU OPREMU KOJU JE PROIZVEO ILI ODOBRIO PROIZVOĐAČ I KOJA JE POSEBNO PROJEKTOVANA ZA UPOTREBU SA OPREMOM I NEKA JE UGRADI STRUČNJAK. AKO NISTE SIGURNI U VEZI SA POSTUPCIMA UGRADNJE ILI KORIŠĆENJEM, UVEK SE OBRATITE SVOM PRODAVCU ZA SAVET I INFORMACIJE.

SQ **Para marrjes së qasjes në terminale, të gjitha qarqet e ushqimit elektrik duhet të ndërpriten.**
INSTALIMI OSE LIDHJA E PAPËRSHTATSHME E PAJISJEVE OSE E PAJISJEVE OPSIONALE MUND TË REZULTOJË NË GODITJE ELEKTRIKE, QARK TË SHKURTËR, RRJEDHJE, ZJARR OSE DËMTIME TË TJERA. PËRDORNI VETËM PAJISJE OPSIONALE TË BËRA OSE TË MIRATUARA NGA PRODHUESI DHE TË DIZAJNUARA POSAÇËRISHT PËR PËRDORIM ME PAJISJET DHE INSTALOJINI ATO ME NJË PROFESIONIST. NËSE NUK JENI TË SIGURT PËR PROCEDURAT E INSTALIMIT OSE PËRDORIMIN E TIJ, KONTAKTONI GJITHMONË ME SHITËSIN TUAJ PËR KËSHILLIM DHE INFORMACION.

CA **Abans d'accedir als terminals, s'han d'interrompre tots els circuits d'alimentació.**
UNA INSTAL·LACIÓ O FIXACIÓ INCORRECTA DE L'EQUIP O DELS EQUIPS OPCIONALS PODRIA PROVOCAR DESCÀRREGUES ELÈCTRIQUES, CURTCIRCUITS, FUITES, INCENDIS O ALTRES DANYS. UTILITZEU ÚNICAMENT EQUIPS OPCIONALS FABRICATS O APROVATS PEL FABRICANT I DISSENYATS ESPECÍFICAMENT PER AL SEU ÚS AMB L'EQUIP, I ENCARREGUEU-NE LA INSTAL·LACIÓ A UN PROFESSIONAL. SI NO ESTEU SEGUR DELS PROCEDIMENTS D'INSTAL·LACIÓ O ÚS, POSEU-VOS SEMPRE EN CONTACTE AMB EL VOSTRE DISTRIBUÏDOR PER OBTENIR ASSESSORAMENT I INFORMACIÓ.

Copyright 2026 Daikin

DAIKIN EUROPE N.V.
Zandvoordestraat 300, B-8400 Oostende, Belgium
4P708132-1A 2026.07