Įrengimo vadovas

CO_2 "Conveni-Pack": BEV2 blokas

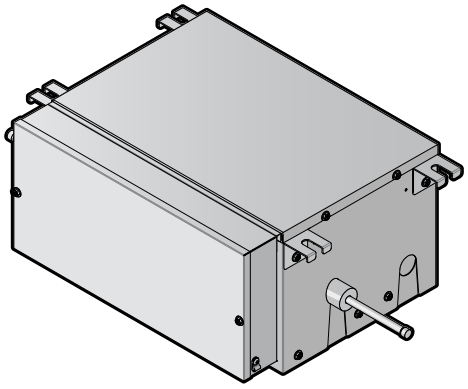

BEV2N112A7V1B

Įrengimo vadovas
CO_2 "Conveni-Pack": BEV2 blokas

Lietuvių

CE - DECLARATION-OF-CONFORMITY
CE - KONFORMITÄTSERKLÄRUNG
CE - DECLARATION-DE-CONFORMITE
CE - CONFORMITEITSVERKLARING

CE - DECLARACION-DE-CONFORMIDAD
CE - DICHIARAZIONE-DI-CONFORMITA
CE - ΔΗΛΩΣΗ ΣΥΜΜΟΡΦΩΣΗΣ

CE - DECLARAÇÃO-DE-CONFORMIDADE
CE - ЗАЯВЛЕНИЕ-О-СООТВЕТСТВИИ
CE - OVERENSSTEMMELSESERKLÆRING
CE - FÖRSÄKRAN-OM-ÖVERENSTÄMMELSE

CE - ERKLÆRING OM-SAMSVAR
CE - ILMOITUS-YHDENMUKAISUUDESTA
CE - PROHLÁŠENÍ-O-SHODĚ

CE - IZJAVA-O-USKLAĐENOSTI
CE - MEGFELELŐSÉGI-NYILATKOZAT
CE - DEKLARACJA-ZGODNOŚCI
CE - DECLARAŢIE-DE-CONFORMITATE

CE - IZJAVA O SKLADNOSTI
CE - VASTAVUSDEKLARATSIOON
CE - ДЕКЛАРАЦИЯ-ЗА-СЪОТВЕТСТВИЕ

CE - ATITIKTIES-DEKLARACIJA
CE - ATBILSTĪBAS-DEKLARĀCIJA
CE - VYHLÁSENIE-ZHODY
CE - UYGUNLUK-BEYANI

Daikin Europe N.V.

01 declares under its sole responsibility that the air conditioning models to which this declaration relates:
02 erklärt auf seine alleinige Verantwortung daß die Modelle der Klimageräte für die diese Erklärung bestimmt ist:
03 déclare sous sa seule responsabilité que les appareils d'air conditionné visés par la présente déclaration:
04 verklaart hierbij op eigen exclusieve verantwoordelijkheid dat de airconditioning units waarop deze verklaring betrekking heeft:
05 declara baja su única responsabilidad que los modelos de aire acondicionado a los cuales hace referencia la declaración:
06 dichiara sotto sua responsabilità che i condizionatori modello a cui è riferita questa dichiarazione:
07 δηλώνει με αποκλειστική της ευθύνη ότι τα μοντέλα των κλιματιστικών συσκευών στα οποία αναφέρεται η παρούσα δήλωση:
08 declara sob sua exclusiva responsabilidade que os modelos de ar condicionado a que esta declaração se refere:
09 заявляет, исключительно под свою ответственность, что модели кондиционеров воздуха, к которым относится настоящее заявление:
10 erklærer under eneansvar, at klimaanlægmodellerne, som denne deklaration vedrører:
11 deklarerar i egenskap av huvudansvarig, att luftkonditioneringsmodellerna som berörs av denna deklaration innebär att:
12 erklærer et fullstendig ansvar for at de luftkondisjoneringsmodeller som berøres av denne deklarasjon, innebærer at:
13 ilmoittaa yksinomaan omalla vastuullaan, että tämän ilmoituksen tarkoittamat ilmastointilaitteiden mallit:
14 prohlašuje ve své plné odpovědnosti, že modely klimatizace, k nimž se toto prohlášení vztahuje:
15 izjavljuje pod isključivo vlastitom odgovornošću da su modeli klima uređaja na koje se ova izjava odnosi:
16 teljes felelőssége tudatában kijelenti, hogy a klímaberendezés modellek, melyekre e nyilatkozat vonatkozik:
17 deklaruje na własną i wyłączną odpowiedzialność, że modele klimatyzatorów, których dotyczy niniejsza deklaracja:
18 declară pe proprie răspundere că aparatele de aer conditionat la care se referă această declaraţie:
19 z vso odgovornostjo izjavlja, da so modeli klimatskih naprav, na katere se izjava nanaša:
20 kinnitab oma täielikul vastutusel, et käesoleva deklaratsiooni alla kuuluvad kliimaseadmete mudelid:
21 декларира на своя отговорност, че моделите климатична инсталация, за които се отнася тази декларация:
22 visiška savo atsakomybe skelbia, kad oro kondicionavimo prietaisų modeliai, kuriems yra taikoma ši deklaracija:
23 ar pilnu atbildību apliecina, ka tālāk uzskaitīto modeļu gaisa kondicionētāji, uz kuriem attiecas šī deklarācija:
24 vyhlasuje na vlastnú zodpovednosť, že tieto klimatizačné modely, na ktoré sa vzťahuje toto vyhlásenie:
25 tamamen kendi sorumluluğunda olmak üzere bu bildirinin ilgili olduğu klima modellerinin aşağıdaki gibi olduğunu beyan eder:

BEV2N112A7V1B,

01 are in conformity with the following standard(s) or other normative document(s), provided that these are used in accordance with our instructions:
02 derlden folgenden Norm(en) oder einem anderen Normdokument oder -dokumenten entspricht/entsprechen, unter der Voraussetzung, daß sie gemäß unseren Anweisungen eingesetzt werden:
03 sont conformes à la/aux norme(s) ou autre(s) document(s) normatif(s), pour autant qu'ils soient utilisés conformément à nos instructions:
04 conform de volgende norm(en) of één of meer andere bindende documenten zijn, op voorwaarde dat ze worden gebruikt overeenkomstig onze instructies:
05 están en conformidad con la(s) siguiente(s) norma(s) u otro(s) documento(s) normativo(s), siempre que sean utilizados de acuerdo con nuestras instrucciones:
06 sono conformi al(i) seguente(i) standard(s) o altro(i) documento(i) a carattere normativo, a patto che vengano usati in conformità alle nostre istruzioni:
07 είναι σύμφωνα με το(α) ακόλουθο(α) πρότυπο(α) ή άλλο έγγραφο(α) κανονισμών, υπό την προϋπόθεση ότι χρησιμοποιούνται σύμφωνα με τις οδηγίες μας:
08 estão em conformidade com a(s) seguinte(s) norma(s) ou outro(s) documento(s) normativo(s), desde que estes sejam utilizados de acordo com as nossas instruções:
09 соответствуют следующим стандартам или другим нормативным документам, при условии их использования согласно нашим инструкциям:
10 overholder følgende standard(er) eller andet/andre retningsgivende dokument(er), forudsat at disse anvendes i henhold til vore instrukser:
11 respektive utrustning är utförd i överensstämmelse med och följer följande standard(er) eller andra normgivande dokument, under förutsättning att användning sker i överensstämmelse med våra instruktioner:
12 respektive utstyr er i overensstemmelse med følgende standard(er) eller andre normgivende dokument(er), under forutsetning av at disse brukes i henhold til våre instrukser:
13 vastaavat seuraavien standardien ja muiden ohjeellisten dokumenttien vaatimuksia edellyttäen, että niitä käytetään ohjeidemme mukaisesti:
14 za předpokladu, že jsou využívány v souladu s našimi pokyny, odpovídají následujícím normám nebo normativním dokumentům:
15 u skladu sa slijedećim standardom(ima) ili drugim normativnim dokumentom(ima), uz uvjet da se oni koriste u skladu s našim uputama:
16 megfelelnek az alábbi szabvány(ok)nak vagy egyéb irányadó dokumentum(ok)nak, ha azokat előírás szerint használják:
17 spełniają wymogi następujących norm i innych dokumentów normalizacyjnych, pod warunkiem że używane są zgodnie z naszymi instrukcjami:
18 sunt în conformitate cu următorul (următoarele) standard(e) sau alt(e) document(e) normativ(e), cu condiţia ca acestea să fie utilizate în conformitate cu instrucţiunile noastre:
19 skladni z naslednjimi standardi in drugimi normativi, pod pogojem, da se uporabljajo v skladu z našimi navodili:
20 on vastavuses järgmis(t)e standardi(te)ga või teiste normatiivsete dokumentidega, kui neid kasutatakse vastavalt meie juhenditele:
21 съответстват на следните стандарти или други нормативни документи, при условие, че се използват съгласно нашите инструкции:
22 atitinka žemiau nurodytus standartus ir (arba) kitus norminius dokumentus su sąlyga, kad yra naudojami pagal mūsų nurodymus:
23 tad, ja lietoti atbilstoši ražotāja norādījumiem, atbilst sekojošiem standartiem un citiem normatīviem dokumentiem:
24 sú v zhode s nasledovnou(ými) normou(ami) alebo iným(i) normatívnym(i) dokumentom(ami), za predpokladu, že sa používajú v súlade s našim návodom:
25 ürünün, talimatlarımıza göre kullanılması koşuluyla aşağıdaki standartlar ve norm belirten belgelerle uyumludur:

EN 60335-2-40,

01 following the provisions of:
02 gemäß den Vorschriften der:
03 conformément aux stipulations des:
04 overeenkomstig de bepalingen van:
05 siguiendo las disposiciones de:
06 secondo le prescrizioni per:
07 με τήρηση των διατάξεων των:
08 de acordo com o previsto em:
09 в соответствии с положениями:
10 under iagttagelse af bestemmelserne i:
11 enligt villkoren i:
12 gitt i henhold til bestemmelsene i:
13 noudattaen määräyksiä:
14 za dodržení ustanovení předpisu:
15 prema odredbama:
16 követi a(z):
17 zgodnie z postanowieniami Dyrektyw:
18 în urma prevederilor:
19 ob upoštevanju določb:
20 vastavalt nõuetele:
21 следвайки клаузите на:
22 laikantis nuostatų, pateikiamų:
23 ievērojot prasības, kas noteiktas:
24 održavajúc ustanovenia:
25 bunun koşullarına uygun olarak:

Electromagnetic Compatibility 2014/30/EU *
Machinery 2006/42/EC **

01 Directives, as amended.
02 Direktiven, gemäß Änderung.
03 Directives, telles que modifiées.
04 Richtlijnen, zoals geamendeerd.
05 Directivas, según lo enmendado.
06 Direttive, come da modifica.
07 Οδηγιών, όπως έχουν τροποποιηθεί.
08 Directivas, conforme alteração em.
09 Директив со всеми поправками.
10 Direktiver, med senere ændringer.
11 Direktiv, med företagna ändringar.
12 Direktiver, med foretatte endringer.
13 Direktiivejä, sellaisina kuin ne ovat muutettuina.
14 v platném znění.
15 Smjernice, kako je izmijenjeno.
16 irányelv(ek) és módosításaik rendelkezéseit.
17 z późniejszymi poprawkami.
18 Directivelor, cu amendamentele respective.
19 Direktive z vsemi spremembami.
20 Direktiivid koos muudatustega.
21 Директиви, с техните изменения.
22 Direktyvose su papildymais.
23 Direktīvās un to papildinājumos.
24 Smernice, v platnom znení.
25 Değiştirilmiş halleriyle Yönetmelikler.

01 Note* as set out in <A> and judged positively by <B> according to the **Certificate <C>**.
02 Hinweis* wie in <A> aufgeführt und von <B> positiv beurteilt gemäß **Zertifikat <C>**.
03 Remarque* tel que défini dans <A> et évalué positivement par <B> conformément au **Certificat <C>**.
04 Bemerk* zoals vermeld in <A> en positief beoordeeld door <B> overeenkomstig **Certificaat <C>**.
05 Nota* como se establece en <A> y es valorado positivamente por <B> de acuerdo con el **Certificado <C>**.
06 Nota* delineato nel <A> e giudicato positivamente da <B> secondo il **Certificato <C>**.
07 Σημείωση* όπως καθορίζεται στο <A> και κρίνεται θετικά από το <B> σύμφωνα με το **Πιστοποιητικό <C>**.
08 Nota* tal como estabelecido em <A> e com o parecer positivo de <B> de acordo com o **Certificado <C>**.
09 Примечание* как указано в <A> и в соответствии с положительным решением <B> согласно **Свидетельству <C>**.
10 Bemærk* som anført i <A> og positivt vurderet af <B> i henhold til **Certifikat <C>**.
11 Information* enligt <A> och godkänts av <B> enligt **Certifikatet <C>**.
12 Merk* som det fremkommer i <A> og gjennom positiv bedømmelse av <B> ifølge **Sertifikat <C>**.
13 Huom* jotka on esitetty asiakirjassa <A> ja jotka <B> on hyväksynyt **Sertifikaatin <C>** mukaisesti.
14 Poznámka* jak bylo uvedeno v <A> a pozitivně zjištěno <B> v souladu s **osvědčením <C>**.
15 Napomena* kako je izloženo u <A> i pozitivno ocijenjeno od strane <B> prema **Certifikatu <C>**.
16 Megjegyzés* a(z) <A> alapján, a(z) <B> igazolta a megfelelést, a(z) **<C> tanúsítvány** szerint.
17 Uwaga* zgodnie z dokumentacją <A>, pozytywną opinią <B> i **Świadectwem <C>**.
18 Notă* aşa cum este stabilit în <A> şi apreciat pozitiv de <B> în conformitate cu **Certificatul <C>**.
19 Opomba* kot je določeno v <A> in odobreno s strani <B> v skladu s **certifikatom <C>**.
20 Märkus* nagu on näidatud dokumendis <A> ja heaks kiidetud <B> järgi vastavalt **sertifikaadile <C>**.
21 Забележка* както е изложено в <A> и оценено положително от <B> съгласно **Сертификата <C>**.
22 Pastaba* kaip nustatyta <A> ir kaip teigiamai nuspręsta <B> pagal **Sertifikatą <C>**.
23 Piezīmes* kā norādīts <A> un atbilstoši <B> pozitīvajam vērtējumam saskaņā ar **sertifikātu <C>**.
24 Poznámka* ako bolo uvedené v <A> a pozitívne zistené <B> v súlade s **osvedčením <C>**.
25 Not* <A>'da belirtildiği gibi ve <C> **Sertifikasına** göre <B> tarafından olumlu olarak değerlendirildiği gibi.

<A>	DAIKIN.TCF.035A1/01-2022
<B>	TÜV (NB0197)
<C>	60148544

01** Daikin Europe N.V. is authorised to compile the Technical Construction File.
02** Daikin Europe N.V. hat die Berechtigung die Technische Konstruktionsakte zusammenzustellen.
03** Daikin Europe N.V. est autorisé à compiler le Dossier de Construction Technique.
04** Daikin Europe N.V. is bevoegd om het Technisch Constructiedossier samen te stellen.
05** Daikin Europe N.V. está autorizado a compilar el Archivo de Construcción Técnica.
06** Daikin Europe N.V. è autorizzata a redigere il File Tecnico di Costruzione.
07** Η Daikin Europe N.V. είναι εξουσιοδοτημένη να συντάξει τον Τεχνικό φάκελο κατασκευής.
08** A Daikin Europe N.V. está autorizada a compilar a documentação técnica de fabrico.
09** Компания Daikin Europe N.V. уполномочена составить Комплект технической документации.
10** Daikin Europe N.V. er autoriseret til at udarbejde de tekniske konstruktionsdata.
11** Daikin Europe N.V. är bemyndigade att sammanställa den tekniska konstruktionsfilen.
12** Daikin Europe N.V. har tillatelse til å kompilere den Tekniske konstruksjonsfilen.
13** Daikin Europe N.V. on valtuutettu laatimaan Teknisen asiakirjan.
14** Společnost Daikin Europe N.V. má oprávnění ke kompilaci souboru technické konstrukce.
15** Daikin Europe N.V. je ovlašten za izradu Datoteke o tehničkoj konstrukciji.
16** A Daikin Europe N.V. jogosult a műszaki konstrukciós dokumentáció összeállítására.
17** Daikin Europe N.V. ma upoważnienie do zbierania i opracowywania dokumentacji konstrukcyjnej.
18** Daikin Europe N.V. este autorizat să compileze Dosarul tehnic de construcţie.
19** Daikin Europe N.V. je pooblaščen za sestavo datoteke s tehnično mapo.
20** Daikin Europe N.V. on volitatud koostama tehnilist dokumentatsiooni.
21** Daikin Europe N.V. е оторизирана да състави Акта за техническа конструкция.
22** Daikin Europe N.V. yra įgaliota sudaryti šį techninės konstrukcijos failą.
23** Daikin Europe N.V. ir autorizēts sastādīt tehnisko dokumentāciju.
24** Spoločnosť Daikin Europe N.V. je oprávnená vytvoriť súbor technickej konštrukcie.
25** Daikin Europe N.V. Teknik Yapı Dosyasını derlemeye yetkilidir.

3P494114-7G

DAIKIN

Hiromitsu Iwasaki
Director
Ostend, 3rd of January 2022

DAIKIN EUROPE N.V.
Zandvoordestraat 300, B-8400 Oostende, Belgium

Turinys

1 Apie dokumentaciją 3
1.1 Apie šį dokumentą 3
2 Specifinės montuotojo saugos instrukcijos 3
3 Apie dėžę 4
3.1 Kaip pašalinti priedus 4
4 Apie bloką 5
5 Įrenginio montavimas 5
5.1 Įrengimo vietos paruošimas 5
5.1.1 Bloko įrengimo vietos reikalavimai 5
5.1.2 Papildomi reikalavimai įrengimo vietai dėl CO_2 šaltnešio 5
5.2 Bloko montavimas 6
5.2.1 Bloko įrengimo gairės 6
5.2.2 Kaip sumontuoti bloką 6
6 Vamzdžių montavimas 7
6.1 Aušalo vamzdelių paruošimas 7
6.1.1 Reikalavimai šaltnešio vamzdynui 7
6.1.2 Aušalo vamzdelių izoliacija 7
6.2 Aušalo vamzdžių prijungimas 7
6.2.1 Aušalo vamzdžių prijungimas prie patalpose naudojamo įrenginio 7
7 Elektros instaliacija 8
7.1 Kaip prijungti elektros instaliaciją prie BEV2 bloko 8
8 Paruošimas naudoti 9
8.1 Kontrolinis sąrašas prieš eksploatacijos pradžią 9
9 Išmetimas 9
10 Techniniai duomenys 9
10.1 elektros instaliacijos schema 10
10.1.1 Suvienodintos elektros instaliacijos schemos legenda 10

1 Apie dokumentaciją

1.1 Apie šį dokumentą

Tikslinė auditorija

Įgaliotieji montuotojai

INFORMACIJA

Šis prietaisas skirtas naudoti ekspertams arba parengtiems naudotojams parduotuvėse, lengvojoje pramonėje ir ūkiuose arba neprofesionalams komerciniais pagrindais.

ĮSPĖJIMAS

Užtikrinkite, kad įrengimo, bendrosios bei techninės priežiūros ir remonto darbai bei naudojamos medžiagos atitiktų Daikin instrukcijas. Be to, būtina laikytis visų taikomų teisės aktų ir darbus leidžiama vykdyti tik kvalifikuotiems specialistams. Europoje ir teritorijose, kur galioja IEC standartai, taikomas standartas EN/IEC 60335-2-40.

Dokumentacijos rinkinys

Šis dokumentas yra dokumentacijos rinkinio dalis. Toliau apibūdinama viso rinkinio sandara:

- **Bendrosios saugos atsargumo priemonės:**
  - Saugos instrukcijos, kurias jums būtina perskaityti prieš įrengiant
  - Formatas: popierinis dokumentas (**patalpos bloko** dėžėje)
- **Įrengimo vadovas:**
  - Įrengimo instrukcijos
  - Formatas: popierinis dokumentas (pateiktas komplekte)
- **Trumpasis montuotojo vadovas:**
  - Pasiruošimas įrengti, gera praktika, nuorodos…
  - Formatas: skaitmeniniai failai, pateikti adresu http://www.daikineurope.com/support-and-manuals/product-information/

Naujausių pateiktos dokumentacijos redakcijų galite rasti regioninėje Daikin interneto svetainėje arba kreipkitės į savo įgaliotąjį atstovą.

Originali dokumentacija parašyta anglų kalba. Visos kitos kalbos – vertimai.

Techniniai inžineriniai duomenys

- Naujausių techninių duomenų **poaibis** pateikiamas regioninėje Daikin svetainėje (ji pasiekiama viešai).
- **Visas naujausių techninių duomenų rinkinys** pateikiamas Daikin Business Portal (taikomas tapatumo nustatymas).

2 Specifinės montuotojo saugos instrukcijos

Visada laikykitės toliau pateiktų saugos nurodymų ir taisyklių.

Bloko įrengimas (žr. sk. "5 Įrenginio montavimas" [▶ 5])

ĮSPĖJIMAS

Įrengimo darbus turi atlikti montuotojas. Naudojamos medžiagos ir įrengimo eiga turi atitikti galiojančius teisės aktus. Europoje galioja standartas EN378.

ĮSPĖJIMAS

- Šaltnešio nuotėkio atveju būtinai imkitės visų reikiamų priemonių, vadovaudamiesi standartu EN378 (žr. sk. "5.1.2 Papildomi reikalavimai įrengimo vietai dėl CO_2 šaltnešio" [▶ 5]).
- Kiekvienoje patalpoje, kurioje yra šaltnešio vamzdynas, oro kondicionieriai, vitrinos arba pūstuvai-ritės, būtinai įrenkite CO_2 nuotėkių detektorių (įsigyjama atskirai) ir įjunkite šaltnešio nuotėkių aptikimo funkciją (žr. patalpos blokų įrengimo vadovą).

ĮSPĖJIMAS

Užtikrinkite, kad įrengimo, bendrosios bei techninės priežiūros ir remonto darbai bei naudojamos medžiagos atitiktų Daikin instrukcijas. Be to, būtina laikytis visų taikomų teisės aktų ir darbus leidžiama vykdyti tik kvalifikuotiems specialistams. Europoje ir teritorijose, kur galioja IEC standartai, taikomas standartas EN/IEC 60335-2-40.

ATSARGIAI

Prietaisas NETURI būti visiems pasiekiamas: sumontuokite jį saugioje vietoje, kur jo nebūtų galima lengvai pasiekti.

Šį bloką (patalpos ir lauko) galima montuoti komercinėje ir lengvosios pramonės aplinkoje.

ATSARGIAI

Ši įranga NESKIRTA naudoti gyvenamosiose patalpose. NĖRA garantijos, kad tokiose vietose ji užtikrins tinkamą radijo ryšio priėmimo apsaugą.

Šaltnešio vamzdyno įrengimas (žr. sk. "6 Vamzdžių montavimas" [▸ 7])

ATSARGIAI

Šaltnešio vamzdyną arba komponentus įrenkite tokioje vietoje, kur jų neveiktų jokios šaltnešio perdavimo komponentus ėsdinančios medžiagos, nebent komponentai sudaryti iš medžiagų, kurios yra atsparios ėsdinimui arba tinkamai apsaugotos nuo ėsdinimo.

ĮSPĖJIMAS

- Aukšto slėgio sistemose, kuriose pasiekiamas 120 barų arba 90 barų darbinis slėgis (atsižvelgiant į vamzdyno vietą sistemoje), naudokite K65 vamzdyną.
- Naudokite K65 įmovas ir tvirtinimo detales, patvirtintas 120 barų arba 90 barų darbiniam slėgiui (atsižvelgiant į jų vietą sistemoje).
- Vamzdžiams sujungti galima taikyti TIK litavimo procedūrą. Kiti sujungimo tipai neleistini.
- Vamzdžių išplėsti NELEIDŽIAMA.

ATSARGIAI

NIEKADA nelankstykite aukšto slėgio vamzdyno! Sulenkiant gali sumažėti vamzdžio storis ir susilpnėti vamzdynas. VISADA naudokite K65 jungiamąsias detales.

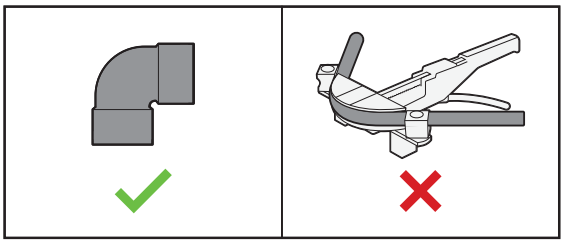

Elektros sistemos įrengimas (žr. sk. "7 Elektros instaliacija" [▸ 8])

ĮSPĖJIMAS

VISADA naudokite daugiagyslius maitinimo kabelius.

ĮSPĖJIMAS

- Visus elektros laidus PRIVALO sujungti kvalifikuotas elektrikas ir elektros instaliacija TURI atitikti taikomus teisės aktus.
- Elektros jungtis junkite prie fiksuotos instaliacijos.
- Visi atskirai įsigyti komponentai ir elektros instaliacijos darbai TURI atitikti taikomus teisės aktus.

ĮSPĖJIMAS

- Jei maitinimo šaltinyje nebus nulinės fazės arba ji bus netinkamai prijungta, gali būti sugadinta įranga.
- Įrenkite tinkamą įžeminimą. NESUJUNKITE įrenginio įžeminimo laido su inžinerinių tinklų vamzdžiu, viršįtampių ribotuvu arba telefono įžeminimo laidu. Netinkamai įžeminus sistemą, galima gauti elektros smūgį.
- Įrenkite reikiamus saugiklius arba jungtuvus.
- Apsaugokite elektros laidus kabelių dirželiais, kad kabeliai NEPALIESTŲ aštrių kraštų arba vamzdyno, ypač – aukšto slėgio pusėje.
- Naudokite pateiktus kabelius (patalpos bloko dėžėje) ir užtikrinkite, kad nebūtų tempiamos kontaktų jungtys arba laidai. Dėl netinkamų jungčių arba netinkamo laidų pritvirtinimo komponentai gali perkaisti, galite patirti elektros šoką arba sukelti gaisrą.
- NEAPVYNIOKITE laidų izoliacija, nenaudokite vytųjų laidų, ilginimo kabelių ir žvaigždinės sistemos jungčių. Jos gali sukelti perkaitimą, elektros šoką arba gaisrą.

ĮSPĖJIMAS

Naudokite visų polių atjungimo tipo jungtuvą su bent 3 mm tarpu tarp kontaktinių taškų, užtikrinantį visišką atjungimą pagal viršįtampio III kategoriją.

ĮSPĖJIMAS

Jei pažeidžiamas maitinimo kabelis, siekiant išvengti pavojų jį TURI pakeisti gamintojas, jo priežiūros agentas arba kitas panašią kvalifikaciją turintis asmuo.

ĮSPĖJIMAS

Laikykite jungiamuosius laidus atokiai nuo šiluminės izoliacijos neturinčių varinių vamzdžių, nes tokie vamzdžiai labai įkaista.

Atidavimas eksploatuoti (žr. sk. "8 Paruošimas naudoti" [▸ 9])

ĮSPĖJIMAS

Įrengę patalpos bloką, BEV2 bloką ir lauko bloką, užtikrinkite, kad priežiūros dangtis būtų uždarytas.

3 Apie dėžę

PRANEŠIMAS

Prieš įrengdami patikrinkite pakuotę ir dalis, ar nėra pažeidimų. Įsitikinkite, kad pakuotėje yra visi komponentai.

3.1 Kaip pašalinti priedus

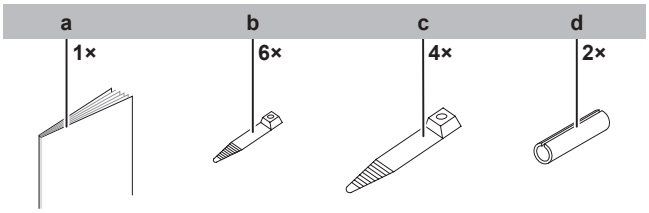

a BEV bloko įrengimo vadovas
b Laidų tvirtinimo dirželis (trumpas)
c Laidų tvirtinimo dirželis (ilgas)
d Tvirtinimo izoliacija

4 Apie bloką

INFORMACIJA

BEV2 blokas – tai patalpos bloko tęsinys su išoriniais išsiplėtimo vožtuvais. Jis privalomas kai kuriems blokams, kuriuose naudojamas CO2 šaltnešis (žr. "Daikin" katalogą, kur pateikiami deriniai).

5 Įrenginio montavimas

ĮSPĖJIMAS

Įrengimo darbus turi atlikti montuotojas. Naudojamos medžiagos ir įrengimo eiga turi atitikti galiojančius teisės aktus. Europoje galioja standartas EN378.

ĮSPĖJIMAS

- Šaltnešio nuotėkio atveju būtinai imkitės visų reikiamų priemonių, vadovaudamiesi standartu EN378 (žr. sk. "5.1.2 Papildomi reikalavimai įrengimo vietai dėl CO_2 šaltnešio" [▶ 5]).
- Kiekvienoje patalpoje, kurioje yra šaltnešio vamzdynas, oro kondicionieriai, vitrinos arba pūstuvai-ritės, būtinai įrenkite CO_2 nuotėkių detektorių (įsigyjama atskirai) ir įjunkite šaltnešio nuotėkių aptikimo funkciją (žr. patalpos blokų įrengimo vadovą).

5.1 Įrengimo vietos paruošimas

Venkite įrengti aplinkoje, kur daug organinių tirpiklių, pvz., rašalo ir siloksano.

5.1.1 Bloko įrengimo vietos reikalavimai

INFORMACIJA

Garso slėgio lygis mažesnis nei 70 dBA.

INFORMACIJA

Įranga atitinka reikalavimus, keliamus komerciniams ir lengvosios pramonės objektams, jei įrengiama ir prižiūrima profesionalų.

ATSARGIAI

Ši įranga NESKIRTA naudoti gyvenamosiose patalpose. NĖRA garantijos, kad tokiose vietose ji užtikrins tinkamą radijo ryšio priėmimo apsaugą.

ATSARGIAI

Prietaisas NETURI būti visiems pasiekiamas: sumontuokite jį saugioje vietoje, kur jo nebūtų galima lengvai pasiekti.

Šį bloką (patalpos ir lauko) galima montuoti komercinėje ir lengvosios pramonės aplinkoje.

PRANEŠIMAS

- Jei montavimo vieta bus nuo gyvenamojo objekto nutolusi mažesniu nei 30 m atstumu, prieš įrengdamas montuotojas profesionalas įvertins elektromagnetinio suderinamumo situaciją.
- Siekiant maksimaliai sumažinti elektromagnetinę emisiją, specialių įrengimo priemonių nereikia.

PRANEŠIMAS

Tai yra A klasės gaminys. Namų aplinkoje šis gaminys gali sukelti radijo trukdžius. Tokiu atveju naudotojas turėtų imtis atitinkamų priemonių.

- **Lubų izoliacija**. Kai temperatūra ties lubomis viršija 30°C, o santykinis drėgnumas – 80% arba į lubas įtraukiamas grynas oras, reikalinga papildoma izoliacija (bent 10 mm storio porolonas).
- **Lubų stiprumas**. Patikrinkite, ar lubos pakankamai stiprios, kad atlaikytų bloko svorį. Jei kyla pavojus, prieš montuodami bloką sutvirtinkite lubas.
  - Esamose lubose naudokite ankerius.
  - Naujose lubose naudokite įleidžiamuosius intarpus, įleidžiamuosius ankerius arba kitas vietoje įsigytas dalis.
- **Tarpai**. Atsižvelkite į šiuos reikalavimus:

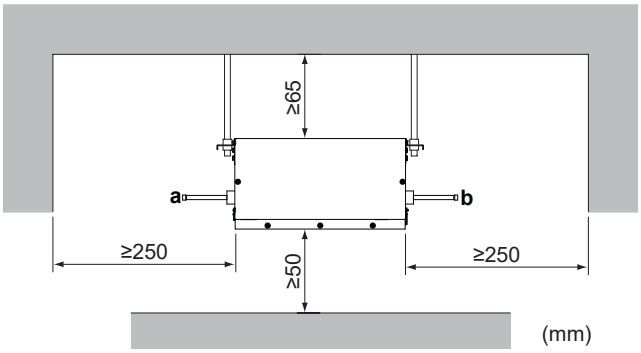

a Lauko bloko pusė
b Patalpos blokų pusė

- **Priežiūros erdvė**. Valdymo dėžės pusėje būtinai įrenkite patikros dureles.

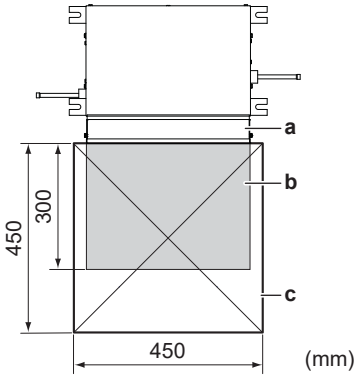

a Valdymo dėžė
b Priežiūros erdvė
c Patikros durelės

INFORMACIJA

- Didžiausias įrengimo atstumas tarp patalpos bloko ir BEV2 bloko priklauso nuo pateiktų perdavimo ir maitinimo kabelių ilgio.
- Būtinai įrenkite blokus taip, kad kabeliai pasiektų abiejų blokų kontaktus.
- Didžiausias įrengimo aukščio skirtumas tarp patalpos bloko ir BEV2 bloko yra ≤0,5 m.

5.1.2 Papildomi reikalavimai įrengimo vietai dėl CO_2 šaltnešio

INFORMACIJA

Blokams, kuriuose naudojamas šaltnešis R744, taikomi papildomi įrengimo vietos reikalavimai. Daugiau informacijos rasite patalpos bloko trumpajame arba įrengimo vadove.

5.2 Bloko montavimas

5.2.1 Bloko įrengimo gairės

- **Bloko orientacija.** Įrenkite bloką pagal jo šonuose pateiktas etiketes "TO ODU" (į lauko bloką) ir "TO IDU" (į patalpos bloką).

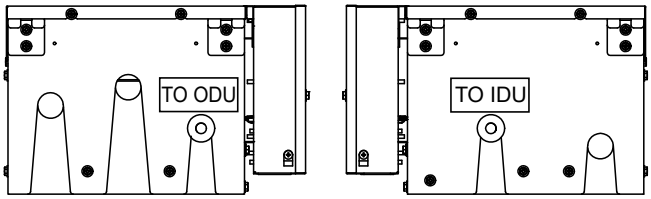

TO ODU Įrenkite taip, kad ši pusė būtų nukreipta į lauko bloką
TO IDU Įrenkite taip, kad ši pusė būtų nukreipta į patalpos bloką

- **Pakabos varžtai ir blokas.** Įrengimui naudokite M8~M10 pakabos varžtus. Prijunkite pakabos gembę prie pakabos varžto. Gerai jį užfiksuokite veržle ir poveržle (iš pakabos gembės viršutinės ir apatinės pusių).

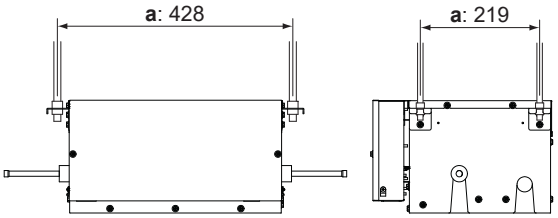

a Pakabos varžto žingsnelis

- **Pakabos gembė**. Paremkite jungiamąjį vamzdyną aplink įrenginį, naudodami pakabos gembes, montuojamas iki 1 metro atstumu nuo bloko šono. Pernelyg neapkraukite pakabos gembės, nes kitaip blokas nukris ir ką nors sužalos.

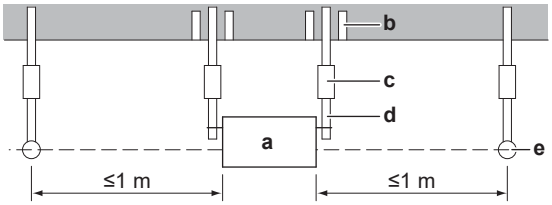

a Įrenginys
b Ankeris
c Ilgoji veržlė arba suveržiamoji mova
d Pakabos varžtas
e Pakabos gembė

5.2.2 Kaip sumontuoti bloką

Valdymo dėžės montavimo padėties keitimas

Prielaida: Prireikus galima pakeisti valdymo dėžės padėtį.

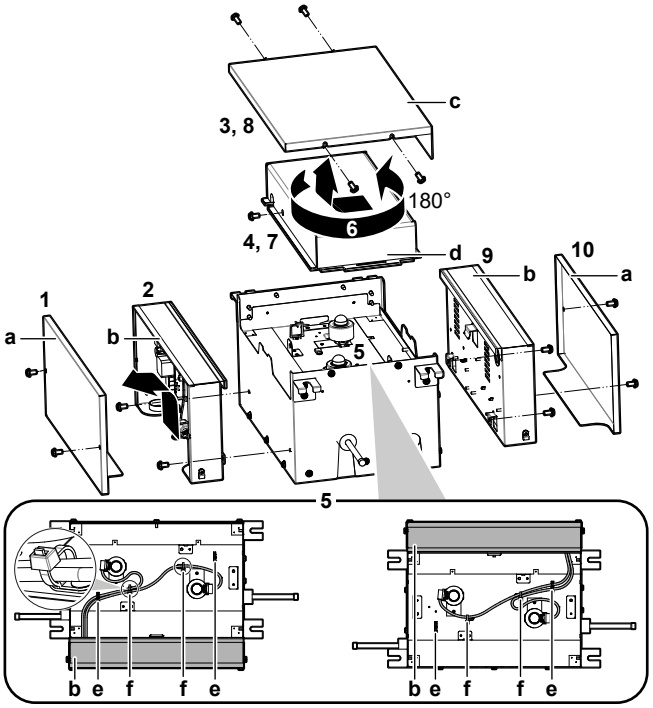

a Valdymo dėžės dangtis
b Valdymo dėžė
c Viršutinis skydas
d Ritės dangtis
e Laido spaustukas
f Laidų tvirtinimo dirželis

1 Nuimkite valdymo dėžės dangtį (2 sraigtai).

2 Nuimkite valdymo dėžę (2 sraigtai).

3 Nuimkite viršutinį skydą (4 sraigtai).

4 Nuimkite ritės dangtį (1 sraigtas).

5 Pakeiskite laido ištraukimo kryptį (motorizuoto vožtuvo ritė) tarp bloko korpuso ir valdymo dėžės.

6 Pasukite ritės dangtį ir viršutinį skydą 180° kampu.

7 Sumontuokite atgal ritės dangtį (1 sraigtas).

8 Sumontuokite atgal viršutinį skydą (4 sraigtai).

9 Sumontuokite valdymo dėžę naujoje padėtyje (2 sraigtai).

10 Sumontuokite valdymo dėžės dangtį naujoje padėtyje.

Sumontuokite patalpos bloką ant pakabos varžtų

1 Prijunkite kablius prie pakabos varžtų. Būtinai naudokite:

- 3 veržles (M8/M10) 4 vietose;
- 2 poveržles (M8: išorinis skersmuo 24~28 mm, M10: išorinis skersmuo 30~34 mm) 4 vietose.

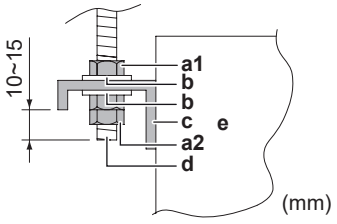

a1 Veržlė (vietinis tiekimas)
a2 Dviguba veržlė (vietinis tiekimas)
b Poveržlė (įsigyjama atskirai)
c Pakabos gembė
d Pakabos varžtas (įsigyjami atskirai)
e Įrenginys

6 Vamzdžių montavimas

6.1 Aušalo vamzdelių paruošimas

6.1.1 Reikalavimai šaltnešio vamzdynui

PRANEŠIMAS

Naudojant šaltnešį R744, reikia būti itin atsargiems ir užtikrinti, kad sistema būtų švari ir sausa. Reikia saugotis, kad į sistemą nepatektų pašalinių medžiagų (įskaitant mineralinę alyvą ir drėgmę).

PRANEŠIMAS

Vamzdynas ir kitos suslėgtosios dalys turi būti tinkamos šaltnešiui bei alyvai. Aukšto slėgio sistemose, kur darbinis slėgis siekia 120 barų (oro kondicionieriaus pusėje) ir 90 barų (šaldymo pusėje), naudokite K65 vario-geležies lydinio vamzdelių sistemą.

PRANEŠIMAS

NIEKADA nenaudokite standartinių žarnų ir manometrų. Naudokite TIK įrangą, suprojektuotą naudoti su R744.

- Pašalinių medžiagų (įskaitant gamybinę alyvą) kiekis vamzdyne turi būti ≤30 mg/10 m.

PRANEŠIMAS

Jei pageidaujama galimybės uždaryti vietinio vamzdyno uždarymo vožtuvus, montuotojas PRIVALO tolesniuose vamzdynuose įrengti slėgio mažinimo vožtuvą.

- Iš lauko bloko į šaldymo patalpos blokus: skysčio vamzdyne
- Iš lauko bloko į oro kondicionavimo patalpos blokus: skysčio vamzdyne IR dujų vamzdyne

Šaltnešio vamzdyno skersmuo

Vamzdžio išorinis skersmuo (mm)
2 × Ø9,5

Šaltnešio vamzdyno medžiaga

- **Vamzdyno medžiaga.** K65 vario-geležies lydinys (CuFe2P), aukščiausias darbinis slėgis = 120 barų
- **Vamzdyno grūdinimo rūšis ir storis:**

Išorinis skersmuo (Ø)	Grūdinimo rūšis	Storis (t)[a]	
9,5 mm (3/8 col.)	R420 (nubraižyta)	≥0,65 mm	

[a] Atsižvelgiant į galiojančius teisės aktus ir įrenginio maksimalų darbinį slėgį (žr. "PS High" bloko vardinėje plokštelėje), gali reikėti storesnio vamzdyno.

6.1.2 Aušalo vamzdelių izoliacija

- Kaip izoliacinę medžiagą naudokite poroloną:
  - šilumos perdavimo koeficientas turi siekti 0,041–0,052 W/mK (0,035–0,045 kcal/mh°C);
  - atsparumas temperatūrai turi būti bent 120°C.
- Izoliacijos storis

Vamzdžio išorinis skersmuo ($Ø_p$)	Izoliacijos vidinis skersmuo ($Ø_i$)	Izoliacijos storis (t)
9,5 mm (3/8 col.)	10~14 mm	≥10 mm

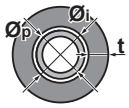

Jei temperatūra yra aukštesnė nei 30°C, o drėgnumas didesnis nei RH 80%, izoliacinės medžiagos turi būti mažiausiai 20 mm storio, kad ant jų paviršiaus nesusidarytų kondensato.

6.2 Aušalo vamzdžių prijungimas

PAVOJUS! GALIMA NUSIDEGINTI / NUSIPLIKYTI

6.2.1 Aušalo vamzdžių prijungimas prie patalpose naudojamo įrenginio

ATSARGIAI

Šaltnešio vamzdyną arba komponentus įrenkite tokioje vietoje, kur jų neveiktų jokios šaltnešio perdavimo komponentus ėsdinančios medžiagos, nebent komponentai sudaryti iš medžiagų, kurios yra atsparios ėsdinimui arba tinkamai apsaugotos nuo ėsdinimo.

- **Vamzdžio ilgis**. Stenkitės, kad šaltnešio vamzdynas būtų kaip įmanoma trumpesnis.
- **Prijungimo** prie patalpos bloko pavyzdys:

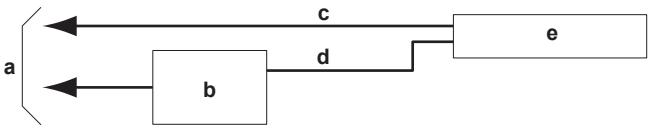

a Lauko blokas
b BEV2 blokas
c Dujų vamzdynas
d Skysčio vamzdynas
e Patalpos blokas

INFORMACIJA

- Prie kiekvieno BEV2 bloko galima jungti tik 1 patalpos bloką.
- Šiame skyriuje aprašoma tik prijungimo prie BEV2 bloko procedūra. Patalpos arba lauko bloko prijungimo procedūrą rasite patalpos arba lauko bloko įrengimo vadove.

ĮSPĖJIMAS

- Aukšto slėgio sistemose, kuriose pasiekiamas 120 barų arba 90 barų darbinis slėgis (atsižvelgiant į vamzdyno vietą sistemoje), naudokite K65 vamzdyną.
- Naudokite K65 įmovas ir tvirtinimo detales, patvirtintas 120 barų arba 90 barų darbiniam slėgiui (atsižvelgiant į jų vietą sistemoje).
- Vamzdžiams sujungti galima taikyti TIK litavimo procedūrą. Kiti sujungimo tipai neleistini.
- Vamzdžių išplėsti NELEIDŽIAMA.

1 Įkiškite vietinio tiekimo vamzdį į vamzdyną BEV2 bloko pusėje.

2 Šaltnešio vamzdyną prie bloko galima jungti naudojant tik **lituojamas jungtis**.

PRANEŠIMAS

Kietojo litavimo metu uždėkite drėgną šluostę ant izoliacijos, prijungtos prie bloko (**a**), ir užtikrinkite, kad temperatūra neviršytų 200°C.

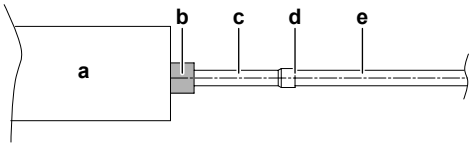

a BEV2 blokas
b Vamzdynas BEV2 bloko pusėje
c Prie bloko pritvirtinta izoliacija
d Lituojamoji jungtis
e Išorinis vamzdynas

3 **Izoliuokite** BEV2 bloko šaltnešio vamzdyną:

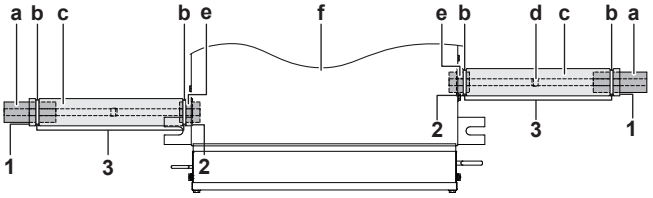

a Izoliavimo medžiaga (vietinis tiekimas)
b Laidų tvirtinimo dirželiai (priedas)
c Izoliacinės dalys (priedas)
d Lituojamoji jungtis
e Šaltnešio vamzdžio jungtis (prijungta prie bloko)
f Įrenginys

1 Užraitokite izoliacijos detalių siūles.
2 Prijunkite prie bloko pagrindą.
3 Priveržkite laidų tvirtinimo dirželį ant izoliacijos detalių.

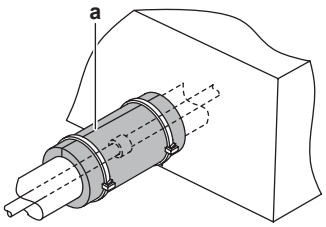

a Aukštyn nukreiptos izoliacinės dalies siūlė (priedas)

PRANEŠIMAS

Būtinai izoliuokite visą šaltnešio vamzdyną. Jei bet kuri dalis bus atvira, gali susidaryti kondensato.

7 Elektros instaliacija

PAVOJUS! PAVOJUS ŽŪTI NUO ELEKTROS SROVĖS

ĮSPĖJIMAS

- Visus elektros laidus PRIVALO sujungti kvalifikuotas elektrikas ir elektros instaliacija TURI atitikti taikomus teisės aktus.
- Elektros jungtis junkite prie fiksuotos instaliacijos.
- Visi atskirai įsigyti komponentai ir elektros instaliacijos darbai TURI atitikti taikomus teisės aktus.

ĮSPĖJIMAS

VISADA naudokite daugiagyslius maitinimo kabelius.

ĮSPĖJIMAS

Naudokite visų polių atjungimo tipo jungtuvą su bent 3 mm tarpu tarp kontaktinių taškų, užtikrinantį visišką atjungimą pagal viršįtampio III kategoriją.

ĮSPĖJIMAS

Jei pažeidžiamas maitinimo kabelis, siekiant išvengti pavojų jį TURI pakeisti gamintojas, jo priežiūros agentas arba kitas panašią kvalifikaciją turintis asmuo.

ĮSPĖJIMAS

Laikykite jungiamuosius laidus atokiai nuo šiluminės izoliacijos neturinčių varinių vamzdžių, nes tokie vamzdžiai labai įkaista.

Patalpos bloke gali būti naudojami toliau nurodyti simboliai.

Simbolis	Paaiškinimas
	Prieš pradėdami priežiūros darbus, išmatuokite įtampą pagrindinių grandinės kondensatorių arba elektros komponentų kontaktuose.

PRANEŠIMAS

Tai yra A klasės gaminys. Namų aplinkoje šis gaminys gali sukelti radijo trukdžius. Tokiu atveju naudotojas turėtų imtis atitinkamų priemonių.

7.1 Kaip prijungti elektros instaliaciją prie BEV2 bloko

PRANEŠIMAS

- Laikykitės instaliacijos schemos nurodymų (ji pateikta su bloku, įdėta už priežiūros dangčio).
- Instrukcijų apie tai, kaip prijungti pasirinktinę įrangą, rasite su pasirinktine įranga pateiktame įrengimo vadove.
- Užtikrinkite, kad maitinimo laidai NETRUKDYTŲ tinkamai prijungti priežiūros dangčio.

Svarbu, kad maitinimo ir informacijos perdavimo laidai būtų atskirti vieni nuo kitų. Kad išvengtumėte elektrinių trukdžių, atstumas tarp abiejų tipų laidų VISADA turi būti bent 50 mm atstumas.

PRANEŠIMAS

Svarbu, kad maitinimo ir informacijos perdavimo linijos būtų atskirtos viena nuo kitos. Informacijos perdavimo ir maitinimo laidai gali susikirsti, bet NEGALI būti nutiesti lygiagrečiai.

1 Nuimkite priežiūros dangtį.

2 Prijunkite **informacijos perdavimo kabelį**.

- Išimkite informacijos perdavimo kabelį iš patalpos bloko priedų ir prakiškite pro abiejų blokų rėmus.
- Atjunkite trumpiklį nuo patalpos bloko spausdintinės plokštės jungties X70A ir prijunkite informacijos perdavimo kabelį prie jungties X70A.
- Prijunkite kabelį prie BEV bloko spausdintinės plokštės jungties X2A.
- Užfiksuokite kabelį mažu laidų tvirtinimo dirželiu (priedas).

3 Prijunkite **maitinimo kabelį**.

- Išimkite maitinimo kabelį iš patalpos bloko priedų ir prakiškite pro abiejų blokų rėmus.
- Prijunkite kabelio galą su "Faston" jungtimis prie patalpos bloko kontakto.
- Prijunkite kitą maitinimo kabelio galą prie BEV2 bloko kontakto.
- Užfiksuokite kabelį mažu laidų tvirtinimo dirželiu (priedas).

4 Prijunkite atgal priežiūros dangtį.

Prijungimas prie patalpos bloko

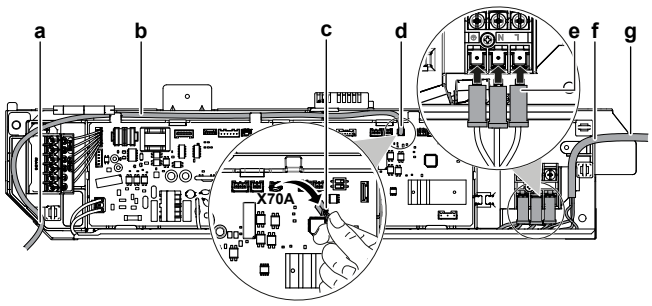

a Informacijos perdavimo kabelio prakišimo kiaurymė
b Informacijos perdavimo kabelis (patalpos bloko priedas)
c Trumpiklis
d Jungtis X70A
e "Faston" jungtis
f Maitinimo kabelio prakišimo kiaurymė
g Maitinimo kabelis

Prijungimas prie BEV2 bloko

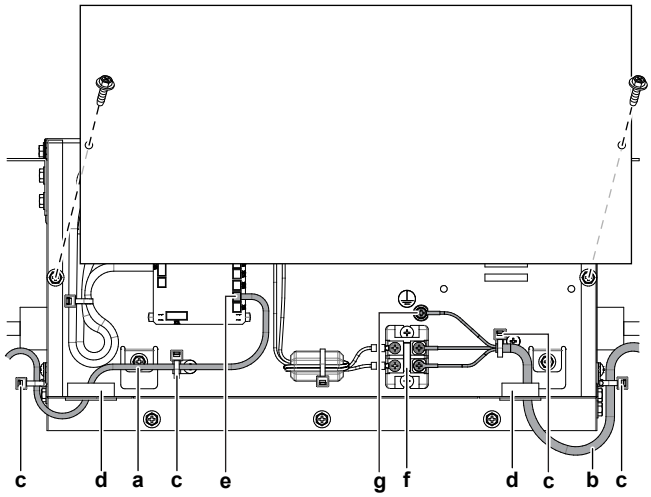

a Informacijos perdavimo kabelis
b Maitinimo kabelis
c Laidų tvirtinimo dirželis (priedas)
d Laido prakišimo kiaurymė
e Jungtis X2A
f Maitinimo kontaktas
g Įžeminimas

Instaliacijos pavyzdys

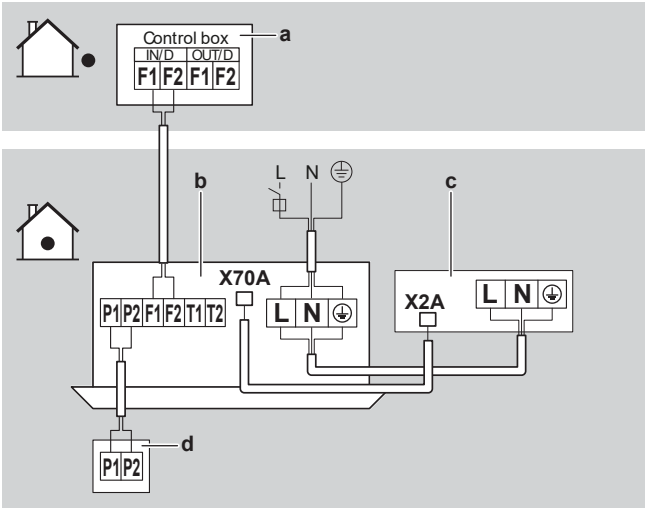

a Lauko bloko valdymo dėžė
b Patalpos blokas
c BEV2 blokas
d Naudotojo sąsaja

8 Paruošimas naudoti

ĮSPĖJIMAS

Įrengę patalpos bloką, BEV2 bloką ir lauko bloką, užtikrinkite, kad priežiūros dangtis būtų uždarytas.

INFORMACIJA

Žr. su patalpos ir lauko blokais pateiktus įrengimo vadovus, kur apibūdinamas sistemos atidavimas eksploatuoti.

8.1 Kontrolinis sąrašas prieš eksploatacijos pradžią

1 Įrengę bloką, patikrinkite toliau nurodytus dalykus.

2 Uždarykite bloką.

3 Įjunkite bloką.

☐	Perskaitėte visas montavimo instrukcijas, kaip aprašyta **montuotojo informaciniame vadove**.
☐	**Įrengimas** Patikrinkite, ar įrenginys yra tinkamai sumontuotas, kad jį paleidus neliktų triukšmas ir vibracijos.
☐	**Patalpose naudojamas įrenginys** tinkamai pritvirtintas.
☐	**Lauke naudojamas įrenginys** tinkamai pritvirtintas.
☐	**Šaltnešio vamzdžiai** (dujų ir skysčio) turi būti tinkamai įrengti ir termiškai izoliuoti.
☐	NĖRA **aušalo nuotėkio**.
☐	NETURI būti **trūkstamų fazių** arba **sukeistų fazių**.
☐	Sistema tinkamai **įžeminta**, o įžeminimo gnybtai užveržti.
☐	**Saugikliai** arba vietiniai apsaugos įtaisai turi būti įrengiami pagal šį dokumentą ir NEAPEITI.
☐	**Maitinimo šaltinio įtampa** atitinka įrenginio identifikacinėje etiketėje nurodytą įtampą.
☐	Jungiklių dėžutėje NĖRA **atsilaisvinusių jungčių** arba sugedusių elektros komponentų.
☐	Patalpose ir lauke naudojamų įrenginių viduje NĖRA **sugadintų komponentų** arba **suspaustų vamzdžių**.
☐	Lauke naudojamo įrenginio **stabdymo vožtuvai** (dujų ir skysčio) visiškai atidaryti.

9 Išmetimas

PRANEŠIMAS

NEBANDYKITE išmontuoti sistemos patys: sistemos išmontavimo, tvarkyti šaltnešio, alyvos ir kitų komponentų tvarkymo darbai TURI būti vykdomi laikantis taikomų teisės aktų. Įrenginius REIKIA pristatyti į specializuotą pakartotinio panaudojimo, perdirbimo ir utilizavimo įstaigą.

10 Techniniai duomenys

- Naujausių techninių duomenų **poaibis** pateikiamas regioninėje Daikin svetainėje (ji pasiekiama viešai).
- **Visas naujausių techninių duomenų rinkinys** pateikiamas Daikin Business Portal (taikomas tapatumo nustatymas).

10.1 elektros instaliacijos schema.

10.1.1 Suvienodintos elektros instaliacijos schemos legenda

Taikomų dalių ir numeracijos informacijos rasite ant įrenginio pateiktoje elektros instaliacijos schemoje. Visų dalių numeracija vykdoma arabiškais skaitmenimis didėjančia tvarka, tolesnėje apžvalgoje ji žymima "*" dalies kode.

Simbolis	Reikšmė	Simbolis	Reikšmė
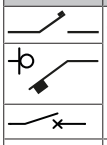	Jungtuvas		Apsauginis įžeminimas
	Jungtis		Apsauginis įžeminimas (sraigtas)
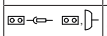	Jungtis		Lygintuvas
	Įžeminimas		Relės jungtis
	Vietinė instaliacija		Trumpojo jungimo jungtis
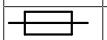	Saugiklis		Kontaktas
	Patalpos blokas		Kontaktų juosta
	Lauko blokas		Laidų spaustukas
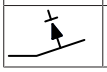	Liekamosios srovės apsaugas		

Simbolis	Spalva	Simbolis	Spalva
BLK	Juoda	ORG	Oranžinė
BLU	Mėlyna	PNK	Rožinė
BRN	Ruda	PRP, PPL	Violetinė
GRN	Žalia	RED	Raudona
GRY	Pilka	WHT	Balta
SKY BLU	Žydra	YLW	Geltona

Simbolis	Reikšmė
A*P	Spausdintinės schemos plokštė
BS*	Įjungimo/išjungimo mygtukas, valdymo jungiklis
BZ, H*O	Zirzeklis
C*	Kondensatorius
AC*, CN*, E*, HA*, HE*, HL*, HN*, HR*, MR*_A, MR*_B, S*, U, V, W, X*A, K*R_*, NE	Sujungimas, jungtis
D*, V*D	Diodas
DB*	Diodų tiltas
DS*	DIP jungiklis
E*H	Šildytuvas
FU*, F*U, (informacijos apie charakteristikas, rasite PCB, bloko viduje)	Saugiklis
FG*	Jungtis (rėmo įžeminimas)
H*	Laidų pynė
H*P, LED*, V*L	Kontrolinė lemputė, šviesos diodas
HAP	Šviesos diodas (veikimo stebėjimo, žalias)
HIGH VOLTAGE	Aukštoji įtampa
IES	Jutiklis "Intelligent Eye"

Simbolis	Reikšmė
IPM*	Išmanusis maitinimo modulis
K*R, KCR, KFR, KHuR, K*M	Magnetinė relė
L	Teka srovė
L*	Ritė
L*R	Reaktorius
M*	Žingsninis variklis
M*C	Kompresoriaus variklis
M*F	Ventiliatoriaus variklis
M*P	Drenažo siurblio variklis
M*S	Sukiojimo variklis
MR*, MRCW*, MRM*, MRN*	Magnetinė relė
N	Neutralus
n=*, N=*	Praginų pro ferito šerdį skaičius
PAM	Moduliuojamos amplitudės impulsas
PCB*	Spausdintinės schemos plokštė
PM*	Maitinimo modulis
PS	Maitinimo šaltinio perjungimas
PTC*	PTC termistorius
Q*	Izoliuotųjų vartų dvipolis tranzistorius (IGBT)
Q*C	Jungtuvas
Q*DI, KLM	Nuotėkio į įžeminimo grandinę jungtuvas
Q*L	Apsauga nuo perkrovos
Q*M	Termojungiklis
Q*R	Liekamosios srovės apsaugas
R*	Varžas
R*T	Termistorius
RC	Imtuvas
S*C	Ribinis jungiklis
S*L	Plūdinis jungiklis
S*NG	Šaltnešio nuotėkio detektorius
S*NPH	Slėgio jutiklis (aukštas slėgis)
S*NPL	Slėgio jutiklis (žemas slėgis)
S*PH, HPS*	Slėgio jungiklis (aukštas slėgis)
S*PL	Slėgio jungiklis (žemas slėgis)
S*T	Termostatas
S*RH	Drėgnumo jutiklis
S*W, SW*	Valdymo jungiklis
SA*, F1S	Viršįtampio slopintuvas
SR*, WLU	Signalo imtuvas
SS*	Rinkiklis
SHEET METAL	Kontaktų juostos fiksuotoji plokštė
T*R	Transformatorius
TC, TRC	Siųstuvas
V*, R*V	Varistorius
V*R	Diodų tiltelis, izoliuotųjų vartų dvipolio tranzistoriaus (IGBT) maitinimo modulis
WRC	Belaidis nuotolinis valdiklis
X*	Kontaktas
X*M	Kontaktų juosta (blokas)
Y*E	Elektroninio plėtimosi vožtuvo ritė

Simbolis	Reikšmė
Y*R, Y*S	Reversinio elektromagnetinio vožtuvo ritė
Z*C	Ferito šerdis
ZF, Z*F	Triukšmo filtras

Copyright 2021 Daikin

DAIKIN EUROPE N.V.

Zandvoordestraat 300, B-8400 Oostende, Belgium

4P676362-1C 2022.01