Įrengimo ir eksploatacijos vadovas

CO_2 "Conveni-Pack": patalpos blokas

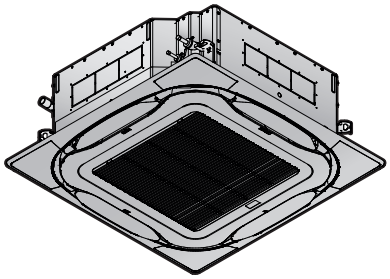

FXFN50A2VEB
FXFN71A2VEB
FXFN112A2VEB

CE - DECLARATION-OF-CONFORMITY
CE - KONFORMITÄTSERKLÄRUNG
CE - DECLARATION-DE-CONFORMITE
CE - CONFORMITEITSVERKLARING

CE - DECLARACION-DE-CONFORMIDAD
CE - DICHIARAZIONE-DI-CONFORMITA
CE - ΔΗΛΩΣΗ ΣΥΜΜΟΡΦΩΣΗΣ

CE - DECLARAÇÃO-DE-CONFORMIDADE
CE - ЗАЯВЛЕНИЕ-О-СООТВЕТСТВИИ
CE - OVERENSSTEMMELSESERKLÆRING
CE - FÖRSÄKRAN-OM-ÖVERENSTÄMMELSE

CE - ERKLÆRING OM-SAMSVAR
CE - ILMOITUS-YHDENMUKAISUUDESTA
CE - PROHLÁŠENÍ-O-SHODĚ

CE - IZJAVA-O-USKLAĐENOSTI
CE - MEGFELELŐSÉGI-NYILATKOZAT
CE - DEKLARACJA-ZGODNOŚCI
CE - DECLARAŢIE-DE-CONFORMITATE

CE - IZJAVA O SKLADNOSTI
CE - VASTAVUSDEKLARATSIOON
CE - ДЕКЛАРАЦИЯ-ЗА-СЪОТВЕТСТВИЕ

CE - ATITIKTIES-DEKLARACIJA
CE - ATBILSTĪBAS-DEKLARĀCIJA
CE - VYHLÁSENIE-ZHODY
CE - UYGUNLUK-BEYANI

Daikin Industries Czech Republic s.r.o.

01 (GB) declares under its sole responsibility that the air conditioning models to which this declaration relates:
02 (D) erklärt auf seine alleinige Verantwortung daß die Modelle der Klimageräte für die diese Erklärung bestimmt ist:
03 (F) déclare sous sa seule responsabilité que les appareils d'air conditionné visés par la présente déclaration:
04 (NL) verklaart hierbij op eigen exclusieve verantwoordelijkheid dat de airconditioning units waarop deze verklaring betrekking heeft:
05 (E) declara baja su única responsabilidad que los modelos de aire acondicionado a los cuales hace referencia la declaración:
06 (I) dichiara sotto sua responsabilità che i condizionatori modello a cui è riferita questa dichiarazione:
07 (GR) δηλώνει με αποκλειστική της ευθύνη ότι τα μοντέλα των κλιματιστικών συσκευών στα οποία αναφέρεται η παρούσα δήλωση:
08 (P) declara sob sua exclusiva responsabilidade que os modelos de ar condicionado a que esta declaração se refere:
09 (RUS) заявляет, исключительно под свою ответственность, что модели кондиционеров воздуха, к которым относится настоящее заявление:
10 (DK) erklærer under eneansvar, at klimaanlægmodellerne, som denne deklaration vedrører:
11 (S) deklarerar i egenskap av huvudansvarig, att luftkonditioneringsmodellerna som berörs av denna deklaration innebär att:
12 (N) erklærer et fullstendig ansvar for at de luftkondisjoneringsmodeller som berøres av denne deklarasjon, innebærer at:
13 (FIN) ilmoittaa yksinomaan omalla vastuullaan, että tämän ilmoituksen tarkoittamat ilmastointilaitteiden mallit:
14 (CZ) prohlašuje ve své plné odpovědnosti, že modely klimatizace, k nimž se toto prohlášení vztahuje:
15 (GR) izjavljuje pod isključivo vlastitom odgovornošću da su modeli klima uređaja na koje se ova izjava odnosi:
16 (H) teljes felelőssége tudatában kijelenti, hogy a klímaberendezés modellek, melyekre e nyilatkozat vonatkozik:
17 (PL) deklaruje na własną i wyłączną odpowiedzialność, że modele klimatyzatorów, których dotyczy niniejsza deklaracja:
18 (RO) declară pe proprie răspundere că aparatele de aer conditionat la care se referă această declaraţie:
19 (SLO) z vso odgovornostjo izjavlja, da so modeli klimatskih naprav, na katere se izjava nanaša:
20 (EST) kinnitab oma täielikul vastutusel, et käesoleva deklaratsiooni alla kuuluvad kliimaseadmete mudelid:
21 (BG) декларира на своя отговорност, че моделите климатична инсталация, за които се отнася тази декларация:
22 (LT) visiška savo atsakomybe skelbia, kad oro kondicionavimo prietaisų modeliai, kuriems yra taikoma ši deklaracija:
23 (LV) ar pilnu atbildību apliecina, ka tālāk uzskaitīto modeļu gaisa kondicionētāji, uz kuriem attiecas šī deklarācija:
24 (SK) vyhlasuje na vlastnú zodpovednosť, že tieto klimatizačné modely, na ktoré sa vzťahuje toto vyhlásenie:
25 (TR) tamamen kendi sorumluluğunda olmak üzere bu bildirinin ilgili olduğu klima modellerinin aşağıdaki gibi olduğunu beyan eder:

FXFN50A2VEB, FXFN71A2VEB, FXFN112A2VEB,

01 are in conformity with the following standard(s) or other normative document(s), provided that these are used in accordance with our instructions:
02 derlden folgenden Norm(en) oder einem anderen Normdokument oder -dokumenten entspricht/entsprechen, unter der Voraussetzung, daß sie gemäß unseren Anweisungen eingesetzt werden:
03 sont conformes à la/aux norme(s) ou autre(s) document(s) normatif(s), pour autant qu'ils soient utilisés conformément à nos instructions:
04 conform de volgende norm(en) of één of meer andere bindende documenten zijn, op voorwaarde dat ze worden gebruikt overeenkomstig onze instructies:
05 están en conformidad con la(s) siguiente(s) norma(s) u otro(s) documento(s) normativo(s), siempre que sean utilizados de acuerdo con nuestras instrucciones:
06 sono conformi al(i) seguente(i) standard(s) o altro(i) documento(i) a carattere normativo, a patto che vengano usati in conformità alle nostre istruzioni:
07 είναι σύμφωνα με το(α) ακόλουθο(α) πρότυπο(α) ή άλλο έγγραφο(α) κανονισμών, υπό την προϋπόθεση ότι χρησιμοποιούνται σύμφωνα με τις οδηγίες μας:
08 estão em conformidade com a(s) seguinte(s) norma(s) ou outro(s) documento(s) normativo(s), desde que estes sejam utilizados de acordo com as nossas instruções:
09 соответствуют следующим стандартам или другим нормативным документам, при условии их использования согласно нашим инструкциям:
10 overholder følgende standard(er) eller andet/andre retningsgivende dokument(er), forudsat at disse anvendes i henhold til vore instrukser:
11 respektive utrustning är utförd i överensstämmelse med och följer följande standard(er) eller andra normgivande dokument, under förutsättning att användning sker i överensstämmelse med våra instruktioner:
12 respektive utstyr er i overensstemmelse med følgende standard(er) eller andre normgivende dokument(er), under forutssetning av at disse brukes i henhold til våre instrukser:
13 vastaavat seuraavien standardien ja muiden ohjeellisten dokumenttien vaatimuksia edellyttäen, että niitä käytetään ohjeidemme mukaisesti:
14 za předpokladu, že jsou využívány v souladu s našimi pokyny, odpovídají následujícím normám nebo normativním dokumentům:
15 u skladu sa slijedećim standardom(ima) ili drugim normativnim dokumentom(ima), uz uvjet da se oni koriste u skladu s našim uputama:
16 megfelelnek az alábbi szabvány(ok)nak vagy egyéb irányadó dokumentum(ok)nak, ha azokat előírás szerint használják:
17 spełniają wymogi następujących norm i innych dokumentów normalizacyjnych, pod warunkiem że używane są zgodnie z naszymi instrukcjami:
18 sunt în conformitate cu următorul (următoarele) standard(e) sau alt(e) document(e) normativ(e), cu condiţia ca acestea să fie utilizate în conformitate cu instrucţiunile noastre:
19 skladní z naslednjimi standardi in drugimi normativi, pod pogojem, da se uporabljajo v skladu z našimi navodili:
20 on vastavuses järgmis(t)e standardi(te)ga või teiste normatiivsete dokumentidega, kui neid kasutatakse vastavalt meie juhenditele:
21 съответстват на следните стандарти или други нормативни документи, при условие, че се използват съгласно нашите инструкции:
22 atitinka žemiau nurodytus standartus ir (arba) kitus norminius dokumentus su sąlyga, kad yra naudojami pagal mūsų nurodymus:
23 tad, ja lietoti atbilstoši ražotāja norādījumiem, atbilst sekojošiem standartiem un citiem normatīviem dokumentiem:
24 sú v zhode s nasledovnou(ými) normou(ami) alebo iným(i) normatívnym(i) dokumentom(ami), za predpokladu, že sa používajú v súlade s našim návodom:
25 ürünün, talimatlarımıza göre kullanılması koşuluyla aşağıdaki standartlar ve norm belirten belgelerle uyumludur:

EN 60335-2-40,

01 following the provisions of:
02 gemäß den Vorschriften der:
03 conformément aux stipulations des:
04 overeenkomstig de bepalingen van:
05 siguiendo las disposiciones de:
06 secondo le prescrizioni per:
07 με τήρηση των διατάξεων των:
08 de acordo com o previsto em:
09 в соответствии с положениями:
10 under iagttagelse af bestemmelserne i:
11 enligt villkoren i:
12 gitt i henhold til bestemmelsene i:
13 noudattaen määräyksiä:
14 za dodržení ustanovení předpisu:
15 prema odredbama:
16 követi a(z):
17 zgodnie z postanowieniami Dyrektyw:
18 în urma prevederilor:
19 ob upoštevanju določb:
20 vastavalt nõuetele:
21 следвайки клаузите на:
22 laikantis nuostatų, pateikiamų:
23 ievērojot prasības, kas noteiktas:
24 održavajúc ustanovenia:
25 bunun koşullarına uygun olarak:

Electromagnetic Compatibility 2014/30/EU *
Machinery 2006/42/EC **

01 Directives, as amended.
02 Direktiven, gemäß Änderung.
03 Directives, telles que modifiées.
04 Richtlijnen, zoals geamendeerd.
05 Directivas, según lo enmendado.
06 Direttive, come da modifica.
07 Οδηγιών, όπως έχουν τροποποιηθεί.
08 Directivas, conforme alteração em.
09 Директив со всеми поправками.
10 Direktiver, med senere ændringer.
11 Direktiv, med företagna ändringar.
12 Direktiver, med foretatte endringer.
13 Direktiivejä, sellaisina kuin ne ovat muutettuina.
14 v platném znění.
15 Smjernice, kako je izmijenjeno.
16 irányelv(ek) és módosításaik rendelkezéseit.
17 z późniejszymi poprawkami.
18 Directivelor, cu amendamentele respective.
19 Direktive z vsemi spremembami.
20 Direktiivid koos muudatustega.
21 Директиви, с техните изменения.
22 Direktyvose su papildymais.
23 Direktīvās un to papildinājumos.
24 Smernice, v platnom znení.
25 Değiştirilmiş halleriyle Yönetmelikler.

01 Note*	as set out in <A> and judged positively by <B> according to the **Certificate <C>**.	06 Nota*	delineato nel <A> e giudicato positivamente da <B> secondo il **Certificato <C>**.	11 Information*	enligt <A> och godkänts av <B> enligt **Certifikatet <C>**.	16 Megjegyzés*	a(z) <A> alapján, a(z) <B> igazolta a megfelelést, a(z) **<C> tanúsítvány** szerint.	21 Забележка*	както е изложено в <A> и оценено положително от <B> съгласно **Сертификата <C>**.
02 Hinweis*	wie in <A> aufgeführt und von <B> positiv beurteilt gemäß **Zertifikat <C>**.	07 Σημείωση*	όπως καθορίζεται στο <A> και κρίνεται θετικά από το <B> σύμφωνα με το **Πιστοποιητικό <C>**.	12 Merk*	som det fremkommer i <A> og gjennom positiv bedømmelse av <B> ifølge **Sertifikat <C>**.	17 Uwaga*	zgodnie z dokumentacją <A>, pozytywną opinią <B> i **Świadectwem <C>**.	22 Pastaba*	kaip nustatyta <A> ir kaip teigiamai nuspręsta <B> pagal **Sertifikatą <C>**.
03 Remarque*	tel que défini dans <A> et évalué positivement par <B> conformément au **Certificat <C>**.	08 Nota*	tal como estabelecido em <A> e com o parecer positivo de <B> de acordo com o **Certificado <C>**.	13 Huom*	jotka on esitetty asiakirjassa <A> ja jotka <B> on hyväksynyt **Sertifikaatin <C>** mukaisesti.	18 Notă*	aşa cum este stabilit în <A> şi apreciat pozitiv de <B> în conformitate cu **Certificatul <C>**.	23 Piezīmes*	kā norādīts <A> un atbilstoši <B> pozitīvajam vērtējumam saskaņā ar **sertifikātu <C>**.
04 Bemerk*	zoals vermeld in <A> en positief beoordeeld door <B> overeenkomstig **Certificaat <C>**.	09 Примечание*	как указано в <A> и в соответствии с положительным решением <B> согласно **Свидетельству <C>**.	14 Poznámka*	jak bylo uvedeno v <A> a pozitivně zjištěno <B> v souladu s **osvědčením <C>**.	19 Opomba*	kot je določeno v <A> in odobreno s strani <B> v skladu s **certifikatom <C>**.	24 Poznámka*	ako bolo uvedené v <A> a pozitívne zistené <B> v súlade s **osvedčením <C>**.
05 Nota*	como se establece en <A> y es valorado positivamente por <B> de acuerdo con el **Certificado <C>**.	10 Bemærk*	som anført i <A> og positivt vurderet af <B> i henhold til **Certifikat <C>**.	15 Napomena*	kako je izloženo u <A> i pozitivno ocijenjeno od strane <B> prema **Certifikatu <C>**.	20 Märkus*	nagu on näidatud dokumendis <A> ja heaks kiidetud <B> järgi vastavalt **sertifikaadile <C>**.	25 Not*	<A>'da belirtildiği gibi ve <C> **Sertifikasına** göre <B> tarafından olumlu olarak değerlendirildiği gibi.	

<A>	DAIKIN.TCF.035A1/01-2022
<B>	TÜV (NB0197)
<C>	60148544

01** DICz*** is authorised to compile the Technical Construction File.
02** DICz*** hat die Berechtigung die Technische Konstruktionsakte zusammenzustellen.
03** DICz*** est autorisé à compiler le Dossier de Construction Technique.
04** DICz*** is bevoegd om het Technisch Constructiedossier samen te stellen.
05** DICz*** está autorizado a compilar el Archivo de Construcción Técnica.
06** DICz*** è autorizzata a redigere il File Tecnico di Costruzione.
07** Η DICz*** είναι εξουσιοδοτημένη να συντάξει τον Τεχνικό φάκελο κατασκευής.
08** A DICz*** está autorizada a compilar a documentação técnica de fabrico.
09** Компания DICz*** уполномочена составить Комплект технической документации.
10** DICz*** er autoriseret til at udarbejde de tekniske konstruktionsdata.
11** DICz*** är bemyndigade att sammanställa den tekniska konstruktionsfilen.
12** DICz*** har tillatelse til å kompilere den Tekniske konstruksjonsfilen.
13** DICz*** on valtuutettu laatimaan Teknisen asiakirjan.
14** Společnost DICz*** má oprávnění ke kompilaci souboru technické konstrukce.
15** DICz*** je ovlašten za izradu Datoteke o tehničkoj konstrukciji.
16** A DICz*** jogosult a műszaki konstrukciós dokumentáció összeállítására.
17** DICz*** ma upoważnienie do zbierania i opracowywania dokumentacji konstrukcyjnej.
18** DICz*** este autorizat să compileze Dosarul tehnic de constructie.
19** DICz*** je pooblaščen za sestavo datoteke s tehnično mapo.
20** DICz*** on volitatud koostama tehnilist dokumentatsiooni.
21** DICz*** е оторизирана да състави Акта за техническа конструкция.
22** DICz*** yra įgaliota sudaryti šį techninės konstrukcijos failą.
23** DICz*** ir autorizēts sastādīt tehnisko dokumentāciju.
24** Spoločnosť DICz*** je oprávnená vytvoriť súbor technickej konštrukcie.
25** DICz*** Teknik Yapı Dosyasını derlemeye yetkilidir.

***DICz = Daikin Industries Czech Republic s.r.o.

2P613087-2G

DAIKIN

Yasuto Hiraoka
Managing Director
Pilsen, 3rd of January 2022

DAIKIN INDUSTRIES CZECH REPUBLIC s.r.o.
U Nové Hospody 1/1155, 301 00 Plzeň Skvrňany,
Czech Republic

Turinys

1 Apie dokumentaciją 3
1.1 Apie šį dokumentą ... 3
2 Specifinės montuotojo saugos instrukcijos 4

Naudotojui 5

3 Naudotojo saugos instrukcijos 5
3.1 Bendroji dalis ... 5
3.2 Saugios eksploatacijos instrukcijos ... 6
4 Apie sistemą 7
4.1 Sistemos išdėstymas ... 8
5 Naudotojo sąsają 8
6 Eksploatavimas 8
6.1 Veikimo diapazonas ... 8
6.2 Apie veikimo režimus ... 9
6.2.1 Baziniai veikimo režimai ... 9
6.2.2 Specialieji šildymo režimai ... 9
6.2.3 Oro srauto krypties nustatymas ... 9
6.2.4 Aktyviosios cirkuliacijos oro srautas ... 9
6.3 Kaip valdyti sistemą ... 10
7 Techninė priežiūra ir tvarkymas 10
7.1 Techninės ir bendrosios priežiūros atsargumo priemonės ... 10
7.2 Oro filtro, įleidimo angos grotelių, oro išvado ir išorinių skydų valymas ... 10
7.2.1 Kaip nuvalyti oro filtrą ... 10
7.2.2 Kaip valyti įleidimo angos groteles ... 11
7.2.3 Kaip nuvalyti oro išvadą ir išorinius skydelius ... 11
7.3 Apie šaltnešį ... 11
7.3.1 Apie šaltnešio nuotėkių aptikimo funkciją ... 12
8 Trikčių šalinimas 12
9 Perkėlimas 12
10 Išmetimas 12

Montuotojui 13

11 Apie dėžę 13
11.1 Patalpose naudojamas įrenginys ... 13
11.1.1 Kaip nuimti priedus nuo patalpos bloko ... 13
12 Įrenginio montavimas 13
12.1 Įrengimo vietos paruošimas ... 13
12.1.1 Patalpose naudojamo įrenginio montavimo vietos reikalavimai ... 13
12.1.2 Papildomi reikalavimai įrengimo vietai dėl CO_2 šaltnešio ... 14
12.2 Patalpose naudojamo įrenginio tvirtinimas ... 15
12.2.1 Patalpos bloko įrengimo rekomendacijos ... 15
12.2.2 Drenažo vamzdyno įrengimo rekomendacijos ... 16
13 Vamzdžių montavimas 18
13.1 Aušalo vamzdelių paruošimas ... 18
13.1.1 Reikalavimai šaltnešio vamzdynui ... 18
13.1.2 Aušalo vamzdelių izoliacija ... 18
13.2 Aušalo vamzdžių prijungimas ... 18
13.2.1 Aušalo vamzdžių prijungimas prie patalpose naudojamo įrenginio ... 18
14 Elektros instaliacija 19
14.1 Standartinių laidų komponentų specifikacijos ... 19
14.2 Kaip prijungti elektros instaliaciją prie patalpos bloko ... 20
14.3 Kaip prijungti tinkamas CO_2 pripildytų sistemų priemones ... 20
15 Paruošimas naudoti 21
15.1 Kontrolinis sąrašas prieš eksploatacijos pradžią ... 21
15.2 Eksploatacijos bandymas ... 21
16 Konfigūracija 21
16.1 Vietinė nuostata ... 21
17 Techniniai duomenys 23
17.1 elektros instaliacijos schema ... 23
17.1.1 Suvienodintos elektros instaliacijos schemos legenda ... 23

1 Apie dokumentaciją

1.1 Apie šį dokumentą

INFORMACIJA

Įsitikinkite, kad naudotojas turi spausdintą dokumentaciją ir paprašykite jo pasilikti ją ateičiai.

Tikslinė auditorija

Įgaliotieji montuotojai ir galutiniai naudotojai

INFORMACIJA

Šis prietaisas skirtas naudoti ekspertams arba parengtiems naudotojams parduotuvėse, lengvojoje pramonėje ir ūkiuose arba neprofesionalams komerciniais pagrindais.

ĮSPĖJIMAS

Užtikrinkite, kad įrengimo, bendrosios bei techninės priežiūros ir remonto darbai bei naudojamos medžiagos atitiktų Daikin instrukcijas. Be to, būtina laikytis visų taikomų teisės aktų ir darbus leidžiama vykdyti tik kvalifikuotiems specialistams. Europoje ir teritorijose, kur galioja IEC standartai, taikomas standartas EN/IEC 60335-2-40.

Dokumentacijos rinkinys

Šis dokumentas yra dokumentacijos rinkinio dalis. Toliau apibūdinama viso rinkinio sandara:

- **Bendrosios saugos atsargumo priemonės:**
  - Saugos instrukcijos, kurias jums būtina perskaityti prieš įrengiant
  - Formatas: Popierius (patalpos bloko dėžėje)
- **Patalpos bloko įrengimo ir eksploatacijos vadovas:**
  - Įrengimo ir eksploatacijos instrukcijos
  - Formatas: Popierius (patalpos bloko dėžėje)
- **Montuotojo ir naudotojo trumpasis vadovas:**
  - Pasiruošimas įrengti, gera praktika, nuorodos…
  - Išsamios ir nuoseklios instrukcijos bei papildoma informacija, skirta bazinėms ir išplėstinėms operacijoms atlikti
  - Formatas: skaitmeniniai failai, pasiekiami adresu http://www.daikineurope.com/support-and-manuals/product-information/

Naujausių pateiktos dokumentacijos redakcijų galite rasti regioninėje Daikin interneto svetainėje arba kreipkitės į savo įgaliotąjį atstovą.

Originali dokumentacija parašyta anglų kalba. Visos kitos kalbos – vertimai.

Techniniai inžineriniai duomenys

- Naujausių techninių duomenų **poaibis** pateikiamas regioninėje Daikin svetainėje (ji pasiekiama viešai).
- **Visas naujausių techninių duomenų rinkinys** pateikiamas Daikin Business Portal (taikomas tapatumo nustatymas).

2 Specifinės montuotojo saugos instrukcijos

Visada laikykitės toliau pateiktų saugos nurodymų ir taisyklių.

ATSARGIAI

NEKIŠKITE pirštų, strypų ar kitų daiktų į oro įleidimo ar išleidimo angą. Dideliu greičiu besisukantis ventiliatorius gali sužaloti.

Bendrieji įrengimo reikalavimai

ĮSPĖJIMAS

Įrengimo darbus turi atlikti montuotojas. Naudojamos medžiagos ir įrengimo eiga turi atitikti galiojančius teisės aktus. Europoje galioja standartas EN378.

ĮSPĖJIMAS

- Šaltnešio nuotėkio atveju būtinai imkitės visų reikiamų priemonių, vadovaudamiesi standartu EN378 (žr. sk. "12.1.2 Papildomi reikalavimai įrengimo vietai dėl CO_2 šaltnešio" [▸ 14]).
- Būtinai įrenkite CO_2 nuotėkių detektorių (įsigyjama atskirai) ir įjunkite šaltnešio nuotėkių aptikimo funkciją (žr. "16.1 Vietinė nuostata" [▸ 21]).

ĮSPĖJIMAS

Užtikrinkite, kad įrengimo, bendrosios bei techninės priežiūros ir remonto darbai bei naudojamos medžiagos atitiktų Daikin instrukcijas. Be to, būtina laikytis visų taikomų teisės aktų ir darbus leidžiama vykdyti tik kvalifikuotiems specialistams. Europoje ir teritorijose, kur galioja IEC standartai, taikomas standartas EN/IEC 60335-2-40.

Įrengimo vieta (žr. sk. "12.1 Įrengimo vietos paruošimas" [▸ 13])

ATSARGIAI

Prietaisas NETURI būti visiems pasiekiamas: sumontuokite jį saugioje vietoje, kur jo nebūtų galima lengvai pasiekti.

Šį bloką (patalpos ir lauko) galima montuoti komercinėje ir lengvosios pramonės aplinkoje.

ATSARGIAI

Per didelė šaltnešio R744 koncentracija (CO_2) uždaroje patalpoje gali sukelti sąmonės netekimą ir deguonies stygių. Imkitės tinkamų priemonių.

Žr. skirsnį "Kaip nustatyti minimalų tinkamų priemonių skaičių" [▸ 14].

ATSARGIAI

Ši įranga NESKIRTA naudoti gyvenamosiose patalpose. NĖRA garantijos, kad tokiose vietose ji užtikrins tinkamą radijo ryšio priėmimo apsaugą.

ĮSPĖJIMAS

Mechaninio vėdinimo atveju pasirūpinkite, kad oras būtų išleidžiamas į lauką, o NE kitą uždarą erdvę.

ĮSPĖJIMAS

Bloką įrenkite TIK tose vietose, kuriose gyvenamosios erdvės durys NĖRA sandarios.

ĮSPĖJIMAS

Naudodami saugos uždarymo vožtuvus, būtinai įrenkite priemones, pvz., apylankos vamzdyną su slėgio mažinimo vožtuvu (iš skysčio vamzdžio į dujų vamzdį). Užsidarant saugos uždarymo vožtuvams ir neįrengus jokių priemonių, dėl išaugusio slėgio gali būti apgadintas skysčio vamzdynas.

Šaltnešio vamzdyno įrengimas (žr. sk. "13 Vamzdžių montavimas" [▸ 18])

ATSARGIAI

Šaltnešio vamzdyną arba komponentus įrenkite tokioje vietoje, kur jų neveiktų jokios šaltnešio perdavimo komponentus ėsdinančios medžiagos, nebent komponentai sudaryti iš medžiagų, kurios yra atsparios ėsdinimui arba tinkamai apsaugotos nuo ėsdinimo.

ĮSPĖJIMAS

- Aukšto slėgio sistemose, kuriose pasiekiamas 120 barų arba 90 barų darbinis slėgis (atsižvelgiant į vamzdyno vietą sistemoje), naudokite K65 vamzdyną.
- Naudokite K65 įmovas ir tvirtinimo detales, patvirtintas 120 barų arba 90 barų darbiniam slėgiui (atsižvelgiant į jų vietą sistemoje).
- Vamzdžiams sujungti galima taikyti TIK litavimo procedūrą. Kiti sujungimo tipai neleistini.
- Vamzdžių išplėsti NELEIDŽIAMA.

ATSARGIAI

NIEKADA nelankstykite aukšto slėgio vamzdyno! Sulenkiant gali sumažėti vamzdžio storis ir susilpnėti vamzdynas. VISADA naudokite K65 jungiamąsias detales.

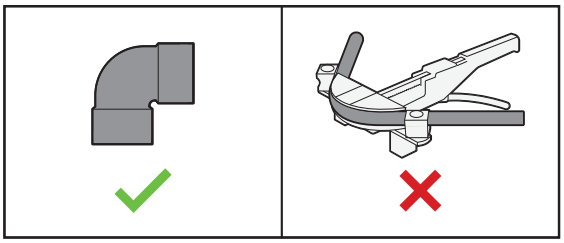

Elektros sistemos įrengimas (žr. sk. "14 Elektros instaliacija" [▸ 19])

ĮSPĖJIMAS

VISADA naudokite daugiagyslius maitinimo kabelius.

ĮSPĖJIMAS

- Visus elektros laidus PRIVALO sujungti kvalifikuotas elektrikas ir elektros instaliacija TURI atitikti taikomus teisės aktus.
- Elektros jungtis junkite prie fiksuotos instaliacijos.
- Visi atskirai įsigyti komponentai ir elektros instaliacijos darbai TURI atitikti taikomus teisės aktus.

ĮSPĖJIMAS

- Jei maitinimo šaltinyje nebus nulinės fazės arba ji bus netinkamai prijungta, gali būti sugadinta įranga.
- Įrenkite tinkamą įžeminimą. NESUJUNKITE įrenginio įžeminimo laido su inžinerinių tinklų vamzdžiu, viršįtampių ribotuvu arba telefono įžeminimo laidu. Netinkamai įžeminus sistemą, galima gauti elektros smūgį.
- Įrenkite reikiamus saugiklius arba jungtuvus.
- Apsaugokite elektros laidus kabelių dirželiais, kad kabeliai NEPALIESTŲ aštrių kraštų arba vamzdyno, ypač – aukšto slėgio pusėje.
- NEAPVYNIOKITE laidų izoliacija, nenaudokite vytųjų laidų, ilginimo kabelių ir žvaigždinės sistemos jungčių. Jos gali sukelti perkaitimą, elektros šoką arba gaisrą.

ĮSPĖJIMAS

Naudokite visų polių atjungimo tipo jungtuvą su bent 3 mm tarpu tarp kontaktinių taškų, užtikrinantį visišką atjungimą pagal viršįtampio III kategoriją.

ĮSPĖJIMAS

Jei pažeidžiamas maitinimo kabelis, siekiant išvengti pavojų jį TURI pakeisti gamintojas, jo priežiūros agentas arba kitas panašią kvalifikaciją turintis asmuo.

Atidavimas eksploatuoti (žr. sk. "15 Paruošimas naudoti" [▶ 21])

ĮSPĖJIMAS

Jei patalpos blokų skydeliai dar nesumontuoti, baigę eksploatacijos bandymą būtinai išjunkite sistemą. Išjunkite veikimą per naudotojo sąsają. NESTBADYKITE veikimo išjungdami jungtuvus.

Naudotojui

3 Naudotojo saugos instrukcijos

Visada laikykitės toliau pateiktų saugos nurodymų ir taisyklių.

3.1 Bendroji dalis

ĮSPĖJIMAS

Jei NEŽINOTE, kaip eksploatuoti bloką, susisiekite su savo montuotoju.

ĮSPĖJIMAS

Šį prietaisą gali naudoti ne jaunesni nei 8 metų vaikai ir mažesnių fizinių, juslinių ar protinių gebėjimų arba reikiamos patirties ir žinių neturintys žmonės, jeigu juos prižiūri ar su saugiu prietaiso naudojimu susijusių nurodymų pateikia už saugumą atsakingas asmuo ir jie supranta galimus pavojus.

Vaikams NEGALIMA žaisti su šiuo prietaisu.

Vaikams NEGALIMA valyti ir atlikti techninės priežiūros neprižiūrimiems suaugusiojo.

ĮSPĖJIMAS

Kad išvengtumėte elektros smūgio arba gaisro:

- NEPLAUKITE įrenginio.
- NEVALDYKITE įrenginio šlapiomis rankomis.
- Ant įrenginio viršaus NEDĖKITE jokių objektų su vandeniu.

ATSARGIAI

- Ant įrenginio viršaus NEDĖKITE jokių objektų ar įrangos.
- NELIPKITE ant įrenginio, ant jo NESĖDĖKITE ar NESTOVĖKITE.

- Įrenginiai žymimi šiuo simboliu:



Tai reiškia, kad elektriniai ar elektroniniai produktai NEGALI būti išmetami kartu su komunalinėmis atliekomis. NEBANDYKITE išmontuoti sistemos patys: išmontuoti sistemą, tvarkyti aušalo medžiagą, tepalą ir kitas dalis TURI įgaliotasis montuotojas, LAIKYDAMASIS taikomų teisės aktų.

Įrenginius REIKIA pristatyti į specialias pakartotinio panaudojimo, šiukšlių rūšiavimo ir utilizavimo įstaigas. Jei šį produktą išmesite tinkamai, padėsite išvengti neigiamų padarinių aplinkai ir žmogaus sveikatai. Norėdami gauti daugiau informacijos, kreipkitės į montuotoją arba vietos valdžios instituciją.

- Baterijos žymimos šiuo simboliu:



Tai reiškia, kad baterijos NEGALI būti išmetamos kartu su komunalinėmis atliekomis. Jei po simboliu išspausdintas cheminis simbolis, jis reiškia, kad baterijų sudėtyje yra sunkiojo metalo, kurio kiekis viršija tam tikrą koncentraciją.

Galimi cheminiai simboliai: Pb: švinas (>0,004%).

Išeikvotas baterijas REIKIA pristatyti į specialią pakartotinio panaudojimo įstaigą. Jei išeikvotas baterijas išmesite tinkamai, padėsite išvengti neigiamų padarinių aplinkai ir žmogaus sveikatai.

3.2 Saugios eksploatacijos instrukcijos

⚠ ĮSPĖJIMAS

Patys NEMODIFIKUOKITE, neardykite, nenuimkite ir neremontuokite įrenginio, kadangi netinkamai ardant ar įrengiant galima gauti elektros smūgį arba sukelti gaisrą. Susisiekite su savo įgaliotuoju atstovu.

⚠ ATSARGIAI

Jei šiame įrenginyje sumontuota elektra maitinama saugos priemonė, pvz., CO_2 šaltnešio nuotėkių detektorius (įsigyjama atskirai), siekiant užtikrinti efektyvumą įrenginys po sumontavimo turi būti nuolat maitinamas, išskyrus trumpus priežiūros laikotarpius.

⚠ ATSARGIAI

NEKIŠKITE pirštų, strypų ar kitų daiktų į oro įleidimo ar išleidimo angą. Dideliu greičiu besisukantis ventiliatorius gali sužaloti.

⚠ ATSARGIAI

- NIEKADA nelieskite vidinių valdiklio dalių.
- NENUIMKITE priekinio skydelio. Kai kurias viduje esančias dalis liesti pavojinga, nes kitaip gali kilti prietaiso veikimo problemų. Dėl vidinių dalių patikros ir reguliavimo susisiekite su savo įgaliotuoju atstovu.

⚠ ĮSPĖJIMAS

Šiame bloke įrengta dalių, kuriomis sistemai veikiant teka elektra ir kurios įkaista.

⚠ ĮSPĖJIMAS

Prieš eksploatuodami įrenginį, įsitikinkite, kad montuotojas jį tinkamai sumontavo.

⚠ ATSARGIAI

Jei ilgai stovėsite oro sraute, galite pakenkti savo sveikatai.

⚠ ATSARGIAI

Siekiant išvengti deguonies stygiaus, kartu su sistema naudojant papildomą įrangą, pvz., degiklį, reikia tinkamai vėdinti patalpą.

⚠ ATSARGIAI

NEĮJUNKITE sistemos, jei naudojate patalpos fumigacinio tipo insekticidą. Bloke gali kauptis chemikalų likučiai ir kelti pavojų žmonių, kurie yra itin jautrūs chemikalams, sveikatai.

⚠ ATSARGIAI

NELEISKITE, kad oro srautas pūstų tiesiai į mažus vaikus, augalus ar gyvūnus.

⚠ ĮSPĖJIMAS

NEDĖKITE daiktų po patalpos ar lauko bloku, kuris gali sušlapti. Priešingu atveju ant pagrindinio bloko arba šaltnešio vamzdžių gali susidaryti kondensato ir dėl oro filtro nešvarumų arba drenažo linijoje atsiradusių kamščių kondensatas gali pradėti lašėti ir sugadinti arba suteršti po įrenginiu esančius objektus.

⚠ ĮSPĖJIMAS

Šalia oro kondicionieriaus NEGALIMA laikyti liepsniojo purškalo balionėlio. Šalia bloko NEGALIMA naudoti purškalo. Kitaip gali kilti gaisras.

Techninė ir bendroji priežiūra (žr. sk. "7 Techninė priežiūra ir tvarkymas" [▸ 10])

ĮSPĖJIMAS: ⇨•⇦ Sistemoje yra itin aukšto slėgio šaltnešio.

Sistemos priežiūros darbus TURI atlikti TIK kvalifikuoti asmenys.

ATSARGIAI: atkreipkite dėmesį į ventiliatorių!

Kol sukasi ventiliatorius, bloką tikrinti pavojinga.

Prieš pradėdami vykdyti bet kokias techninės priežiūros užduotis, būtinai IŠJUNKITE pagrindinį jungiklį.

ĮSPĖJIMAS

NIEKADA nekeiskite perdegusio saugiklio netinkamo srovės stiprio saugikliu ar laidu. Jei naudosite laidą ar varinę vielą, blokas gali sugesti arba gali kilti gaisras.

ATSARGIAI

Po ilgos eksploatacijos patikrinkite bloko stovą ir tvirtinimo elementus, ar nėra pažeidimų. Jei tvirtinimo elementai bus apgadinti, blokas gali nukristi ir ką nors sužaloti.

ATSARGIAI

Prieš pradėdami darbus su galutiniais įrenginiais, atjunkite elektros tiekimą.

PAVOJUS! PAVOJUS ŽŪTI NUO ELEKTROS SROVĖS

Prieš valydami oro kondicionierių arba oro filtrą, būtinai išjunkite įrenginio veikimą ir atjunkite elektros tiekimą. Kitaip galite gauti elektros smūgį ir susižaloti.

ĮSPĖJIMAS

Jei reikia dirbti aukštai, būkite atsargūs su kopėčiomis.

ĮSPĖJIMAS

NELEISKITE patalpos blokui sušlapti. **Galima pasekmė:** Elektros šoko arba gaisro pavojus.

Apie šaltnešį (žr. sk. "7.3 Apie šaltnešį" [▸ 11])

ĮSPĖJIMAS

- NEBADYKITE ir nedeginkite šaltnešio ciklo dalių.
- Atminkite, kad sistemoje naudojamas šaltnešis yra bekvapis.

ĮSPĖJIMAS

Įrenginyje esantis R744 šaltnešis (CO_2) yra bekvapis, neliepsnus ir paprasta NENUTEKA.

VISADA įrenkite CO_2 detektorių, atsižvelgdami į standarto EN378 specifikacijas.

Jei į patalpą bus išleista daug šaltnešio, joje esantiems žmonėms gali kilti sveikatos sutrikimų, pvz., jie gali imti dusti arba apsinuodyti anglies dioksidu. Išvėdinkite patalpą ir susisiekite su įgaliotuoju atstovu, iš kurio įsigijote įrenginį (žr. "7.3.1 Apie šaltnešio nuotėkių aptikimo funkciją" [▸ 12]).

NENAUDOKITE įrenginio, kol priežiūros specialistas nepatvirtins, kad dalis, dėl kurio ištekėjo šaltnešio, suremontuota.

Trikčių šalinimas (žr. sk. "8 Trikčių šalinimas" [▸ 12])

ĮSPĖJIMAS

Susidarius neįprastai situacijai (pvz., atsiradus degėsių kvapui ir pan.), nutraukite eksploataciją ir išjunkite maitinimą.

Jei tokiu atveju paliksite įrenginį veikti toliau, jis gali sugesti, galite gauti elektros smūgį arba gali kilti gaisras. Susisiekite su savo įgaliotuoju atstovu.

4 Apie sistemą

PRANEŠIMAS

Prietaisą reikia sandėliuoti taip, kad būtų išvengta mechaninių pažeidimų.

ĮSPĖJIMAS

Patys NEMODIFIKUOKITE, neardykite, nenuimkite ir neremontuokite įrenginio, kadangi netinkamai ardant ar įrengiant galima gauti elektros smūgį arba sukelti gaisrą. Susisiekite su savo įgaliotuoju atstovu.

PRANEŠIMAS

NENAUDOKITE sistemos jokiais kitais tikslais. Siekiant išvengti žalos, įrenginio NEGALIMA naudoti tiksliesiems prietaisams, maistui, augalams, gyvūnams ar meno kūriniams vėsinti.

PRANEŠIMAS

Jūsų sistemos ateities modifikacijoms arba plėtimams:

Išsami leistinų derinių apžvalga (sistemos plėtimui ateityje) pateikta techniniuose inžineriniuose duomenyse, į ją reikia atsižvelgti. Susisiekite su savo montuotoju, kuris pateiks papildomų duomenų ir profesionalių patarimų.

ATSARGIAI

Jei šiame įrenginyje sumontuota elektra maitinama saugos priemonė, pvz., CO_2 šaltnešio nuotėkių detektorius (įsigyjama atskirai), siekiant užtikrinti efektyvumą įrenginys po sumontavimo turi būti nuolat maitinamas, išskyrus trumpus priežiūros laikotarpius.

4.1 Sistemos išdėstymas

INFORMACIJA

Paveikslėlis yra tik pavyzdys ir gali NEATITIKTI jūsų sistemos schemos.

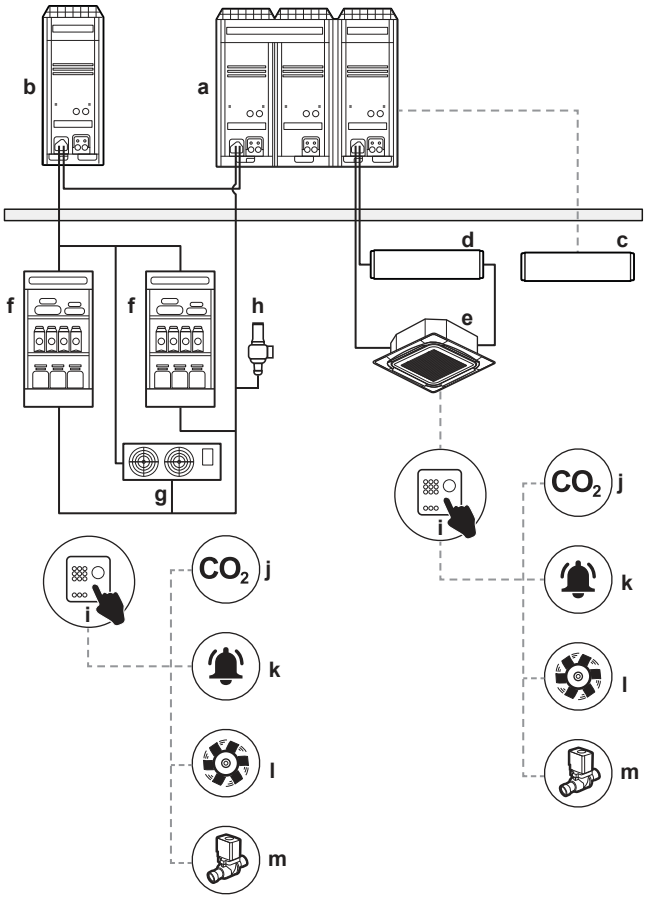

a Pagrindinis lauko blokas (LRYEN10*)
b Capacity up blokas (LRNUN5*)
c Ryšio dėžė (BRR9B1V1)
d BEV2 blokas
e Patalpos blokas orui kondicionuoti
f Patalpos blokas šaldymui (vitrina)
g Patalpos blokas šaldymui (pūstuvas-ritė)
h Apsauginis vožtuvas
i CO_2 valdymo skydelis
j CO_2 detektorius
k CO_2 pavojaus signalas
l CO_2 ventiliatorius
m Uždarymo vožtuvas

INFORMACIJA

- Didžiausias įrengimo atstumas tarp patalpos bloko ir BEV2 bloko priklauso nuo prijungtų perdavimo ir maitinimo kabelių ilgio.
- Būtinai įrenkite blokus taip, kad kabeliai pasiektų abiejų blokų kontaktus.
- Didžiausias įrengimo aukščio skirtumas tarp patalpos bloko ir BEV2 bloko yra ≤0,5 m.

5 Naudotojo sąsają

ATSARGIAI

- NIEKADA nelieskite vidinių valdiklio dalių.
- NENUIMKITE priekinio skydelio. Kai kurias viduje esančias dalis liesti pavojinga, nes kitaip gali kilti prietaiso veikimo problemų. Dėl vidinių dalių patikros ir reguliavimo susisiekite su savo įgaliotuoju atstovu.

PRANEŠIMAS

NEŠLUOSTYKITE valdiklio valdymo skydelio benzinu, skiedikliu, chemikalų šluoste ir pan., nes kitaip gali išblukti skydelis arba nusilupti danga. Jei jis smarkiai užterštas, sudrėkinkite šluostę vandeniu atskiestu neutraliu valikliu, gerai išspauskite skystį ir švariai nušluostykite skydelį. Nusausinkite kita sausa šluoste.

PRANEŠIMAS

NIEKADA nespauskite naudotojo sąsajos mygtukų kietais aštriais daiktais. Kitaip galite apgadinti naudotojo sąsają.

PRANEŠIMAS

NIEKADA netraukite ir nesusukite naudotojo sąsajos elektros laido. Kitaip gali sutrikti įrenginio veikimas.

Šiame naudotojo vadove pateikiama įvadinė sistemos funkcijų apžvalga.

Daugiau informacijos apie įrengtą naudotojo sąsają rasite jos naudotojo vadove.

6 Eksploatavimas

6.1 Veikimo diapazonas

Siekdami užtikrinti veikimo saugą ir efektyvumą, naudokite sistemą toliau nurodytuose temperatūros ir drėgnumo intervaluose.

	Vėsinimas ir džiovinimas	Šildymas
Lauko blokas	–5~43°C (sausojo termometro)	– 20~16°C (drėgnojo termometro)
Patalpos blokas	14~24°C (drėgnojo termometro)	15~27°C (sausojo termometro)
Patalpos drėgnumas	≤80%[(a)]	—

[(a)] Siekiant išvengti kondensacijos ir vandens lašėjimo iš bloko. Jei temperatūra arba drėgnumas šių sąlygų neatitiks, gali įsijungti saugos įtaisai ir oro kondicionierius gali nustoti veikti.

6.2 Apie veikimo režimus

INFORMACIJA

Atsižvelgiant į įrengtą sistemą kai kurie veikimo režimai būna nepasiekiami.

- Oro srauto sparta gali būti keičiama automatiškai, atsižvelgiant į kambario temperatūrą, arba ventiliatorius gali staiga sustoti. Tai nėra sutrikimas.
- Jei veikimo metu nutrūksta elektros tiekimas, jam atsinaujinus įrenginys vėl paleidžiamas.
- **Stata.** Vėsinimo, šildymo, ir automatinio veikimo režimų tikslinė temperatūra.
- **Diapazono išplėtimas.** Funkcija, palaikanti konkretų patalpos temperatūros intervalą, kai sistema išjungta (tai gali padaryti naudotojas, grafiko funkcija arba išjungimo laikmatis).

6.2.1 Baziniai veikimo režimai

Patalpos blokas gali veikti įvairiais veikimo režimais.

Piktograma	Veikimo režimas
	Vėsinimas. Šiuo režimu pagal statą arba diapazono išplėtimo funkciją aktyvuojama vėsinimo funkcija.
	Šildymas. Šiuo režimu pagal statą arba diapazono išplėtimo funkciją aktyvuojama šildymo funkcija.
	Tik ventiliatorius. Šiuo režimu cirkuliuoja oras: nešildoma ir nevėsinama.
	Džiovinimas. Šiuo režimu, minimaliai sumažinant temperatūrą, mažinamas oro drėgnumas. Temperatūra ir ventiliatoriaus sukimosi greitis valdomi automatiškai ir jų valdikliu keisti neleidžiama. Jei kambario temperatūra pernelyg žema, džiovinimo režimas neveikia.
	Automatinis. Automatiniu režimu patalpos blokas automatiškai persijungia tarp šildymo ir vėsinimo režimų (pagal statą).

6.2.2 Specialieji šildymo režimai

Valdymas	Aprašas
Atitirpinimas	Siekiant išvengti šildymo pajėgumo sumažėjimo dėl šerkšno sankaupų lauko bloke, sistema automatiškai persijungs į atitirpinimo režimą. Atitirpinimo režimu patalpos bloko ventiliatorius sustoja ir pradžios ekrane pasirodo tokia piktograma:  Sistema grąžina įprastą veikimo režimą maždaug po 6–8 minučių.
Karštasis paleidimas	Karštojo paleidimo metu patalpos bloko ventiliatorius sustoja ir pradžios ekrane pasirodo tokia piktograma: 

6.2.3 Oro srauto krypties nustatymas

Galima nustatyti tokias oro srauto kryptis:

Kryptis	Ekranas
Fiksuota padėtis. Patalpos blokas pučia orą nustačius 1 iš 5 fiksuotų padėčių.	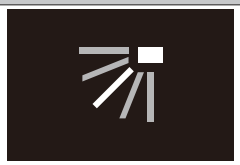
Sukiojimas. Patalpos blokas keičia 5 padėtis.	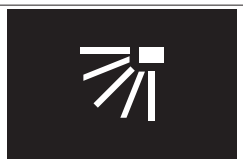
Automatinis. Patalpos blokas nustato oro srauto kryptį pagal judesio jutiklio užregistruotą judesį.	

INFORMACIJA

Atsižvelgiant į sistemos išdėstymą ir struktūrą, automatinio oro srauto krypties nustatymo funkcija gali būti nepasiekiama.

INFORMACIJA

Oro srauto krypties nustatymo procedūrą rasite naudotojo sąsajos trumpajame vadove arba vadove.

Automatinis oro srauto valdymas

Toliau nurodytomis eksploatacijos sąlygomis patalpos blokų oro srauto kryptis valdoma automatiškai:

- kai šildymo režimu (įskaitant automatinį režimą) patalpos temperatūra būna aukštesnė nei valdiklio stata;
- kai patalpos blokai veikia šildymo režimu ir aktyvi atitirpinimo funkcija;
- kai patalpos blokai veikia nepertraukiamu režimu ir nustatyta horizontali oro srauto kryptis.

ĮSPĖJIMAS

NIEKADA nelieskite oro išleidimo angos arba horizontaliųjų kreiptuvų, kai sukinėjamas atlankas. Kitaip gali įstrigti pirštai arba sugesti įrenginys.

PRANEŠIMAS

Venkite laikyti nustatę horizontalia kryptimi. Kitaip lubos arba atlankas gali aprasoti arba ten gali susikaupti dulkių.

6.2.4 Aktyviosios cirkuliacijos oro srautas

Naudokite aktyviosios cirkuliacijos oro srautą, siekdami greičiau pašildyti arba atvėsinti patalpą.

INFORMACIJA

Aktyviosios cirkuliacijos oro srauto nustatymo procedūrą rasite naudotojo sąsajos trumpajame vadove arba vadove.

6.3 Kaip valdyti sistemą

INFORMACIJA

Informacijos apie tai, kaip nustatyti veikimo režimą, oro srauto kryptį, aktyviosios cirkuliacijos oro srautą bei kitas nuostatas, rasite naudotojo sąsajos trumpajame vadove arba eksploatacijos vadove.

7 Techninė priežiūra ir tvarkymas

7.1 Techninės ir bendrosios priežiūros atsargumo priemonės

ĮSPĖJIMAS: Sistemoje yra itin aukšto slėgio šaltnešio.

Sistemos priežiūros darbus TURI atlikti TIK kvalifikuoti asmenys.

PRANEŠIMAS

Techninės priežiūros darbus TURI atlikti įgaliotasis montuotojas arba priežiūros agentas.

Rekomenduojame techninę priežiūrą atlikti bent kartą per metus. Vis dėlto taikomuose teisės aktuose gali būti numatyta trumpesnių techninės priežiūros intervalų.

ATSARGIAI: atkreipkite dėmesį į ventiliatorių!

Kol sukasi ventiliatorius, bloką tikrinti pavojinga.

Prieš pradėdami vykdyti bet kokias techninės priežiūros užduotis, būtinai IŠJUNKITE pagrindinį jungiklį.

ATSARGIAI

NEKIŠKITE pirštų, strypų ar kitų daiktų į oro įleidimo ar išleidimo angą. Dideliu greičiu besisukantis ventiliatorius gali sužaloti.

PRANEŠIMAS

NIEKADA patys netikrinkite bloko ir nevykdykite jo priežiūros darbų. Paprašykite šiuos darbus atlikti kvalifikuoto asmens. Vis dėlto oro filtrą, įleidimo angos groteles, oro išleidimo angą ir šoninius skydus gali nuvalyti galutinis naudotojas.

ĮSPĖJIMAS

NIEKADA nekeiskite perdegusio saugiklio netinkamo srovės stiprio saugikliu ar laidu. Jei naudosite laidą ar varinę vielą, blokas gali sugesti arba gali kilti gaisras.

ATSARGIAI

Po ilgos eksploatacijos patikrinkite bloko stovą ir tvirtinimo elementus, ar nėra pažeidimų. Jei tvirtinimo elementai bus apgadinti, blokas gali nukristi ir ką nors sužaloti.

PRANEŠIMAS

NEŠLUOSTYKITE valdiklio valdymo skydelio benzinu, skiedikliu, chemikalų šluoste ir pan., nes kitaip gali išblukti skydelis arba nusilupti danga. Jei jis smarkiai užterštas, sudrėkinkite šluostę vandeniu atskiestu neutraliu valikliu, gerai išspauskite skystį ir švariai nušluostykite skydelį. Nusausinkite kita sausa šluoste.

ATSARGIAI

Prieš pradėdami darbus su galutiniais įrenginiais, atjunkite elektros tiekimą.

PAVOJUS! PAVOJUS ŽŪTI NUO ELEKTROS SROVĖS

Prieš valydami oro kondicionierių arba oro filtrą, būtinai išjunkite įrenginio veikimą ir atjunkite elektros tiekimą. Kitaip galite gauti elektros smūgį ir susižaloti.

ĮSPĖJIMAS

Jei reikia dirbti aukštai, būkite atsargūs su kopėčiomis.

Patalpos bloke gali būti naudojami toliau nurodyti simboliai.

Simbolis	Paaiškinimas
	Prieš pradėdami priežiūros darbus, išmatuokite įtampą pagrindinių grandinės kondensatorių arba elektros komponentų kontaktuose.

7.2 Oro filtro, įleidimo angos grotelių, oro išvado ir išorinių skydų valymas

ATSARGIAI

Prieš valydami oro filtrą, įleidimo angos groteles, oro išleidimo angą ir išorinius skydus, išjunkite bloką.

7.2.1 Kaip nuvalyti oro filtrą

Kada valyti oro filtrą:

- Nykščio taisyklė: valykite kas 6 mėnesius. Jei oras patalpoje itin užterštas, valykite dažniau.
- Atsižvelgiant į nuostatas, naudotojo sąsajoje gali pasirodyti pranešimas **Time to clean air filter** (laikas valyti oro filtrą). Išvalykite oro filtrą pasirodžius tokiam pranešimui.
- Jei nešvarumų nuvalyti neįmanoma, pakeiskite oro filtrą (= pasirinktinė įranga).

Kaip valyti oro filtrą:

PRANEŠIMAS

NENAUDOKITE 50°C arba karštesnio vandens. **Galima pasekmė:** išblukimas ir deformacija.

1 Atidarykite įleidimo angos groteles.

Standartinis skydas:

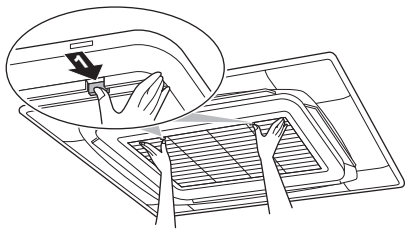

Specialios konstrukcijos skydas:

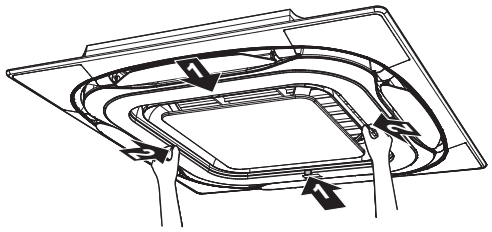

2 Išimkite oro filtrą.

Standartinis skydas:

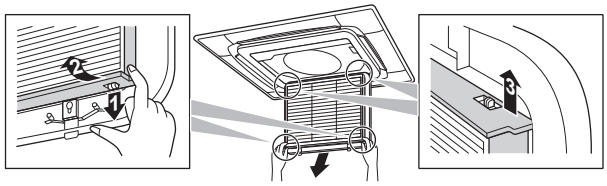

Specialios konstrukcijos skydas:

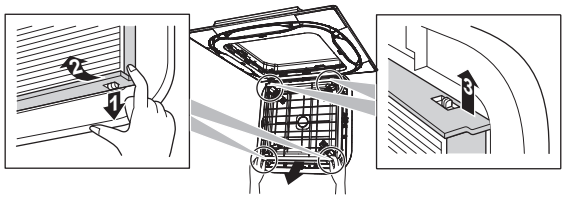

3 Išvalykite oro filtrą. Panaudokite dulkių siurblį arba išplaukite vandeniu. Jei oro filtras itin užsiteršė, panaudokite minkštą šepetėlį ir neutralų valiklį.

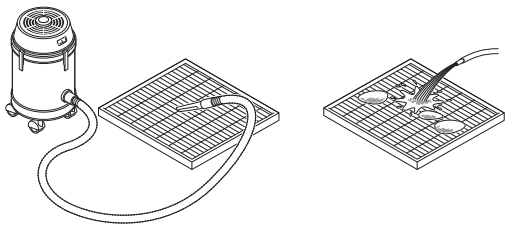

4 Padėkite oro filtrą į šešėlį išdžiūti.

5 Prijunkite oro filtrą atgal, tada uždarykite įleidimo angos groteles.

6 Įjunkite maitinimą.

7 Informacijos apie tai, kaip pašalinti įspėjamuosius ekranus, rasite naudotojo sąsajos trumpajame vadove.

7.2.2 Kaip valyti įleidimo angos groteles

PRANEŠIMAS

NENAUDOKITE 50°C arba karštesnio vandens. **Galima pasekmė:** išblukimas ir deformacija.

1 Atidarykite įleidimo angos groteles.

Standartinis skydas:

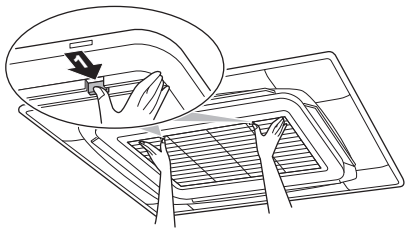

Specialios konstrukcijos skydas:

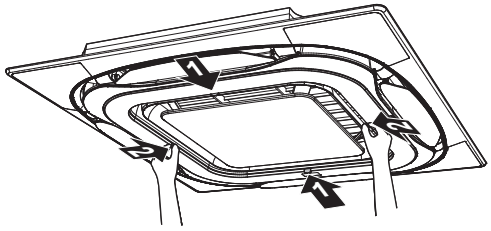

2 Nuimkite įleidimo angos groteles.

Standartinis skydas:

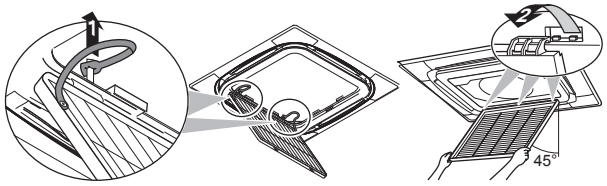

Specialios konstrukcijos skydas:

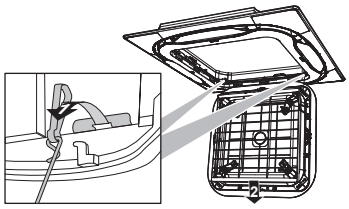

3 Išimkite oro filtrą.

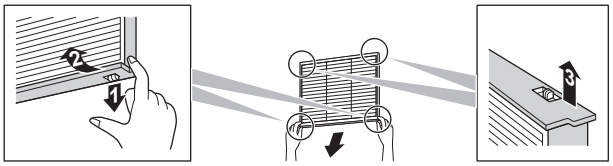

4 Išvalykite įleidimo angos groteles. Nuplaukite vandeniu arba neutraliu valikliu, naudodami šepetėlį minkštais šereliais. Jei įleidimo angos grotelės itin užterštos, naudokite tipinį virtuvinį valiklį: užpilkite, palikite 10 minučių ir tada nuplaukite vandeniu.

5 Prijunkite atgal oro filtrą (atlikite 3 žingsnį atvirkštine tvarka).

6 Vėl prijunkite įleidimo angos groteles ir uždarykite jas (atvirkštine tvarka – 2 ir 1 žingsniai).

7.2.3 Kaip nuvalyti oro išvadą ir išorinius skydelius

ĮSPĖJIMAS

NELEISKITE patalpos blokui sušlapti. **Galima pasekmė:** Elektros šoko arba gaisro pavojus.

PRANEŠIMAS

- NENAUDOKITE benzino, benzolo, skiediklio, poliravimo miltelių arba skystojo insekticido. **Galima pasekmė:** išblukimas ir deformacija.
- NENAUDOKITE vandens ar oro, kurio temperatūra siekia arba viršija 50°C. **Galima pasekmė:** išblukimas ir deformacija.
- Plaudami mentę vandeniu, smarkiai NETRINKITE. **Galima pasekmė:** gali pradėti luptis paviršiaus hermetikas.

Nušluostykite minkšta šluoste. Jei dėmes pašalinti sunku, panaudokite vandenį arba neutralų valiklį.

7.3 Apie šaltnešį

Šiame gaminyje yra šaltnešio dujų.

Šaltnešio tipas: R744 (CO_2)

ĮSPĖJIMAS

- NEBADYKITE ir nedeginkite šaltnešio ciklo dalių.
- Atminkite, kad sistemoje naudojamas šaltnešis yra bekvapis.

ĮSPĖJIMAS

Įrenginyje esantis R744 šaltnešis (CO_2) yra bekvapis, neliepsnus ir paprasta NENUTEKA.

VISADA įrenkite CO_2 detektorių, atsižvelgdami į standarto EN378 specifikacijas.

Jei į patalpą bus išleista daug šaltnešio, joje esantiems žmonėms gali kilti sveikatos sutrikimų, pvz., jie gali imti dusti arba apsinuodyti anglies dioksidu. Išvėdinkite patalpą ir susisiekite su įgaliotuoju atstovu, iš kurio įsigijote įrenginį (žr. "7.3.1 Apie šaltnešio nuotėkių aptikimo funkciją" [▶ 12]).

NENAUDOKITE įrenginio, kol priežiūros specialistas nepatvirtins, kad dalis, dėl kurio ištekėjo šaltnešio, suremontuota.

7.3.1 Apie šaltnešio nuotėkių aptikimo funkciją

Siekiant aptikti šaltnešio nuotėkius, TURI būti įrengtas CO_2 šaltnešio nuotėkių detektorius (įsigyjama atskirai). Gali reikėti vykdyti kasmetinius CO_2 šaltnešio nuotėkių detektoriaus testus. Daugiau informacijos rasite sumontuoto įrenginio dokumentacijoje.

Aptikus CO_2 šaltnešio nuotėkį:

- sustabdomas patalpos bloko ventiliatorius, kad nesklistų šaltnešis;
- naudotojo sąsajoje pateikiamas klaidos kodas A0 arba U9 (⚠ – Madoka. Jei norite parodyti klaidų kodus, žr. Madoka trumpąjį vadovą);
- naudotojo sąsajoje suskamba įspėjimas (tik Madoka su zirzekliu, žr. parinkčių sąrašą) arba duodamas kito CO_2 šaltnešio nuotėkio detektoriaus (įsigyjama atskirai) saugos pavojaus signalas.

Naudotojo atliktini veiksmai

1 Išvėdinkite patalpą ir nedelsdami susisiekite su įgaliotuoju atstovu, iš kurio įsigijote įrenginį. NENAUDOKITE įrenginio, kol nepašalinta triktis.

Montuotojo arba priežiūros specialisto atliktini veiksmai

INFORMACIJA

Aptikus šaltnešio nuotėkį, atsijungia kontaktas tarp gnybtų T1 ir T2 sąlytis. Eksploatuojant įprastai, uždaromas kontaktas tarp gnybtų T1 ir T2 (tarsi trumpasis jungimas).

1 Jei NEĮRENGTI vietinio tiekimo uždarymo vožtuvai: Uždarykite lauko bloko dujų ir skysčio vamzdžių uždarymo vožtuvus.

2 Jei įrengti atskirai įsigyjami uždarymo vožtuvai: Sustojus šaltnešio nuotėkiui į kambarį, galima naudoti oro kondicionierių tuose kambariuose, kur šaltnešio nuotėkis NEĮVYKO.

3 Suraskite šaltnešio nuotėkio priežastį ir pašalinkite ją. Jei reikia, pakeiskite patalpos bloką.

4 Prireikus įpilkite šaltnešio.

5 Rankiniu būdu nustatykite maitinimą iš naujo ir tęskite eksploataciją.

PRANEŠIMAS

Aptikus šaltnešio nuotėkį, įrenginys ima reguliariais intervalais siųsti signalą, patvirtindamas, kad CO_2 koncentracijos lygis yra saugus. Net jei CO_2 koncentracija yra saugi, NETĘSKITE eksploatacijos, kol nepašalinta triktis ir nepripildyta šaltnešio.

8 Trikčių šalinimas

Įvykus vienai iš toliau nurodytų trikčių, imkitės toliau pateiktų priemonių ir susisiekite su savo įgaliotuoju atstovu.

ĮSPĖJIMAS

Susidarius neįprastai situacijai (pvz., atsiradus degėsių kvapui ir pan.), nutraukite eksploataciją ir išjunkite maitinimą.

Jei tokiu atveju paliksite įrenginį veikti toliau, jis gali sugesti, galite gauti elektros smūgį arba gali kilti gaisras. Susisiekite su savo įgaliotuoju atstovu.

Sistemą TURI remontuoti kvalifikuotas priežiūros specialistas.

Veikimo sutrikimas	Priemonė
Jei dažnai perdega (suveikia) saugos įtaisas, pvz., saugiklis, jungtuvas arba nuotėkio į įžeminimo grandinę jungtuvas arba NETINKAMAI veikia įjungiklis / išjungiklis.	Išjunkite visus bloko pagrindinius maitinimo jungiklius.
Jei iš bloko ima tekėti vanduo.	Sustabdykite veikimą.
Jei NETINKAMAI veikia valdymo jungiklis.	Išjunkite maitinimą.
Jei naudotojo sąsajoje rodoma ⚠ arba klaidos kodas.	Informuokite savo montuotoją ir nurodykite klaidos kodą. Norėdami parodyti klaidos kodus, žr. naudotojo sąsajos trumpąjį vadovą.
Naudotojo sąsajoje rodomas klaidos kodas A0 arba U9 (arba ⚠), ventiliatorius sustoja ir pasigirsta naudotojo sąsajos (Madoka) įspėjimas arba kitas saugos pavojaus signalas (jei yra dujų aptikimo įrenginys).	Galbūt aptiktas šaltnešio nuotėkis (žr. "7.3.1 Apie šaltnešio nuotėkių aptikimo funkciją" [▶ 12]).

Jei sistema NEVEIKIA tinkamai dėl kitos priežasties nei nurodyta pirmiau ir nė viena iš pirmiau nurodytų trikčių nėra akivaizdi, išanalizuokite sistemą pagal toliau pateiktas procedūras.

INFORMACIJA

Žr. trumpąjį vadovą, kurį rasite http://www.daikineurope.com/support-and-manuals/product-information/: ten pateikta daugiau trikčių šalinimo patarimų.

Jei, patikrinę pirmiau nurodytus punktus, negalite išspręsti problemos patys, susisiekite su savo montuotoju ir nurodykite simptomus, visą bloko modelio pavadinimą (su pagaminimo numeriu, jei toks yra) ir įrengimo datą (pageidautina – tą, kuri nurodyta garantijos kortelėje).

9 Perkėlimas

Susisiekite su savo įgaliotuoju atstovu, kuris nuims ir perkels visą bloką. Blokams perkelti reikia techninių žinių.

10 Išmetimas

PRANEŠIMAS

NEBANDYKITE išmontuoti sistemos patys: sistemos išmontavimo, tvarkyti šaltnešio, alyvos ir kitų komponentų tvarkymo darbai TURI būti vykdomi laikantis taikomų teisės aktų. Įrenginius REIKIA pristatyti į specializuotą pakartotinio panaudojimo, perdirbimo ir utilizavimo įstaigą.

Montuotojui

11 Apie dėžę

11.1 Patalpose naudojamas įrenginys

11.1.1 Kaip nuimti priedus nuo patalpos bloko

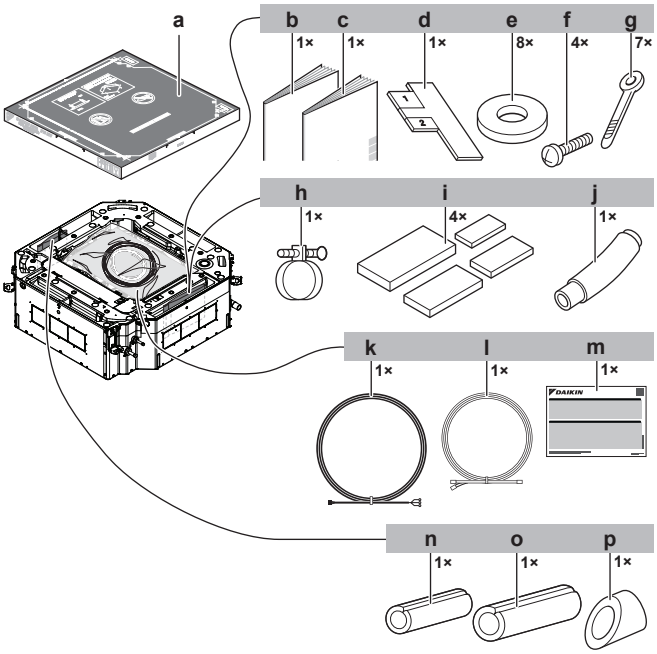

a	Įrengimo popierinė schema (viršutinė pakuotės dėžės dalis)
b	Bendrosios saugos atsargumo priemonės
c	Patalpos bloko įrengimo ir eksploatacijos vadovas
d	Įrengimo kreiptuvas
e	Kabinimo gembių poveržlės
f	Sraigtai (skirti laikinai pritvirtinti popierinę schemą prie patalpos bloko įrengimo tikslais)
g	Laidų tvirtinimo dirželiai
h	Metalinis veržiklis
i	Sandarinimo padai: didysis (drenažo vamzdis), 1 vidutinis (dujų vamzdis), 2 vidutinis (skysčio vamzdis), mažasis (elektros laidai)
j	Drenažo žarna
k	Maitinimo kabelis
l	Ryšio kabelis
m	Automatinio valymo skydo įrengimo vadovo priedas
n	Izoliacinė dalis: maža (skysčio vamzdis)
o	Izoliacinė dalis: didelė (dujų vamzdis)
p	Izoliacinė detalė (drenažo vamzdis)

12 Įrenginio montavimas

ĮSPĖJIMAS

Įrengimo darbus turi atlikti montuotojas. Naudojamos medžiagos ir įrengimo eiga turi atitikti galiojančius teisės aktus. Europoje galioja standartas EN378.

ĮSPĖJIMAS

- Šaltnešio nuotėkio atveju būtinai imkitės visų reikiamų priemonių, vadovaudamiesi standartu EN378 (žr. sk. "12.1.2 Papildomi reikalavimai įrengimo vietai dėl CO_2 šaltnešio" [▸ 14]).
- Būtinai įrenkite CO_2 nuotėkių detektorių (įsigyjama atskirai) ir įjunkite šaltnešio nuotėkių aptikimo funkciją (žr. "16.1 Vietinė nuostata" [▸ 21]).

12.1 Įrengimo vietos paruošimas

Venkite įrengti aplinkoje, kur daug organinių tirpiklių, pvz., rašalo ir siloksano.

12.1.1 Patalpose naudojamo įrenginio montavimo vietos reikalavimai

INFORMACIJA

Garso slėgio lygis mažesnis nei 70 dBA.

INFORMACIJA

Įranga atitinka reikalavimus, keliamus komerciniams ir lengvosios pramonės objektams, jei įrengiama ir prižiūrima profesionalų.

PRANEŠIMAS

- Jei montavimo vieta bus nuo gyvenamojo objekto nutolusi mažesniu nei 30 m atstumu, prieš įrengdamas montuotojas profesionalas įvertins elektromagnetinio suderinamumo situaciją.
- Siekiant maksimaliai sumažinti elektromagnetinę emisiją, specialių įrengimo priemonių nereikia.

ATSARGIAI

Ši įranga NESKIRTA naudoti gyvenamosiose patalpose. NĖRA garantijos, kad tokiose vietose ji užtikrins tinkamą radijo ryšio priėmimo apsaugą.

ATSARGIAI

Prietaisas NETURI būti visiems pasiekiamas: sumontuokite jį saugioje vietoje, kur jo nebūtų galima lengvai pasiekti.

Šį bloką (patalpos ir lauko) galima montuoti komercinėje ir lengvosios pramonės aplinkoje.

PRANEŠIMAS

Tai yra A klasės gaminys. Namų aplinkoje šis gaminys gali sukelti radijo trukdžius. Tokiu atveju naudotojas turėtų imtis atitinkamų priemonių.

- **Tarpai**. Atsižvelkite į šiuos reikalavimus:

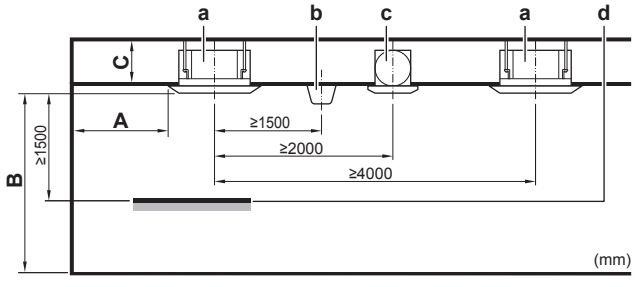

A Minimalus atstumas iki sienos (žr. toliau)

B Minimalus ir maksimalus atstumas iki grindų (žr. toliau)
C **50~71 klasė:**
≥269 mm: įrengiant su standartiniu dekoratyviniu skydu
≥311 mm: įrengiant su specialios konstrukcijos dekoratyviniu skydu
≥349 mm: įrengiant su automatinio valymo dekoratyviniu skydu
≥319 mm: įrengiant su standartiniu skydu ir gryno oro įsiurbimo komplektu
≥361 mm: įrengiant su specialios konstrukcijos skydu ir gryno oro įsiurbimo komplektu
112 klasė:
≥311 mm: įrengiant su standartiniu dekoratyviniu skydu
≥353 mm: įrengiant su specialios konstrukcijos dekoratyviniu skydu
≥391 mm: įrengiant su automatinio valymo dekoratyviniu skydu
≥361 mm: įrengiant su standartiniu skydu ir gryno oro įsiurbimo komplektu
≥403 mm: įrengiant su specialios konstrukcijos skydu ir gryno oro įsiurbimo komplektu
a Patalpos blokas
b Apšvietimas (iliustracijoje parodyti ant lubų sumontuoti šviestuvai, tačiau galima naudoti ir įleistuosius šviestuvus)
c Oro ventiliatorius
d Statinis tūris (pavyzdys: stalas)

- **A: minimalus atstumas iki sienos**. Priklauso nuo oro srautų link sienos.

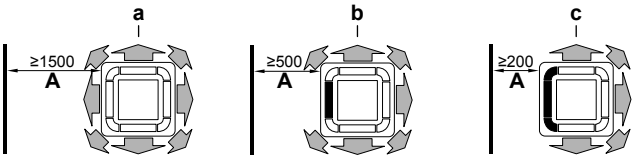

a Oro išleidimo anga ir kampai atviri
b Oro išleidimo anga uždaryta, kampai atviri (reikia pasirinktinio blokavimo padų komplekto)
c Oro išleidimo anga ir kampai uždaryti (reikia pasirinktinio blokavimo padų komplekto)

- **B: minimalus ir maksimalus atstumas iki grindų**:
  - Minimalus: 2,7 m, kad atsitiktinai neprisiliestų.
  - Maksimalus: priklauso nuo oro srauto krypčių ir pajėgumo klasės. Žr. skirsnį "16.1 Vietinė nuostata" [▶ 21].

INFORMACIJA

Didžiausias atstumas iki grindų, nustačius 3 krypčių ir 4 krypčių oro srautą (reikalingas pasirinktinis blokavimo padų komplektas), gali skirtis. Žr. pasirinktinio blokavimo padų komplekto įrengimo vadovą.

INFORMACIJA

Kai kurioms parinktims gali reikėti papildomos priežiūros erdvės. Prie įrengdami žr. naudojamos parinkties įrengimo vadovą.

12.1.2 Papildomi reikalavimai įrengimo vietai dėl CO_2 šaltnešio

ĮSPĖJIMAS

Mechaninio vėdinimo atveju pasirūpinkite, kad oras būtų išleidžiamas į lauką, o NE kitą uždarą erdvę.

Bazinės šaltnešio charakteristikos	
Šaltnešis	R744
RCL (šaltnešio koncentracijos limitas)	0,072 kg/m³
QLMV (kiekio limitas minimalios ventiliacijos atveju)	0,074 kg/m³
QLAV (kiekio limitas papildomos ventiliacijos atveju)	0,18 kg/m³
Toksiškumo limitas	0,1 kg/m³
Saugos klasė	A1

INFORMACIJA

Jei reikia daugiau informacijos dėl leistinos šaltnešio įkrovos ir erdvės tūrio skaičiavimų, žr. patalpos bloko trumpąjį vadovą.

Tinkamos priemonės

INFORMACIJA

Tinkamos priemonės įsigyjamos atskirai. Pasirinkite ir įrenkite visas reikiamas tinkamas priemones, kaip nurodyta EN 378-3:2016.

- (natūrali arba mechaninė) ventiliacija
- saugos uždarymo vožtuvai
- saugos pavojaus signalas, derinant su CO_2 šaltnešio nuotėkių ieškikliu (vien saugos pavojaus signalas NĖRA laikomas tinkama priemone, kuomet ribojamas kambaryje esančių žmonių judėjimas)
- CO_2 šaltnešio nuotėkių detektorius

ĮSPĖJIMAS

Bloką įrenkite TIK tose vietose, kuriose gyvenamosios erdvės durys NĖRA sandarios.

ĮSPĖJIMAS

Naudodami saugos uždarymo vožtuvus, būtinai įrenkite priemones, pvz., apylankos vamzdyną su slėgio mažinimo vožtuvu (iš skysčio vamzdžio į dujų vamzdį). Užsidarant saugos uždarymo vožtuvams ir neįrengus jokių priemonių, dėl išaugusio slėgio gali būti apgadintas skysčio vamzdynas.

Pavyzdys: Įrenkite apylankos vamzdyną (**e**) su slėgio mažinimo vožtuvu (**g**), vedančiu iš skysčio vamzdyno tarp patalpos bloko ir uždarymo vožtuvo (**c2**) į dujų vamzdyną tarp lauko bloko ir uždarymo vožtuvo (**d1**).

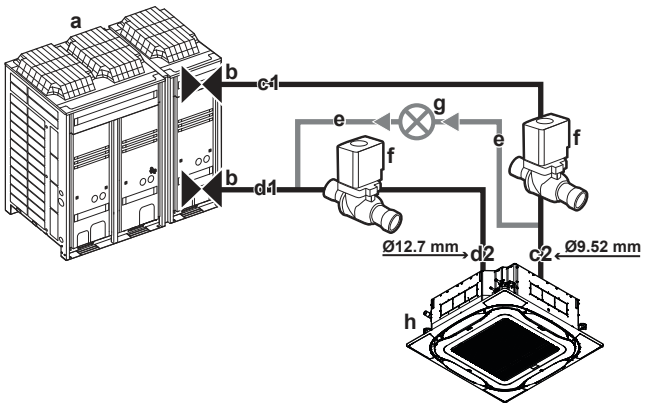

12–1 Įrengimo išdėstymo pavyzdys

a Lauko blokas
b Uždarymo vožtuvas lauko bloke
c1 Skysčio vamzdynas tarp lauko bloko ir uždarymo vožtuvo
c2 Skysčio vamzdynas tarp patalpos bloko ir uždarymo vožtuvo
d1 Dujų vamzdynas tarp lauko bloko ir uždarymo vožtuvo
d2 Dujų vamzdynas tarp patalpos bloko ir uždarymo vožtuvo
e Apylankos vamzdynas
f Saugos uždarymo vožtuvas
g Slėgio mažinimo vožtuvas
h Patalpos blokas

Kaip nustatyti minimalų tinkamų priemonių skaičių

Visoms erdvėms, išskyrus žemiausią pastato rūsio aukštą

Jei bendrasis šaltnešio kiekis (kg), padalintas iš kambario tūrio[(a)] (m³), yra…	… tinkamų priemonių skaičius turi būti bent…
<QLMV	0

Jei bendrasis šaltnešio kiekis (kg), padalintas iš kambario tūrio[a] (m^3), yra…	… tinkamų priemonių skaičius turi būti bent…
>QLMV ir <QLAV	1
>QLAV	2

[a] Gyvenamųjų erdvių, kurių plotas viršija 250 m^2, skaičiuodami patalpos tūrį kaip plotą naudokite 250 m^2 (**Pavyzdys:** net jei patalpos plotas yra 300 m^2 ir aukštis yra 2,5 m, skaičiuokite patalpos tūrį kaip 250 m^2 × 2,5 m = 625 m^3)

Pavyzdys: Bendrasis sistemos šaltnešio kiekis yra 45 kg, patalpos tūris yra 300 m^3. 45/300 = 0,15, t. y. >QLMV (0,074) ir <QLAV (0,18), todėl patalpoje reikia įrengti bent 1 tinkamą priemonę.

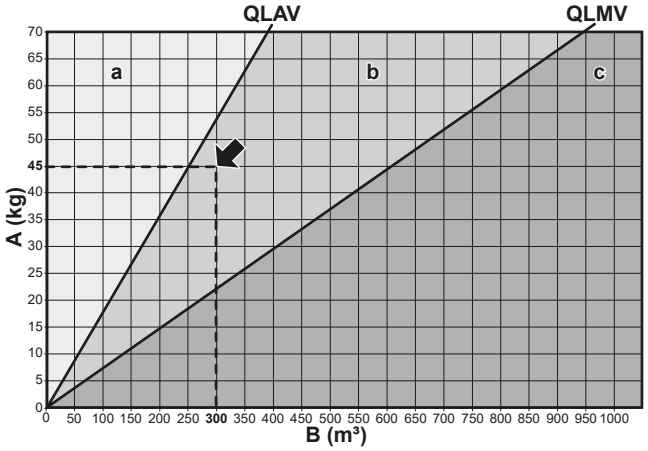

12–2 Pavyzdinis grafikas skaičiavimui

A Šaltnešio įkrova
B Kambario tūris
a Reikalingos 2 tinkamos priemonės
b Reikalinga 1 tinkama priemonė
c Priemonių nereikia

Erdvėms žemiausiame pastato rūsio aukšte

Jei bendrasis šaltnešio kiekis (kg), padalintas iš kambario tūrio[a] (m^3), yra…	… tinkamų priemonių skaičius turi būti bent…
<RCL	0
>RCL ir ≤QLMV	1
>QLMV ir <QLAV	2
>QLAV	Vertės NEGALIMA viršyti!

[a] Gyvenamųjų erdvių, kurių plotas viršija 250 m^2, skaičiuodami patalpos tūrį kaip plotą naudokite 250 m^2 (**Pavyzdys:** net jei patalpos plotas yra 300 m^2 ir aukštis yra 2,5 m, skaičiuokite patalpos tūrį kaip 250 m^2 × 2,5 m = 625 m^3)

Pavyzdys: Bendrasis sistemos šaltnešio kiekis yra 45 kg, patalpos tūris yra 300 m^3. 45/300 = 0,15, t. y. >RCL (0,072) ir <QLAV (0,18), todėl patalpoje reikia įrengti bent 2 tinkamas priemones.

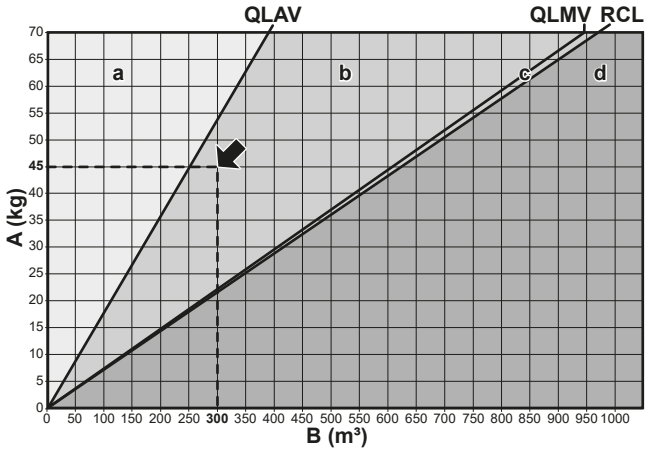

12–3 Pavyzdinis grafikas skaičiavimui

A Šaltnešio kiekio limitas
B Kambario tūris
a Įrengti negalima
b Reikalingos 2 tinkamos priemonės
c Reikalinga 1 tinkama priemonė
d Priemonių nereikia

INFORMACIJA

Net jei apatiniame aukšte nėra šaldymo sistemos, kur didžiausias sistemos įkrovos kiekis (kg) pastate, padalintas iš bendrojo tūrio apatiniame aukšte (m^3) viršija vertę QLMV, įrenkite mechaninę ventiliaciją pagal EN 378-3:2016.

12.2 Patalpose naudojamo įrenginio tvirtinimas

12.2.1 Patalpos bloko įrengimo rekomendacijos

INFORMACIJA

Pasirinktinė įranga. Montuodami pasirinktinę įrangą, papildomai perskaitykite jos įrengimo vadovą. Atsižvelgiant į situaciją vietoje, gali būti lengviau pirmiausia įrengti pasirinktinę įrangą.

- **Dekoratyvinis skydas**. Dekoratyvinį skydą reikia montuoti **po** bloko įrengimo.

PRANEŠIMAS

Įrengę dekoratyvinį skydelį:

- užtikrinkite, kad nebūtų jokio tarpo tarp įrenginio korpuso ir dekoratyvinio skydelio. **Galima pasekmė:** Gali nutekėti oro ir pradėti lašėti kondensatas.
- Užtikrinkite, kad ant dekoratyvinio skydelio plastikinių dalių neliktų alyvos. **Galima pasekmė:** Kitaip plastikinės dalys ges ir gali būti pažeistos.

- **Lubų stiprumas**. Patikrinkite, ar lubos pakankamai stiprios, kad atlaikytų bloko svorį. Jei kyla pavojus, prieš montuodami bloką sutvirtinkite lubas.
  - Esamose lubose naudokite ankerius.
  - Naujose lubose naudokite įleidžiamuosius intarpus, įleidžiamuosius ankerius arba kitas vietoje įsigytas dalis.

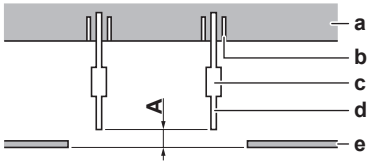

A **50~100 mm**: įrengiant su standartiniu skydu

100~150 mm: įrengiant su gryno oro įsiurbimo komplektu arba specialios konstrukcijos skydu
130~180 mm: įrengiant su automatinio valymo dekoratyviniu skydu

a Lubų plokštė
b Ankeris
c Ilgoji veržlė arba suveržiamoji mova
d Pakabos varžtas
e Kabamosios lubos

- **Pakabos varžtai.** Įrengimui naudokite M8~M10 pakabos varžtus. Prijunkite pakabos gembę prie pakabos varžto. Gerai jį užfiksuokite veržle ir poveržle (iš pakabos gembės viršutinės ir apatinės pusių).

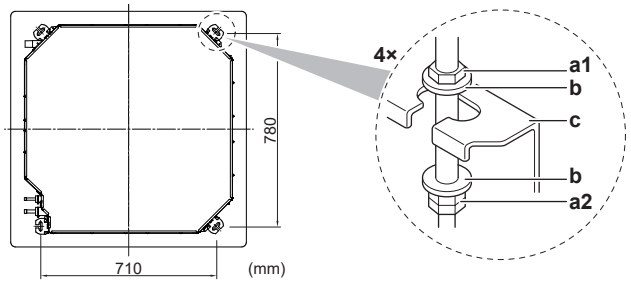

a1 Veržlė (vietinis tiekimas)
a2 Dviguba veržlė (vietinis tiekimas)
b Poveržlė (priedai)
c Pakabos gembė (prijungta prie bloko)

- **Įrengimo popierinė schema** (viršutinė paketo dalis). Naudokite tinkamą schemą, kad gerai nustatytumėte horizontalią padėtį. Joje pateikiami visi matmenys ir centrai. Galite prijungti popierinę schemą prie bloko.

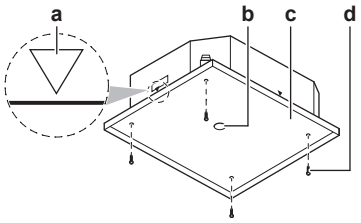

a Bloko centras
b Lubų angos centras
c Įrengimo popierinė schema (viršutinė paketo dalis)
d Sraigtai (priedai)

- **Lubų anga ir blokas**:
  - Pasirūpinkite, kad lubų anga atitiktų šiuos apribojimus:

    Minimali: 860 mm, kad tilptų blokas.

    Maksimali: 910 mm, kad pakaktų perdangos tarp dekoratyvinio skydo ir kabamųjų lubų. Jei lubų anga didesnė, įrenkite papildomų lubų elementų.
  - Pasirūpinkite, kad blokas ir jo pakabos gembės (pakaba) būtų sucentruotos lubų angoje.

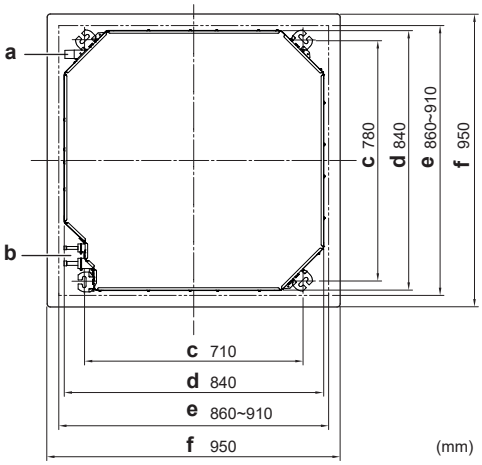

a Drenažo vamzdynas
b Šaltnešio vamzdynas
c Pakabos gembės žingsnelis (pakaba)
d Įrenginys
e Lubų anga
f Dekoratyvinis skydas

Pavyzdys	Jei A[(a)]	Veiksmas	
		B[(a)]	C[(a)]
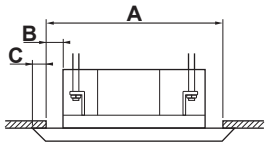	860 mm	10 mm	45 mm
	910 mm	35 mm	20 mm

(a) **A.** Lubų anga
B: Atstumas tarp bloko ir lubų angos
C: Perdanga tarp dekoratyvinio skydo ir kabamųjų lubų

- **Įrengimo kreiptuvas**. Naudokite įrengimo kreiptuvą, kad nustatytumėte tinkamą padėtį vertikaliai.

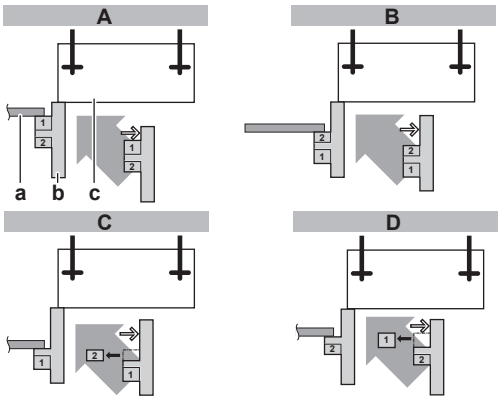

A įrengiant su standartiniu dekoratyviniu skydu
B įrengiant su gryno oro įsiurbimo komplektu
C įrengiant su automatinio valymo dekoratyviniu skydu
D įrengiant su specialios konstrukcijos dekoratyviniu skydu
a Kabamosios lubos
b Įrengimo kreiptuvas (priedas)
c Įrenginys

- **Išlyginimas**. Naudodami gulsčiuką arba vandens pripildytą vinilo vamzdelį, pasirūpinkite, kad blokas būtų lygus visuose 4 kampuose.

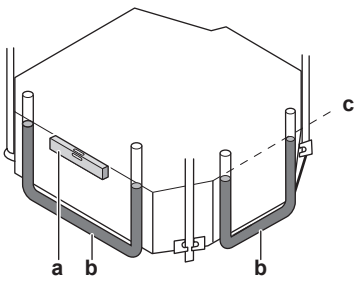

a Lygis
b Vinilo vamzdelis
c Vandens lygis

PRANEŠIMAS

NEMONTUOKITE pakreipto bloko. **Galima pasekmė:** Jei blokas bus pakreiptas kondensato srauto atžvilgiu (viena drenažo vamzdyno pusė bus pakelta), gali sutrikti plūdinio jungiklio veikimas ir gali pradėti lašėti vanduo.

12.2.2 Drenažo vamzdyno įrengimo rekomendacijos

Užtikrinkite tinkamą kondensato nutekėjimą. Akcentai:

- bendrosios rekomendacijos;
- drenažo vamzdyno prijungimas prie patalpos bloko;
- vandens nuotėkių paieška.

Bendrosios rekomendacijos

- **Vamzdžio ilgis.** Stenkitės, kad drenažo vamzdynas būtų kaip įmanoma trumpesnis.
- **Vamzdyno dydis.** Užtikrinkite, kad vamzdžio dydis būtų lygus arba viršytų jungiamąjį vamzdį (vinilinio vamzdžio nominalusis skersmuo – 25 mm, išorinis – 32 mm).
- **Nuolydis.** Pasirūpinkite, kad drenažo vamzdžiai būtų nustatyti nuolydžiu (bent 1/100), kad vamzdyne nesusidarytų oro kišenės. Naudokite pakabos strypus, kaip parodyta.

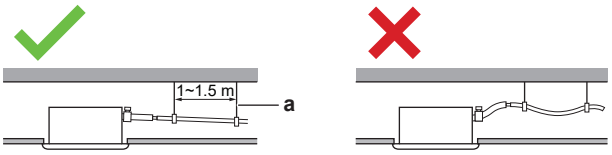

a Pakabos strypas
✓ Leidžiama
✗ Draudžiama

- **Kondensacija.** Imkitės priemonių dėl kondensacijos. Izoliuokite visą drenažo vamzdyną, esantį pastato viduje.
- **Kylantis vamzdynas**. Jei būtina padaryti nuolydį, galite įrengti kylantį vamzdyną.
  - Drenažo žarnos nuolydis: 0~75 mm, kad nebūtų tempiamas vamzdynas ir nesusidarytų oro burbuliukų.

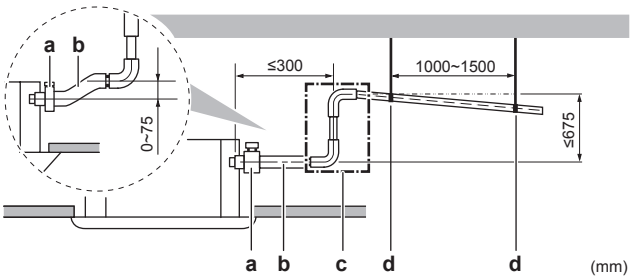

a Metalinis veržiklis (priedas)
b Drenažo žarna (priedas)
c Drenažo vamzdynas su nuolydžiu (25 mm nominaliojo skersmens ir 32 mm išorinio skersmens vinilo vamzdis) (vietinis tiekimas)
d Pakabos strypai (vietinis tiekimas)

- **Drenažo vamzdžių jungimas.** Drenažo vamzdžius galima sujungti. Būtinai naudokite tinkamo skersmens drenažo vamzdžius ir tėjines jungtis, atsižvelgdami į blokų veikimo pajėgumą.

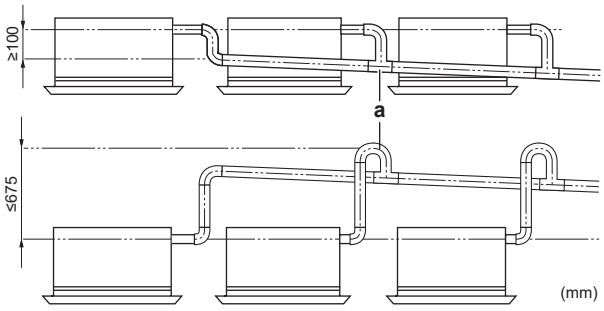

a Tėjinė jungtis

Drenažo vamzdyno prijungimas prie patalpos bloko

PRANEŠIMAS

Netinkamai prijungus drenažo žarną, galimi nuotėkiai ir žala įrenginio vietai bei aplinkai.

1 Nustumkite drenažo žarną kaip įmanoma toliau ant drenažo vamzdžio jungties.

2 Priveržkite metalinį veržiklį, kad sraigto galvutė būtų iki 4 mm atstumu nuo metalinio veržiklio dalies.

3 Patikrinkite, ar nėra vandens nuotėkių (žr. "Vandens nuotėkių paieška" [▸ 17]).

4 Sumontuokite izoliacinę detalę (drenažo vamzdį).

5 Užvyniokite didįjį sandarinimo padą (izoliaciją) aplink metalinį veržiklį bei išleidimo žarną ir pritvirtinkite kabelių dirželiais.

6 Prijunkite drenažo vamzdyną prie drenažo žarnos.

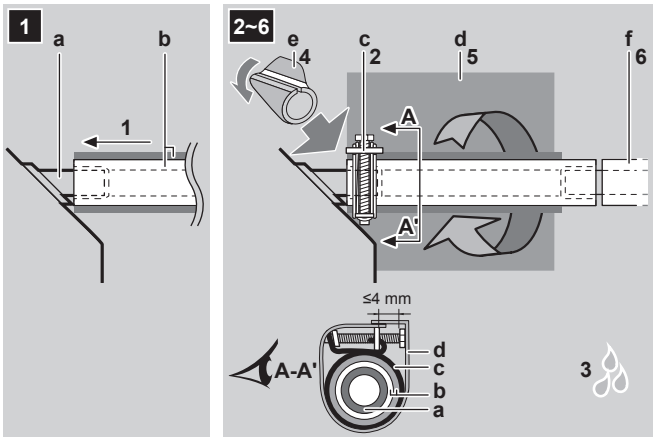

a Drenažo vamzdžio jungtis (prijungta prie bloko)
b Drenažo žarna (priedas)
c Metalinis veržiklis (priedas)
d Didelis sandarinimo padas (priedas)
e Izoliacinė detalė (drenažo vamzdis) (priedas)
f Drenažo vamzdynas (vietinis tiekimas)

Vandens nuotėkių paieška

Procedūra priklauso nuo to, ar sistemą baigta įrengti. Jei sistema dar neįrengta, laikinai prijunkite prie įrenginio naudotojo sąsają ir maitinimą.

Jei sistemos įrengimas dar nebaigtas

1 Laikinai prijunkite elektros laidus.
   - Nuimkite priežiūros dangtį (a).
   - Prijunkite naudotojo sąsają (b).
   - Prijunkite maitinimą (c).
   - Prijunkite atgal priežiūros dangtį (a).

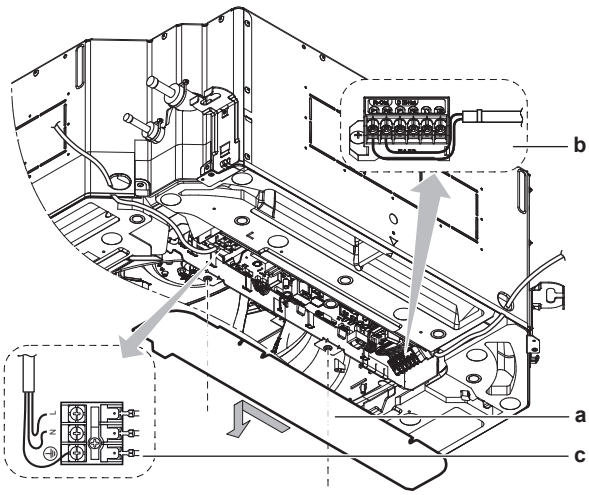

a Priežiūros dangtis su elektros instaliacijos schema
b Naudotojo sąsajos kontaktų blokas
c Maitinimo kontaktų blokas

2 Įjunkite maitinimą.

3 Paleiskite tik ventiliatoriaus režimą (žr. naudotojo sąsajos trumpąjį vadovą arba priežiūros vadovą).

4 Laipsniškai įpilkite maždaug 1 l vandens pro oro išleidimo angą ir patikrinkite, ar nėra nuotėkių.

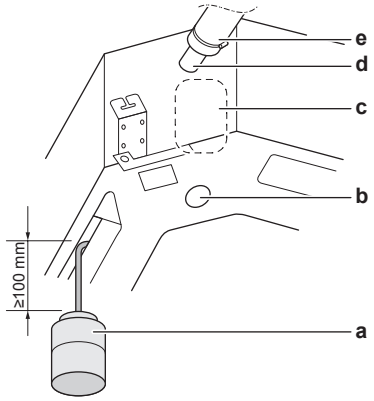

a Plastikinis vandens įpylimo buteliukas
b Priežiūros drenažo išleidimo anga (su guminiu kamščiu). Pro šią angą vanduo išleidžiamas iš drenažo rinktuvės
c Drenažo siurblio vieta
d Drenažo vamzdžio jungtis
e Drenažo vamzdis

5 Išjunkite maitinimą.

6 Atjunkite elektros laidus.

- Nuimkite priežiūros dangtį.
- Atjunkite maitinimą.
- Atjunkite naudotojo sąsają.
- Prijunkite atgal priežiūros dangtį.

Jei sistemos įrengimas jau baigtas

1 Paleiskite vėsinimo režimą (žr. naudotojo sąsajos trumpąjį vadovą arba priežiūros vadovą).

2 Lėtai įpilkite maždaug 1 l vandens pro vandens įleidimo angą ir patikrinkite, ar nėra nuotėkių (žr. "Jei sistemos įrengimas dar nebaigtas" [▶ 17]).

13 Vamzdžių montavimas

13.1 Aušalo vamzdelių paruošimas

13.1.1 Reikalavimai šaltnešio vamzdynui

PRANEŠIMAS

Naudojant šaltnešį R744, reikia būti itin atsargiems ir užtikrinti, kad sistema būtų švari ir sausa. Reikia saugotis, kad į sistemą nepatektų pašalinių medžiagų (įskaitant mineralinę alyvą ir drėgmę).

PRANEŠIMAS

Vamzdynas ir kitos suslėgtosios dalys turi būti tinkamos šaltnešiui bei alyvai. Aukšto slėgio sistemose, kur darbinis slėgis siekia 120 barų (oro kondicionieriaus pusėje) ir 90 barų (šaldymo pusėje), naudokite K65 vario-geležies lydinio vamzdelių sistemą.

- Pašalinių medžiagų (įskaitant gamybinę alyvą) kiekis vamzdyne turi būti ≤30 mg/10 m.

PRANEŠIMAS

Jei pageidaujama galimybės uždaryti vietinio vamzdyno uždarymo vožtuvus, montuotojas PRIVALO tolesniuose vamzdynuose įrengti slėgio mažinimo vožtuvą.

- Iš lauko bloko į šaldymo patalpos blokus: skysčio vamzdyne
- Iš lauko bloko į oro kondicionavimo patalpos blokus: skysčio vamzdyne IR dujų vamzdyne

Šaltnešio vamzdyno skersmuo

Skysčio vamzdynas	Dujų vamzdynas
Ø9,5 mm	Ø12,7 mm

Šaltnešio vamzdyno medžiaga

- **Vamzdyno medžiaga.** K65 vario-geležies lydinys (CuFe2P), aukščiausias darbinis slėgis = 120 barų
- **Vamzdyno grūdinimo rūšis ir storis:**

Išorinis skersmuo (Ø)	Grūdinimo rūšis	Storis (t)[a]	
9,5 mm (3/8 col.)	R420 (nubraižyta)	≥0,65 mm	
12,7 mm (1/2 col.)		≥0,85 mm	

[a] Atsižvelgiant į galiojančius teisės aktus ir įrenginio maksimalų darbinį slėgį (žr. "PS High" bloko vardinėje plokštelėje), gali reikėti storesnio vamzdyno.

13.1.2 Aušalo vamzdelių izoliacija

- Kaip izoliacinę medžiagą naudokite poroloną:
  - šilumos perdavimo koeficientas turi siekti 0,041–0,052 W/mK (0,035–0,045 kcal/mh°C);
  - atsparumas temperatūrai turi būti bent 120°C.
- Izoliacijos storis

Vamzdžio išorinis skersmuo ($Ø_p$)	Izoliacijos vidinis skersmuo ($Ø_i$)	Izoliacijos storis (t)
9,5 mm (3/8 col.)	10~14 mm	≥10 mm
12,7 mm (1/2 col.)	14~16 mm	≥10 mm

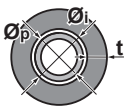

Jei temperatūra yra aukštesnė nei 30°C, o drėgnumas didesnis nei RH 80%, izoliacinės medžiagos turi būti mažiausiai 20 mm storio, kad ant jų paviršiaus nesusidarytų kondensato.

13.2 Aušalo vamzdžių prijungimas

PAVOJUS! GALIMA NUSIDEGINTI / NUSIPLIKYTI

13.2.1 Aušalo vamzdžių prijungimas prie patalpose naudojamo įrenginio

ATSARGIAI

Šaltnešio vamzdyną arba komponentus įrenkite tokioje vietoje, kur jų neveiktų jokios šaltnešio perdavimo komponentus ėsdinančios medžiagos, nebent komponentai sudaryti iš medžiagų, kurios yra atsparios ėsdinimui arba tinkamai apsaugotos nuo ėsdinimo.

- **Vamzdžio ilgis**. Stenkitės, kad šaltnešio vamzdynas būtų kaip įmanoma trumpesnis.

ĮSPĖJIMAS

- Aukšto slėgio sistemose, kuriose pasiekiamas 120 barų arba 90 barų darbinis slėgis (atsižvelgiant į vamzdyno vietą sistemoje), naudokite K65 vamzdyną.
- Naudokite K65 įmovas ir tvirtinimo detales, patvirtintas 120 barų arba 90 barų darbiniam slėgiui (atsižvelgiant į jų vietą sistemoje).
- Vamzdžiams sujungti galima taikyti TIK litavimo procedūrą. Kiti sujungimo tipai neleistini.
- Vamzdžių išplėsti NELEIDŽIAMA.

1 Įkiškite vietinio tiekimo vamzdį į vamzdyną patalpos bloko pusėje.

2 Šaltnešio vamzdyną prie bloko galima jungti naudojant tik **lituojamas jungtis**.

PRANEŠIMAS

Lituodami uždenkite plastikinę laikymo plokštę (d) bei šiluminę izoliaciją (e) drėgna šluoste ir pasirūpinkite, kad temperatūra neviršytų 200°C.

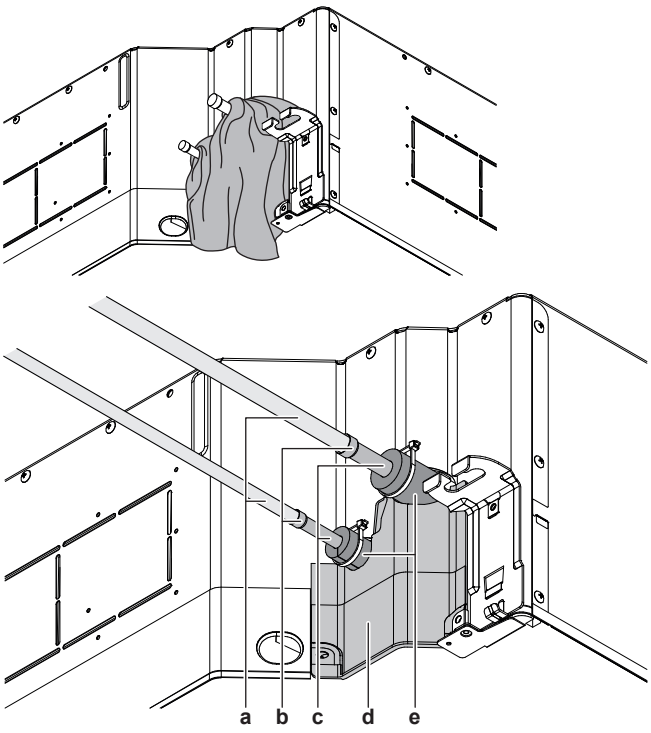

a Išorinis vamzdynas
b Lituojamoji jungtis
c Vamzdynas patalpos bloko pusėje
d Plastikinė laikymo plokštė
e Prie bloko pritvirtinta izoliacija

3 **Izoliuokite** patalpos bloko šaltnešio vamzdyną:

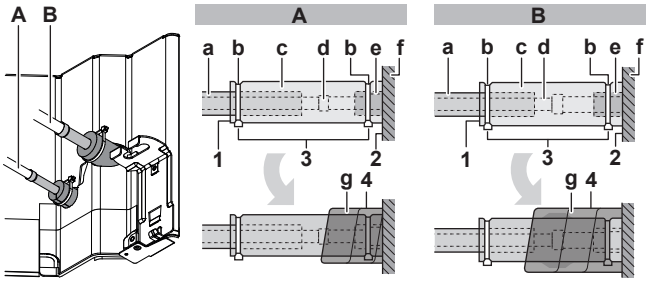

A Skysčio vamzdynas
B Dujų vamzdynas

a Izoliavimo medžiaga (vietinis tiekimas)
b Laidų tvirtinimo dirželiai (priedas)
c Izoliacinės dalys: didžioji (dujų vamzdis), mažoji (skysčio vamzdis) (priedas)
d Lituojamoji jungtis
e Šaltnešio vamzdžio jungtis (prijungta prie bloko)
f Įrenginys
g Sandarinimo padai: vidutinis Nr. 1 (dujų vamzdis), vidutinis Nr. 2 (skysčio vamzdis) (priedai)

1 Užraitokite izoliacijos detalių siūles.
2 Prijunkite prie bloko pagrindą.
3 Priveržkite laidų tvirtinimo dirželį ant izoliacijos detalių.
4 Užvyniokite sandarinimo padą nuo bloko pagrindo iki lituojamosios jungties viršaus.

PRANEŠIMAS

Būtinai izoliuokite visą šaltnešio vamzdyną. Jei bet kuri dalis bus atvira, gali susidaryti kondensato.

14 Elektros instaliacija

PAVOJUS! PAVOJUS ŽŪTI NUO ELEKTROS SROVĖS

ĮSPĖJIMAS

VISADA naudokite daugiagyslius maitinimo kabelius.

ĮSPĖJIMAS

Naudokite visų polių atjungimo tipo jungtuvą su bent 3 mm tarpu tarp kontaktinių taškų, užtikrinantį visišką atjungimą pagal viršįtampio III kategoriją.

ĮSPĖJIMAS

Jei pažeidžiamas maitinimo kabelis, siekiant išvengti pavojų jį TURI pakeisti gamintojas, jo priežiūros agentas arba kitas panašią kvalifikaciją turintis asmuo.

PRANEŠIMAS

Tai yra A klasės gaminys. Namų aplinkoje šis gaminys gali sukelti radijo trukdžius. Tokiu atveju naudotojas turėtų imtis atitinkamų priemonių.

14.1 Standartinių laidų komponentų specifikacijos

Komponentas		Klasė		
		50	71	112
Maitinimo kabelis	MCA[(a)]	0,3 A	0,6 A	1,2 A
	Įtampa	220~240 V		
	Fazė	1~		
	Dažnis	50/60 Hz		
	Laidų dydžiai	2,5 mm² (trigyslis kabelis) H07RN-F (60245 IEC 66)		
Informacijos perdavimo laidai		0,75–1,25 mm² (dvigyslis kabelis) H05RN-F (60245 IEC 57)		
Naudotojo sąsajos kabelis		patalpa↔lauke – ne daugiau nei 1 000 m (bendrasis laidų ilgis: 2 000 m) patalpa↔naudotojo sąsaja – ne daugiau nei 500 m		
Rekomenduojamas vietinis saugiklis		6 A		
Likutinės srovės jungtuvas		Turi atitikti galiojančius reglamentus		

[(a)] MCA=minimalus grandinės srovės stipris. Nurodytos vertės yra maksimalios (tikslios vertės pateiktos prie derinio su patalpose naudojamais įrenginiais elektros duomenų).

14.2 Kaip prijungti elektros instaliaciją prie patalpos bloko

PRANEŠIMAS

- Laikykitės instaliacijos schemos nurodymų (ji pateikta su bloku, įdėta už priežiūros dangčio).
- Instrukcijų apie tai, kaip prijungti pasirinktinę įrangą, rasite su pasirinktine įranga pateiktame įrengimo vadove.
- Užtikrinkite, kad maitinimo laidai NETRUKDYTŲ tinkamai prijungti priežiūros dangčio.

Svarbu, kad maitinimo ir informacijos perdavimo laidai būtų atskirti vieni nuo kitų. Kad išvengtumėte elektrinių trukdžių, atstumas tarp abiejų tipų laidų VISADA turi būti bent 50 mm atstumas.

PRANEŠIMAS

Svarbu, kad maitinimo ir informacijos perdavimo linijos būtų atskirtos viena nuo kitos. Informacijos perdavimo ir maitinimo laidai gali susikirsti, bet NEGALI būti nutiesti lygiagrečiai.

1 Nuimkite priežiūros dangtį.

2 **Naudotojo sąsajos kabelis**: Prakiškite kabelį pro rėmą, prijunkite jį prie kontaktų bloko (simboliai P1, P2) ir užfiksuokite kabelį laidų tvirtinimo dirželiu.

3 **Informacijos perdavimo kabelis**. Prakiškite kabelį pro rėmą, prijunkite prie kontaktų bloko (užtikrinkite, kad simboliai F1, F2 sutaptų su lauko bloko simboliais) ir užfiksuokite kabelį laidų tvirtinimo dirželiu.

4 **Tinkamos priemonės (įsigyjamos atskirai).** Jei reikia įrengti pagal sk. "12.1.2 Papildomi reikalavimai įrengimo vietai dėl CO_2 šaltnešio" [▸ 14], prijunkite jas prie kontaktų bloko (simboliai T1, T2). Žr. skirsnį "14.3 Kaip prijungti tinkamas CO_2 pripildytų sistemų priemones" [▸ 20].

5 **Maitinimo kabelis**. Prakiškite kabelį pro rėmą ir prijunkite prie kontaktų bloko (L, N, įžeminimas).

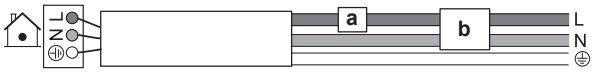

a Jungtuvas
b Liekamosios srovės apsaugas

6 Padalinkite mažąjį sandariklį (priedas) ir apvyniokite jį aplink kabelius, kad į bloką nepatektų vanduo.

7 Užsandarinkite visus tarpus sandarinimo medžiaga (įsigyjama atskirai), kad į sistemą nepatektų smulkių gyvūnų.

8 Prijunkite atgal priežiūros dangtį.

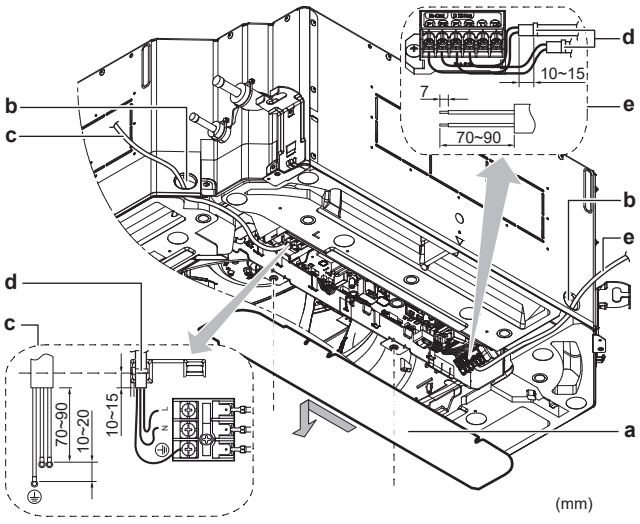

a Priežiūros dangtis (su elektros instaliacijos schema)

b Anga kabeliams
c Maitinimo jungtis
d Laidų tvirtinimo dirželis
e Naudotojo sąsajos ir informacijos perdavimo kabelio jungtis

Visos sistemos pavyzdys

- **Pavyzdys:** 1 naudotojo sąsaja valdo 1 patalpos bloką.

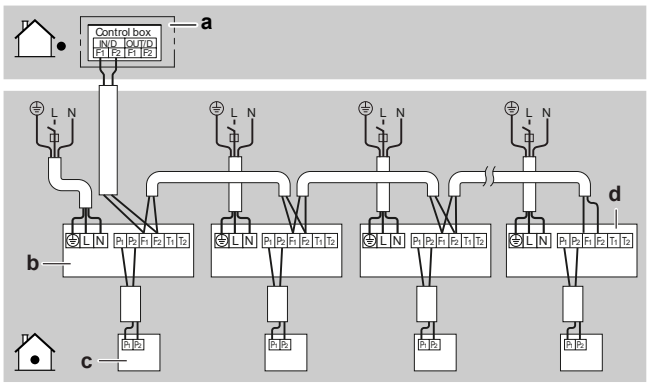

a Lauko blokas
b Patalpos blokas
c Naudotojo sąsaja
d Paskutinis kontūre patalpos blokas

- **Pavyzdys:** Grupinis valdymas arba naudojimas su 2 naudotojo sąsajomis.

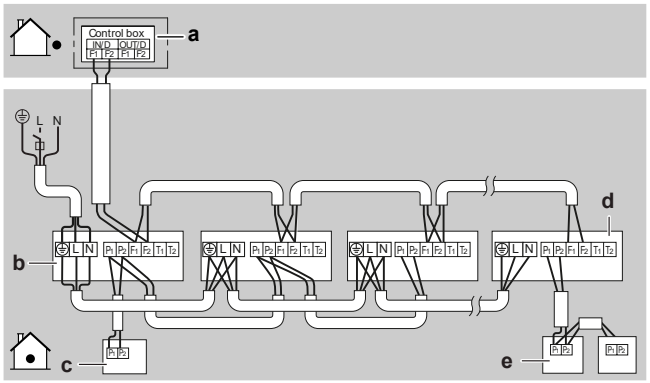

a Lauko blokas
b Patalpos blokas
c Naudotojo sąsaja (valdo 3 patalpos blokus)
d Paskutinis kontūre patalpos blokas
e Skirta naudoti su 2 naudotojo sąsajomis

- **Valdančiojo bloko nustatymas (vėsinimo / šildymo valdymas).** Grupinio valdymo atveju prijunkite naudotojo sąsajos instaliaciją tiesiogiai prie pagrindinio bloko. Nejunkite naudotojo sąsajų tiesiogiai prie pavaldžiųjų blokų. Valdantysis blokas reguliuoja pavaldžiųjų blokų veikimą (pvz., 1 lauko blokas neleidžia 1 patalpos blokui veikti vėsinimo režimu, kol kitas veikia šildymo režimu). Informacijos apie tai, kaip nustatyti per naudotojo sąsają, rasite naudotojo sąsajos vadove arba trumpajame vadove.

INFORMACIJA

Grupinio valdymo atveju grupės adreso nebūtina priskirti patalpos blokui. Grupės adresas automatiškai nustatomas įjungus maitinimą.

14.3 Kaip prijungti tinkamas CO_2 pripildytų sistemų priemones

Tinkamos priemonės įsigyjamos atskirai. Jei reikia informacijos apie tai, kaip prijungti laidus prie tinkamų priemonių, žr. naudojamų tinkamų priemonių dokumentaciją.

1 Vadovaudamiesi skirsniu "12.1.2 Papildomi reikalavimai įrengimo vietai dėl CO_2 šaltnešio" [▸ 14], nustatykite minimalų skaičių tinkamų priemonių, kurias reikia naudoti patalpoje.

2 Prijunkite tinkamas priemones prie patalpos bloko kontaktų bloko simbolių T1, T2.

3 Jei įrengtas CO_2 šaltnešio nuotėkių detektorius, **įjunkite šaltnešio nuotėkių aptikimo funkciją**, kaip aprašyta skirsnyje "16.1 Vietinė nuostata" [▸ 21].

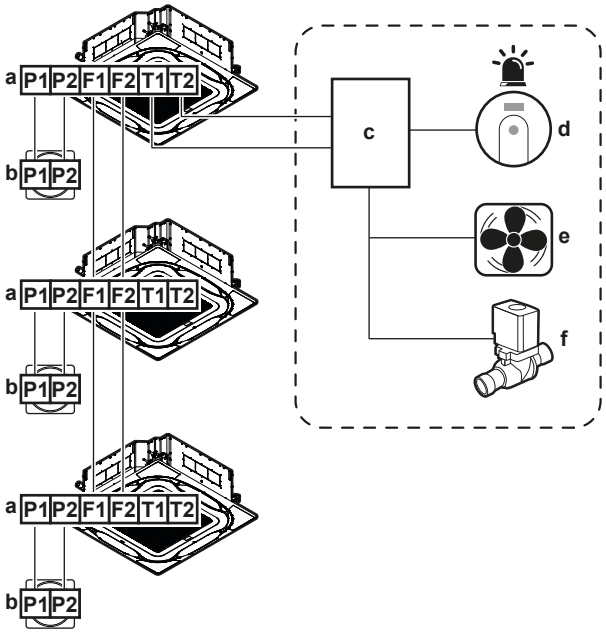

14–1 Tinkamų priemonių išdėstymo vienoje patalpoje pavyzdys

a Patalpos bloko kontaktų juosta
b Kontaktas P1/P2 naudotojo sąsajoje
c Valdymo skydelis (įsigyjama atskirai)
d CO_2 šaltnešio nuotėkių detektorius (įsigyjama atskirai) kartu su saugos pavojaus signalu (įsigyjama atskirai)
e Vėdinimo (natūralaus arba mechaninio) sistema (įsigyjama atskirai)
f Uždarymo vožtuvai (įsigyjama atskirai)

15 Paruošimas naudoti

PRANEŠIMAS

Bendrasis įdiegimo į eksploataciją kontrolinis sąrašas. Be šiame skyriuje pateiktų įdiegimo į eksploataciją nurodymų portale Daikin Business Portal taip pat yra ir bendrasis įdiegimo į eksploataciją kontrolinis sąrašas (būtinas autentifikavimas).

Bendrąjį įdiegimo į eksploataciją kontrolinį sąrašą, papildantį šiame skyriuje pateiktus nurodymus, galima naudoti įdiegimo į eksploataciją ir perdavimo vartotojui metu kaip gaires bei ataskaitų teikimo šabloną.

PRANEŠIMAS

Įrenginį galima eksploatuoti TIK su veikiančiais termistoriais ir (arba) slėgio jutikliais (jungikliais). Priešingu atveju gali sudegti kompresorius.

15.1 Kontrolinis sąrašas prieš eksploatacijos pradžią

1 Įrengę bloką, patikrinkite toliau nurodytus dalykus.

2 Uždarykite bloką.

3 Įjunkite bloką.

☐	Perskaitėte visas įrengimo ir eksploatacijos instrukcijas, aprašytas **montuotojo ir naudotojo trumpajame vadove**.
☐	**Patalpose naudojamas įrenginys** tinkamai pritvirtintas.
☐	**Lauke naudojamas įrenginys** tinkamai pritvirtintas.
☐	Užtikrinkite, kad **drenažo vamzdynas** būtų tinkamai įrengtas ir izoliuotas, o drenažas – tekėtų sklandžiai. Patikrinkite, ar nėra vandens nuotėkių. **Galima pasekmė:** gali lašėti kondensatas.
☐	**Šaltnešio vamzdžiai** (dujų ir skysčio) turi būti tinkamai įrengti ir termiškai izoliuoti.
☐	NĖRA **aušalo nuotėkio**.
☐	NETURI būti **trūkstamų fazių** arba **sukeistų fazių**.
☐	Sistema tinkamai **įžeminta**, o įžeminimo gnybtai užveržti.
☐	**Saugikliai** arba vietiniai apsaugos įtaisai turi būti įrengiami pagal šį dokumentą ir NEAPEITI.
☐	**Maitinimo šaltinio įtampa** atitinka įrenginio identifikacinėje etiketėje nurodytą įtampą.
☐	Jungiklių dėžutėje NĖRA **atsilaisvinusių jungčių** arba sugedusių elektros komponentų.
☐	Patalpose ir lauke naudojamų įrenginių viduje NĖRA **sugadintų komponentų** arba **suspaustų vamzdžių**.
☐	Lauke naudojamo įrenginio **stabdymo vožtuvai** (dujų ir skysčio) visiškai atidaryti.

15.2 Eksploatacijos bandymas

INFORMACIJA

- Atlikite eksploatacijos bandymą pagal instrukcijas, pateiktas lauko bloko vadove.
- Eksploatacijos bandymas laikomas užbaigtu sėkmingai tik jei naudotojo sąsajoje arba lauko bloko 7 segmentų ekrane nerodoma jokio trikties kodo.
- Žr. priežiūros vadovą, kur pateiktas visas klaidos kodų sąrašas ir išsamios kiekvienos klaidos trikčių šalinimo gairės.

PRANEŠIMAS

NEPERTRAUKITE eksploatacijos bandymo.

16 Konfigūracija

16.1 Vietinė nuostata

Parinkite toliau nurodytas vietines nuostatas, kad jos sutaptų su faktine įrengimo sąranka ir naudotojo poreikiais.

- Lubų aukštis
- Dekoratyvinis skydelis
- Oro srauto krypties keitimas
- Oro tūris, kai termostato valdymo elementas išjungtas
- Laikas valyti oro filtrą
- Termostato jutiklio pasirinkimas
- Termostato skirtumo keitimas (jei naudojamas nuotolinis jutiklis)
- Automatinis skirtumo perjungimas
- Automatinis pakartotinis paleidimas po maitinimo trikties
- Šaltnešio nuotėkių aptikimo funkcija

INFORMACIJA

- Prijungus prie patalpos bloko pasirinktinių priedų, kai kurios vietinės nuostatos gali pakisti. Papildomos informacijos rasite pasirinktinio priedo įrengimo vadove.
- Tolesnė nuostata taikoma tik su naudotojo sąsaja BRC1H52*. Jei naudojate bet kokią kitą naudotojo sąsają, žr. naudotojo sąsajos įrengimo arba priežiūros vadovą.

Nuostata. Lubų aukštis

Ši nuostata turi sutapti su faktiniu atstumu iki grindų, pajėgumo klase ir oro srauto kryptimis.

- 3 krypčių ir 4 krypčių oro srauto atveju (reikia pasirinktinio blokavimo padų komplekto) žr. pasirinktinio blokavimo padų komplekto įrengimo vadovą.
- Oro srauto aplink įrenginį atveju žr. lentelę toliau.

Jei atstumas iki grindų yra (m)		Veiksmas[1]		
FXFN50	FXFN71, FXFN112	M	SW/C1	—/C2
≤2,7	≤3,2	13 (23)	0	01
2,7<x≤3,0	3,2<x≤3,6			02
3,0<x≤3,5	3,6<x≤4,2			03

Nuostata. Dekoratyvinis skydelis

Įrengdami dekoratyvinį skydelį arba keisdami jo tipą, BŪTINAI patikrinkite, ar nustatytos tinkamos vertės.

Jei … dekoratyvinis skydelis naudojamas	Veiksmas[1]		
	M	SW/C1	—/C2
Standartinis arba automatinio valymo	13 (23)	15	01
Dekoratyvinis			02

Nuostata. Oro srauto krypties diapazonas

Ši nuostata turi atitikti naudotojo poreikius.

Jei norite nustatyti oro srauto krypties diapazoną į…	Veiksmas[1]		
	M	SW/C1	—/C2
Viršutinė	13 (23)	4	01
Vidutinis			02
Apatinė			03

Nuostata. Oro tūris, kai termostato valdymo elementas išjungtas

Ši nuostata turi atitikti naudotojo poreikius. Ji nustato patalpos bloko ventiliatoriaus apsukas, kai išjungtas termostatas.

1 Jei nustatėte ventiliatorių veikti, nustatykite oro srauto spartą:

Pageidavimas		Veiksmas[1]		
		M	SW/C1	—/C2
Kai termostatas IŠJUNGTAS vėsinimo režimu	L[2]	12 (22)	6	01
	Tūrio sąranka[2]			02
	IŠJUNGTA[a]			03
	Stebėjimas 1[2]			04
	Stebėjimas 2[2]			05
	Stebėjimas 3[2]			06
	H[2]			07
Kai termostatas IŠJUNGTAS šildymo režimu	L[2]	12 (22)	3	01
	Tūrio sąranka[2]			02
	IŠJUNGTA[a]			03
	Stebėjimas 1[2]			04
	Stebėjimas 2[2]			05
	Stebėjimas 3[2]			06
	H[2]			07

[a] Naudoti tik kartu su pasirinktiniu nuotoliniu jutikliu arba naudojant nuostatas **M** 10 (20), **SW/C1** 2, **—/C2** 3.

Nuostata. Laikas valyti oro filtrą

Ši nuostata turi atitikti oro taršą patalpoje. Čia nustatoma, kokiu dažnumu naudotojo sąsajoje pateikiamas pranešimas **Time to clean air filter** (laikas valyti oro filtrą).

Pageidaujamas intervalas… (oro tarša)	Veiksmas[1]		
	M	SW/C1	—/C2
±2500 val. (nedidelė)	10 (20)	0	01
±1250 val. (didelė)			02
Pranešimas ĮJUNGTAS		3	01
Pranešimas IŠJUNGTAS			02

Nuostata. Termostato jutiklio pasirinkimas

Ši nuostata turi atitikti tai, kaip (ar) naudojamas nuotolinio valdiklio termostato jutiklis.

Kai nuotolinio valdiklio termostatinis jutiklis yra…	Veiksmas[1]		
	M	SW/C1	—/C2
Naudojamas kartu su patalpos bloko termistoriumi	10 (20)	2	01
Nenaudojamas (tik patalpos bloko termistorius)			02
Naudojamas atskirai			03

Nuostata. Termostato skirtumo keitimas (jei naudojamas nuotolinis jutiklis)

Jei sistemoje įrengtas nuotolinis jutiklis, nustatykite didinimo (mažinimo) žingsnelius.

Jei norite pakeisti žingsnelius į…	Veiksmas[1]		
	M	SW/C1	—/C2
1°C	12 (22)	2	01
0,5°C			02

[1] Vietinės nuostatos apibrėžiamos taip:
- **M**: režimo numeris – **pirmasis skaičius**: blokų grupė – **skaičius tarp skliaustelių**: atskiram blokui
- **SW**: nuostatos numeris / **C1**: pirmojo kodo Nr.
- —: vertės numeris / **C2**: antrojo kodo Nr.
- : numatytoji vertė

[2] Ventiliatoriaus apsukos:
- **LL**: mažos ventiliatoriaus apsukos (nustatoma, kai IŠJUNGTAS termostatas)
- **L**: mažos ventiliatoriaus apsukos (nustatoma per naudotojo sąsają)
- **H:** didelės ventiliatoriaus apsukos
- **Tūrio sąranka**: ventiliatoriaus apsukos atitinka naudotojo sąsajos ventiliatoriaus apsukų mygtuku nustatytas apsukas (mažos, vidutinės, didelės).
- **Stebėjimas Nr. 1, 2, 3**: ventiliatorius IŠJUNGTAS, tačiau trumpai paveikia kas 6 minutes, kad **LL** (stebėjimas Nr. 1), **L** (stebėjimas Nr. 2) arba **H** (stebėjimas Nr. 3) aptiktų patalpos temperatūrą.

Nuostata. Automatinio perjungimo skirtumas

Automatiniu režimu nustatykite temperatūros skirtumą tarp vėsinimo ir šildymo statos (pasiekiamumas priklauso nuo sistemos tipo). Skirtumas: vėsinimo stata minus šildymo stata.

Jei norite nustatyti…	Veiksmas[1]			Pavyzdys
	M	SW/C1	—/C2	
0°C	12 (22)	4	01	vėsinimas: 24°C / šildymas: 24°C
1°C			02	vėsinimas: 24°C / šildymas: 23°C
2°C			03	vėsinimas: 24°C / šildymas: 22°C
3°C			04	vėsinimas: 24°C / šildymas: 21°C
4°C			05	vėsinimas: 24°C / šildymas: 20°C
5°C			06	vėsinimas: 24°C / šildymas: 19°C
6°C			07	vėsinimas: 24°C / šildymas: 18°C
7°C			08	vėsinimas: 24°C / šildymas: 17°C

Nuostata. Automatinis pakartotinis paleidimas po maitinimo trikties

Atsižvelgiant į naudotojo poreikius, galima išjungti (įjungti) automatinį paleidimą iš naujo po elektros tiekimo trūkio.

Jei norite automatiškai paleisti iš naujo po elektros tiekimo trūkio…	Veiksmas[1]		
	M	SW/C1	—/C2
Išjungta	12 (22)	5	01
Įjungta			02

Šaltnešio nuotėkių aptikimo funkcija

Jei CO_2 šaltnešio nuotėkių detektorius (įsigyjama atskirai) prijungtas prie patalpos bloko (simboliai T1, T2), 12 (22) režimo —/C2 nuostatą reikia pakeisti į 08. Žr. skirsnį "7.3.1 Apie šaltnešio nuotėkių aptikimo funkciją" [▸ 12].

Jei CO_2 šaltnešio nuotėkių detektorius (įsigyjama atskirai) yra…	Veiksmas[1]		
	M	SW/C1	—/C2
NEĮRENGTAS	12(22)	1	01
Įrengtas			08

- **2 arba daugiau naudotojo sąsajų:** naudojant 2 arba daugiau naudotojo sąsajų, viena turi būti nustatyta veikti PAGRINDINIU, o kita – ANTRINIU režimu. Nustatymo procedūrą rasite naudojamos naudotojo sąsajos įrengimo ir eksploatacijos vadove.

17 Techniniai duomenys

- Naujausių techninių duomenų **poaibis** pateikiamas regioninėje Daikin svetainėje (ji pasiekiama viešai).
- **Visas naujausių techninių duomenų rinkinys** pateikiamas Daikin Business Portal (taikomas tapatumo nustatymas).

17.1 elektros instaliacijos schema.

17.1.1 Suvienodintos elektros instaliacijos schemos legenda

Taikomų dalių ir numeracijos informacijos rasite ant įrenginio pateiktoje elektros instaliacijos schemoje. Visų dalių numeracija vykdoma arabiškais skaitmenimis didėjančia tvarka, tolesnėje apžvalgoje ji žymima "*" dalies kode.

Simbolis	Reikšmė	Simbolis	Reikšmė
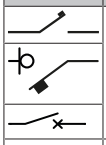	Jungtuvas		Apsauginis įžeminimas
	Jungtis		Apsauginis įžeminimas (sraigtas)
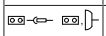	Jungtis		Lygintuvas
	Įžeminimas		Relės jungtis
	Vietinė instaliacija		Trumpojo jungimo jungtis
	Saugiklis		Kontaktas
	Patalpos blokas		Kontaktų juosta
	Lauko blokas		Laidų spaustukas
	Liekamosios srovės apsaugas		

Simbolis	Spalva	Simbolis	Spalva
BLK	Juoda	ORG	Oranžinė
BLU	Mėlyna	PNK	Rožinė
BRN	Ruda	PRP, PPL	Violetinė
GRN	Žalia	RED	Raudona
GRY	Pilka	WHT	Balta
SKY BLU	Žydra	YLW	Geltona

Simbolis	Reikšmė
A*P	Spausdintinės schemos plokštė
BS*	Įjungimo/išjungimo mygtukas, valdymo jungiklis
BZ, H*O	Zirzeklis
C*	Kondensatorius
AC*, CN*, E*, HA*, HE*, HL*, HN*, HR*, MR*_A, MR*_B, S*, U, V, W, X*A, K*R_*, NE	Sujungimas, jungtis
D*, V*D	Diodas
DB*	Diodų tiltas
DS*	DIP jungiklis
E*H	Šildytuvas
FU*, F*U, (informacijos apie charakteristikas, rasite PCB, bloko viduje)	Saugiklis
FG*	Jungtis (rėmo įžeminimas)
H*	Laidų pynė

[1] Vietinės nuostatos apibrėžiamos taip:
- **M**: režimo numeris – **pirmasis skaičius**: blokų grupė – **skaičius tarp skliaustelių**: atskiram blokui
- **SW**: nuostatos numeris / **C1**: pirmojo kodo Nr.
- —: vertės numeris / **C2**: antrojo kodo Nr.
- : numatytoji vertė

17 Techniniai duomenys

Simbolis	Reikšmė
H*P, LED*, V*L	Kontrolinė lemputė, šviesos diodas
HAP	Šviesos diodas (veikimo stebėjimo, žalias)
HIGH VOLTAGE	Aukštoji įtampa
IES	Jutiklis "Intelligent Eye"
IPM*	Išmanusis maitinimo modulis
K*R, KCR, KFR, KHuR, K*M	Magnetinė relė
L	Teka srovė
L*	Ritė
L*R	Reaktorius
M*	Žingsninis variklis
M*C	Kompresoriaus variklis
M*F	Ventiliatoriaus variklis
M*P	Drenažo siurblio variklis
M*S	Sukiojimo variklis
MR*, MRCW*, MRM*, MRN*	Magnetinė relė
N	Neutralus
n=*, N=*	Praginų pro ferito šerdį skaičius
PAM	Moduliuojamos amplitudės impulsas
PCB*	Spausdintinės schemos plokštė
PM*	Maitinimo modulis
PS	Maitinimo šaltinio perjungimas
PTC*	PTC termistorius
Q*	Izoliuotųjų vartų dvipolis tranzistorius (IGBT)
Q*C	Jungtuvas
Q*DI, KLM	Nuotėkio į įžeminimo grandinę jungtuvas
Q*L	Apsauga nuo perkrovos
Q*M	Termojungiklis
Q*R	Liekamosios srovės apsaugas
R*	Varžas
R*T	Termistorius
RC	Imtuvas
S*C	Ribinis jungiklis
S*L	Plūdinis jungiklis
S*NG	Šaltnešio nuotėkio detektorius
S*NPH	Slėgio jutiklis (aukštas slėgis)
S*NPL	Slėgio jutiklis (žemas slėgis)
S*PH, HPS*	Slėgio jungiklis (aukštas slėgis)
S*PL	Slėgio jungiklis (žemas slėgis)
S*T	Termostatas
S*RH	Drėgnumo jutiklis
S*W, SW*	Valdymo jungiklis
SA*, F1S	Viršįtampio slopintuvas
SR*, WLU	Signalo imtuvas
SS*	Rinkiklis
SHEET METAL	Kontaktų juostos fiksuotoji plokštė
T*R	Transformatorius
TC, TRC	Siųstuvas
V*, R*V	Varistorius

Simbolis	Reikšmė
V*R	Diodų tiltelis, izoliuotųjų vartų dvipolio tranzistoriaus (IGBT) maitinimo modulis
WRC	Belaidis nuotolinis valdiklis
X*	Kontaktas
X*M	Kontaktų juosta (blokas)
Y*E	Elektroninio plėtimosi vožtuvo ritė
Y*R, Y*S	Reversinio elektromagnetinio vožtuvo ritė
Z*C	Ferito šerdis
ZF, Z*F	Triukšmo filtras







Copyright 2021 Daikin

DAIKIN INDUSTRIES CZECH REPUBLIC s.r.o.
U Nové Hospody 1/1155, 301 00 Plzeň Skvrňany, Czech Republic

DAIKIN EUROPE N.V.
Zandvoordestraat 300, B-8400 Oostende, Belgium

3P672850-1B 2022.01