Naudojimo vadovas

Daikin Home Controls

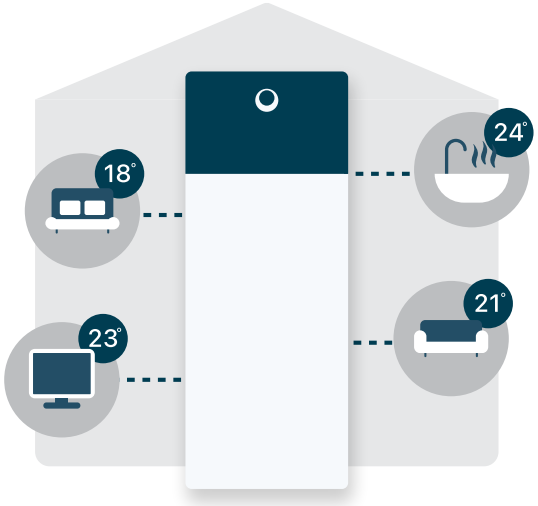

EKRACPUR1PA
EKRACPUR1PU
EKRCTRDI2BA
EKRCTRDI3BA
EKRMIBEV1V3
EKRRVATR2BA
EKRRVATU1BA
EKRSENDI1BA
EKRSIBDI1V3
EKRUFHT61V3
EKRK

Turinys

1 Daikin Home Controls 3
1.1 Apie Daikin Home Controls (DHC) 3
1.1.1 Valdymas pagal patalpas 3
1.1.2 Planai 3
1.1.3 Ryšys su debesija 4
1.2 Apie DHC belaidį ryšį 4
1.3 Apie DHC priedus 5
1.4 Apie palaikomus prietaisus 8

2 Sistemos 12
2.1 Viena zona 13
2.1.1 Viena tik šildoma zona 13
2.1.2 Viena šildoma/vėsinama zona 14
2.1.3 Vienos zonos keitimas į dvi zonas 15
2.1.4 Specialioji sistema: viena grįžtamojo ciklo zona su sausintuvu 16
2.2 Dvi zonos 17
2.2.1 Dvi tik šildomos zonos 17
2.2.2 Dvi šildomos/vėsinamos zonos 18
2.2.3 Dviejų zonų šildymas tik su patalpos termostatu (žmogaus komforto sąsaja) 18
2.2.4 Dviejų zonų reversinis šildymas su patalpos termostatu (žmogaus komforto sąsaja) 19

3 Jungtys prie Daikin Altherma įrenginio 20

4 Suderinamumas 21

5 Vartotojo sąsajos nustatymai 22
5.1 Vienos zonos nustatymai 22
5.2 Dviejų zonų nustatymai 23
5.3 Specialios paskirties nustatymai: vienos zonos reversinė sistema su oro sausintuvu 24

6 Mikroprograminės įrangos naujiniai 25

7 Trikčių šalinimas 26
7.1 Gamyklinių nustatymų atkūrimas 26
7.1.1 Kaip iš naujo nustatyti ir ištrinti visą įdiegtą įrangą 26
7.1.2 Kaip iš naujo nustatyti DHC Access Point 26
7.1.3 Kaip iš naujo nustatyti DHC radiatoriaus termostatą 27
7.1.4 Kaip iš naujo nustatyti DHC radiatoriaus termostatą (JK) 27
7.1.5 Kaip iš naujo nustatyti DHC patalpos jutiklį 27
7.1.6 Kaip iš naujo nustatyti DHC patalpos termostatą — 1 27
7.1.7 Kaip iš naujo nustatyti DHC patalpos termostatą — 2 27
7.1.8 Kaip iš naujo nustatyti DHC bazinę IO Box 28
7.1.9 Kaip iš naujo nustatyti DHC grindinio šildymo valdiklis — 6 zonų 28
7.1.10 Kaip iš naujo nustatyti DHC Multi IO Box 28
7.2 Nepasiekiami prietaisai 28

8 Elektros instaliacijos schema 30
8.1 DHC bazinė IO Box 30
8.2 DHC Multi IO Box 31

9 Priedas 34
9.1 DHC grindinio šildymo valdiklio įrengimo gairės 34
9.1.1 Pagrindiniai reikalavimai 34
9.1.2 Apie kelių zonų sistemas 34
9.1.3 Apie DHC grindinio šildymo valdiklio naudojimą 34
9.1.4 Techninės specifikacijos 35
9.2 Apie sprendimus be prijungimo 35
9.2.1 Vienos vandens temperatūros zonos tik šildantis įrenginys su grindiniu šildymu 36
9.2.2 Dviejų zonų įrenginys su dviem nepriklausomomis vandens zonomis 38
9.3 Konfigūracija 41
9.3.1 DHC patalpos termostatas — 1 41
9.3.2 DHC patalpos termostatas — 2 44
9.3.3 DHC grindinio šildymo valdiklis 50
9.4 Rankinis eksploatavimas 50
9.4.1 DHC patalpos termostatas — 1 50
9.4.2 DHC patalpos termostatas — 2 50
9.4.3 DHC grindinio šildymo valdiklis 51

1 Daikin Home Controls

1.1 Apie Daikin Home Controls (DHC)

Daikin Home Controls – tai priedai, išplečiantys Daikin Altherma įrenginio galimybes, kad būtų galima valdyti šildymą (ir vėsinimą, jei jūsų Daikin Altherma įrenginys tai palaiko) pagal poreikį ir pagal atskiras patalpas visame name, taip užtikrinant didesnį gyvenimo komfortą.

Patalpos temperatūrą galima stebėti naudojant vieną iš DHC patalpos termostatų, DHC radiatoriaus termostatų ar DHC patalpos jutiklį.

Šildymo arba vėsinimo reguliavimą galima valdyti DHC grindinio šildymo valdikliu arba DHC radiatoriaus termostatais.

Sistema sąveikauja su jūsų Daikin Altherma įrenginiu per DHC Multi IO Box (grįžtamojo ciklo įrenginiams) arba per DHC bazinę IO Box (tik šildantiems įrenginiams).

DHC priedai palaiko ryšį vienas su kitu per belaidį protokolą. DHC Access Point suteikia prieigą prie ONECTA debesijos ir leidžia intuityviai konfigūruoti sistemą per ONECTA programėlę, taip pat siūlo šildymo/vėsinimo planus kiekvienai patalpai.

Jūsų šildymas valdomas automatiškai, o tai palengvina kasdienį gyvenimą. Tačiau vis tiek galite lanksčiai reaguoti į pasikeitusias sąlygas ir reguliuoti norimą temperatūrą pagal savo poreikius.

1.1.1 Valdymas pagal patalpas

Norint nustatyti patalpos valdymą, reikia atlikti šiuos veiksmus:

- Patalpoje TURI būti DHC valdomas šildymo įrenginys:
  - DHC radiatoriaus termostatas ant radiatoriaus,
  - DHC grindinio šildymo valdiklis kartu su grindiniu šildymu, radiatoriais, pasyviaisiais arba aktyviaisiais konvektoriais; arba
  - Homematic IP prijungiamasis jungiklis ir skaitiklis, kuriame integruotas elektrinis šildymo prietaisas.
- Patalpoje PRIVALO būti DHC priedas, kuriuo galima matuoti temperatūrą:
  - DHC patalpos termostatas,
  - DHC patalpos jutiklis arba
  - DHC radiatoriaus termostatas.

Atkreipkite dėmesį, kad DHC patalpos termostatas NĖRA privalomas, jei radiatoriai yra su DHC radiatoriaus termostatu. Vis dėlto, pridėjus DHC patalpos termostatą, padidės jūsų komfortas, nes galėsite pasirinkti vietą, kurioje matuojama temperatūra. Naudojant ONECTA programėlę abu priedai bus pridėti prie patalpos, o DHC radiatoriaus termostatas seks DHC patalpos termostato temperatūros matavimus.

1.1.2 Planai

ONECTA programėlėje galite sukurti ir valdyti namą (maks. 5) su ne daugiau kaip 25 patalpomis ir iki 80 DHC priedų. Kiekvienai patalpai iš viso galima nustatyti 6 planus:

- 3 šildymui (aktyvinami, kai Daikin Altherma įrenginys veikia šildymo režimu)
- 3 vėsinimui (aktyvinami, kai Daikin Altherma įrenginys veikia vėsinimo režimu)

Kiekviename plane per dieną gali būti ne daugiau kaip 6 laiko intervalai. Laiko intervalą galima nustatyti pasirenkant pradžios laiką, pabaigos laiką ir nustatymą.

ONECTA sistema sužinos, kada reikia įjungti šildymą/vėsinimą, kad pageidaujamu laiku būtų pasiektas nustatymas.

1.1.3 Ryšys su debesija

Ryšys su debesija veikia kaip DHC Access Point ir kitų DHC priedų tiltas. Jis leidžia ONECTA programėlėje sukonfigūruoti ir valdyti skirtingus DHC priedus bei prietaisus jūsų ONECTA sistemoje.

Jei nutrūktų ryšys su ONECTA debesija, ONECTA programėlė NEGALĖS valdyti jūsų DHC priedų ir prietaisų, tačiau tiesioginis belaidis DHC priedų ryšys užtikrina tinkamą šildymo ar vėsinimo režimą.

1.2 Apie DHC belaidį ryšį

DHC belaidis ryšys veikia 868 MHz radijo dažnių juostoje. WLAN, Bluetooth, vaizdo transliacijos ar kiti 2,4 GHz ir 5 GHz dažnių juostos naudotojai trukdžių nesukelia.

Mažiausias atstumas

Siekiant išvengti radijo trukdžių tarp skirtingų DHC priedų, tarp WLAN maršrutizatorių ir DHC priedų, taip pat tarp pačių DHC priedų rekomenduojama išlaikyti ne mažesnį kaip 50 cm atstumą.

Belaidžio ryšio diapazonas

Priklausomai nuo prietaiso tipo, belaidžio ryšio diapazonas lauke gali būti nuo 150 iki 400 metrų. Signalo stiprumas skiriasi priklausomai nuo to, kiek kliūčių yra tarp prietaisų. VISADA venkite belaidžius prietaisus dėti į metalinius gaubtus arba arti kitų belaidžių prietaisų.

Norėdami aptikti diapazono problemas, naudokite radijo dažnių (RD) analizatorių.

Nepasiekiami prietaisai

Prietaisai gali būti nepasiekiami dėl įvairių priežasčių:

- prasto signalo stiprumo (galite pridėti HmIP-PSM, kad tai išspręstumėte, žr. "7.2 Nepasiekiami prietaisai" [▸ 28]),
- žemo baterijos įkrovos lygio arba
- pasiektos veikimo ciklo ribos (žr. skirsnį "Veikimo ciklas").

Jei įmanoma, programėlė ONECTA pateiks pranešimą, kuriame bus paaiškinta, kodėl prietaisas nepasiekiamas.

> **INFORMACIJA**
> Pridedant prietaisus į ONECTA programėlę, rekomenduojama juos laikyti netoli DHC Access Point.

RD analizatorius

Norėdami patikrinti DHC priedų radijo aplinką, galite naudoti radijo analizatorių EQ3-RFA. Analizuodami naudojamų DHC priedų siuntimo ir priėmimo galią, galite geriau nuspręsti, kur dėti atskirus priedus, kad pasiektumėte optimalių rezultatų.

Iškilus sunkumų, kreipkitės į Daikin techninės priežiūros centrą.

Veikimo ciklas

Belaidžiai DHC priedai veikia šiose dažnių juostose:

- 868,000~868,600 MHz
- 869,400~869,650 MHz

Siekiant užtikrinti visų šiame diapazone veikiančių prietaisų veikimą, teisiškai reikalaujama riboti prietaisų perdavimo laiką. Perdavimo laiko apribojimas sumažina trukdžių riziką.

Veikimo ciklas yra ilgiausia perdavimo trukmė. Tai yra laiko, kurį prietaisas aktyviai perduoda, ir matavimo laikotarpio (1 valandos) santykis, kuris išreiškiamas kaip 1 valandos procentinė dalis.

Jei pasiekiamas visas leistinas perdavimo laikas, DHC priedas sustabdys perdavimą, kol bus pasiektas laiko limitas.

Pavyzdžiui, kai prietaiso veikimo ciklo riba yra 1%, per 1 valandą leidžiama perduoti TIK 36 sekundes. Po to perdavimas bus sustabdytas, kol bus pasiekta 1 valandos riba.

DHC priedai visiškai atitinka šį apribojimą ir naudoja 2 dažnių juostas, kurių veikimo ciklas yra atitinkamai 1% ir 10%.

Įprastai naudojant DHC priedus, ši riba paprastai NEPASIEKIAMA. Tačiau gali būti, kad riba pasiekiama paleidžiant arba naujai įdiegiant sistemą. Tokiu atveju priedo šviesos diodas ima šviesti raudonai. Trumpą laiką (ne ilgiau kaip 1 valandą) priedas gali nereaguoti, kol pasibaigs perdavimo laiko apribojimas. Po šio laikotarpio jis vėl veiks įprastai.

1.3 Apie DHC priedus

DHC ekosistemoje yra 10 priedų. Toliau esančioje lentelėje pateikiama išsami šių priedų apžvalga.

Daikin nuoroda	Išsamus modelio aprašymas
EKRACPUR1PA	DHC Access Point
EKRACPUR1PU	DHC Access Point (JK)
EKRCTRDI2BA	DHC patalpos termostatas — 1
EKRCTRDI3BA	DHC patalpos termostatas — 2
EKRMIBEV1V3	DHC Multi IO Box
EKRRVATR2BA	DHC radiatoriaus termostatas
EKRRVATU1BA	DHC radiatoriaus termostatas (JK)
EKRSENDI1BA	DHC patalpos jutiklis
EKRSIBDI1V3	DHC bazinė IO Box
EKRUFHT61V3	DHC grindinio šildymo valdiklis — 6 zonų

DHC Access Point ir DHC Access Point (JK)

DHC Access Point sujungia jūsų išmaniajame telefone esančią ONECTA programėlę per ONECTA debesiją su visais DHC priedais. Jis perduoda konfigūracijos ir veikimo komandas iš ONECTA programėlės į DHC priedus.

DHC patalpos termostatas — 1 ir DHC patalpos termostatas — 2

DHC patalpos termostatas matuoja temperatūrą ir santykinę drėgmę patalpoje. Jis taip pat leidžia pagal laiką reguliuoti jūsų įprastinius radiatorius su DHC radiatorių termostatais arba grindinį šildymą kartu su DHC grindinio šildymo valdikliais ir sureguliuoja šildymo intervalus pagal jūsų individualius poreikius.

1–1 DHC patalpos termostatas — 1

1–2 DHC patalpos termostatas — 2

DHC Multi IO Box

DHC Multi IO Box sujungia jūsų Daikin Altherma įrenginį su DHC ekosistema. Priedas leidžia patogiai ir pagal poreikį reguliuoti patalpos temperatūrą tiek šildant, tiek vėsinant pagal jūsų asmeninius poreikius, jei jūsų Daikin Altherma įrenginys jį palaiko.

DHC radiatoriaus termostatas

DHC radiatoriaus termostatas leidžia pagal laiką reguliuoti patalpos temperatūrą laikantis šildymo plano su atskirais laiko intervalais. Kad būtų galima tiksliai reguliuoti patalpos temperatūrą, DHC patalpos termostatas gali išmatuoti faktinę patalpos temperatūrą ir perduoti duomenis į DHC radiatoriaus termostatą.

DHC radiatoriaus termostatas suderinamas su M30×15 jungtimis; adapteriai pridedami pakuotėje. Norint naudoti M28 jungtis, reikia papildomo eQ-3 adapterio (dalies numeris 76030A1B), kuris parduodamas atskirai.

DHC radiatoriaus termostatas (JK)

DHC radiatoriaus termostatas leidžia pagal laiką reguliuoti patalpos temperatūrą laikantis šildymo plano su atskirais laiko intervalais. Galite sukurti 3 skirtingus planus, kuriuose gali būti iki 6 laiko intervalų per dieną.

DHC patalpos jutiklis

DHC patalpos jutiklis matuoja patalpos temperatūrą bei drėgmę ir periodiškai perduoda šias vertes į DHC Access Point bei į ONECTA programėlę, kad galėtumėte reguliuoti patalpos klimatą pagal savo poreikius.

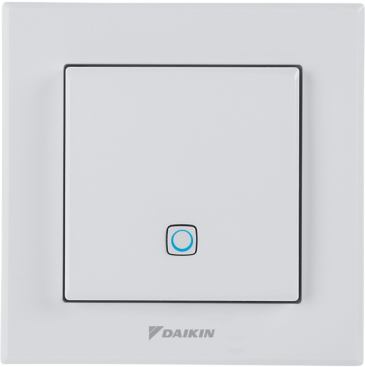

DHC bazinė IO Box

DHC bazinė IO Box sujungia jūsų Daikin Altherma įrenginį su DHC ekosistema. Priedas leidžia patogiai ir pagal poreikį reguliuoti patalpos temperatūrą šildant pagal jūsų asmeninius poreikius.

DHC grindinio šildymo valdiklis — 6 zonų

DHC grindinio šildymo valdiklis siūlo komfortišką ir poreikiais pagrįstą jūsų grindinio šildymo sistemos atskirų patalpų valdymą pagal jūsų individualius pageidavimus per ONECTA programėlę kartu su DHC Access Point.

Prireikus daugiau informacijos ir montavimo rekomendacijų, žr. "9.1 DHC grindinio šildymo valdiklio įrengimo gairės" [▸ 34].

1.4 Apie palaikomus prietaisus

Yra keletas Homematic IP prietaisų, kuriuos galima integruoti į DHC ekosistemą. Šie prietaisai apžvelgti toliau pateiktoje lentelėje.

Nuoroda	Išsamus modelio aprašymas
HmIP-PSM	Prijungiamasis jungiklis ir skaitiklis

Nuoroda	Išsamus modelio aprašymas
HmIP-PSM-PE	Prijungiamasis jungiklis ir skaitiklis (su įžemintu kontaktu)
HmIP-PSM-UK	Prijungiamasis jungiklis ir skaitiklis (JK)
HmIP-PSM-IT	Prijungiamasis jungiklis ir skaitiklis (IT)
HmIP-PSM-CH	Prijungiamasis jungiklis ir skaitiklis (CH)
HmIP-SWDO	Lango ir durų kontaktas – optinis
HmIP-SWDO-I	Lango ir durų kontaktas – nematomas montavimas
HmIP-SWDO-PL	Lango ir durų kontaktas – optinis, plius
HmIP-SWDM	Lango ir durų kontaktas su magnetu

Prijungiamasis jungiklis ir skaitiklis

Homematic IP prijungiamasis jungiklis ir skaitiklis gali būti naudojami įvairiais tikslais. ONECTA programėlė palaiko šias funkcijas:

- Šildymo įrenginio valdiklis: leidžia integruoti elektrinį šildymo prietaisą, kurį kartu su patalpos termostatu gali valdyti ir planuoti jūsų ONECTA sistema.
- Jungiklių valdiklis: leidžia ONECTA programėlėje valdyti prietaisus su įjungimo / išjungimo jungikliu.
- Elektros skaitiklis: tiksliai matuoja energijos sąnaudas.
- RD diapazono plėtiklis: išsprendžia problemas, susijusias su nepasiekiamais įrenginiais.

1–3 Prijungiamasis jungiklis ir skaitiklis

1–4 Prijungiamasis jungiklis ir skaitiklis (su įžemintu kontaktu)

1–5 Prijungiamasis jungiklis ir skaitiklis (JK)

1–6 Prijungiamasis jungiklis ir skaitiklis (IT)

1–7 Prijungiamasis jungiklis ir skaitiklis (CH)

Lango ir durų kontaktas

Lango ir durų kontaktas leidžia sistemai reaguoti į atidarytas duris ar langą ir reguliuoti norimą patalpos temperatūrą.

1–8 Lango ir durų kontaktas – optinis

1–9 Lango ir durų kontaktas – nematomas montavimas

1–10 Lango ir durų kontaktas – optinis, plius

1–11 Lango ir durų kontaktas su magnetu

2 Sistemos

Rekomenduojama DHC priedus naudoti kartu su DHC Access Point, kuris suteikia prieigą prie interneto. DHC priedai bus prijungti prie DHC Access Point, o tai reiškia, kad juos bus galima visiškai valdyti naudojant ONECTA programėlę. Daugiau informacijos apie tai, kaip nustatyti ir naudoti atskirus DHC priedus, rasite atitinkamuose jų vadovuose.

DHC priedų prijungimas

INFORMACIJA

VISADA išlaikykite ne mažesnį kaip 50 cm atstumą tarp priedų.

DHC priedus prie DHC Access Point galite prijungti bet kuriuo metu:

1. Atidarykite ONECTA programėlę.
2. Spustelėkite pliuso simbolį (+).
3. Pasirinkite meniu punktą **Add Daikin Home Controls**.
4. Pasirinkite **Add DHC Accessory**.
5. ONECTA programėlė paprašys įjungti priedą arba paspausti DHC sistemos mygtuką. DHC Access Point aptiks priedą.
6. ONECTA programėlė atpažins priedą ir paprašys patvirtinti tipą.
7. ONECTA programėlėje bus prašoma įvesti paskutinius 4 unikalaus priedo ID skaitmenis arba nuskaityti su priedu pateiktą QR kodą.
8. Priklausomai nuo priedo tipo ONECTA programėlė padės jums konfigūruoti priedą ir nustatomą DHC ekosistemą.

Šildymo/vėsinimo perjungimas

Jei jūsų Daikin Altherma įrenginys yra grįžtamojo ciklo, veikimo režimą galima pakeisti TIK įrenginyje arba ONECTA programėlėje. Veikimo režimo NEGALIMA perjungti tiesiogiai DHC prieduose.

Atostogų režimas

Atostogų režimą galima įjungti ONECTA programėlėje ir nukrypti nuo įprastų planų jų nekeičiant. Kol atostogų režimas aktyvus, patalpų šildymas/vėsinimas bus išjungtas, o jūsų sistema pereis į budėjimo režimą.

Daikin Altherma ir DHC priedų ryšys

DHC priedai visada veikia su išor. RT kontaktais.

Zonos	Šildymas/vėsinimas	Prisijunkite prie savo Daikin Altherma įrenginio naudodami...
Viena zona	Tik šildymas	DHC bazinė IO Box
	Šildymas/vėsinimas	DHC Multi IO Box[(a)]

Zonos	Šildymas/vėsinimas	Prisijunkite prie savo Daikin Altherma įrenginio naudodami...
Dvi zonos	Tik šildymas	DHC bazinė IO Box
	Šildymas/vėsinimas	DHC Multi IO Box[(a)] ▪ Pagrindinėje zonoje galima vėsinti grindiniu šildymu arba konvektoriais. ▪ Papildomoje zonoje gali būti TIK termostatiniai radiatorių vožtuvai. Jie NEPALAIKO vėsinimo.

[(a)] Papildoma relė [su paprastai atvirais kontaktais; ritė: 220~240VAC; nerūdijantys kontaktai (pageidautina paauksuoti); mažiausias operacijų skaičius: 100000] reikalinga norint sujungti Daikin Altherma įrenginį ir DHC Multi IO Box. Taip yra todėl, kad Daikin Altherma įrenginys siunčia 230 V H/C būsenos signalą, o DHC Multi IO Box įėjimas priima TIK žemą įtampą.

2.1 Viena zona

2.1.1 Viena tik šildoma zona

PRANEŠIMAS

Pirmiausia TURI būti sureguliuoti MMI nustatymai. Žr. "5 Vartotojo sąsajos nustatymai" [▸ 22].

Radiatorius

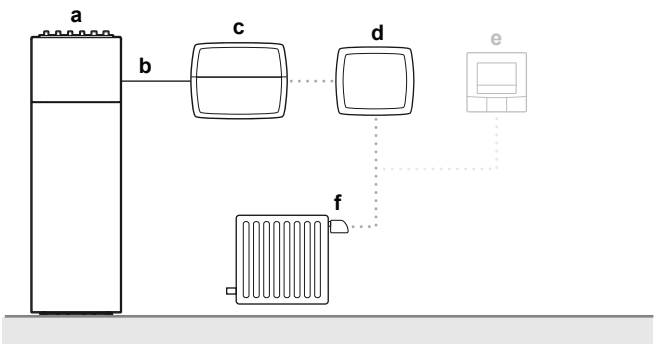

- **a** Daikin Altherma
- **b** Radiatoriaus poreikis
- **c** DHC bazinė IO Box
- **d** DHC Access Point
- **e** (Pasirinktinai) DHC patalpos termostatas — 1 arba 2
- **f** DHC radiatoriaus termostatas

Grindinis šildymas

Šioje sistemoje kiekvienoje patalpoje, kurią norite valdyti, TURI būti vienas DHC patalpos termostatas — 1 arba 2.

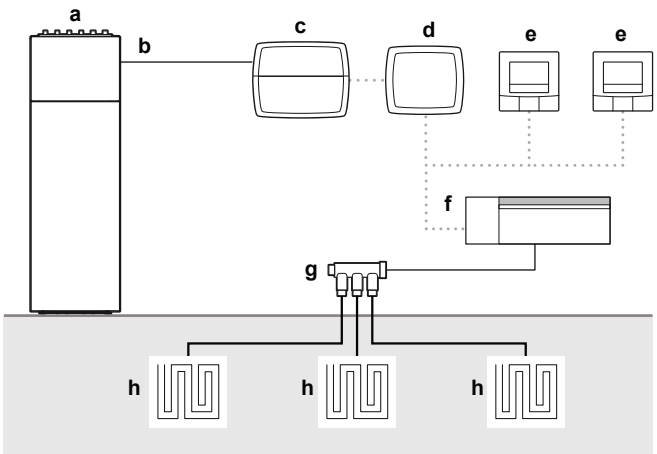

a Daikin Altherma
b Radiatoriaus poreikis
c DHC bazinė IO Box
d DHC Access Point
e DHC patalpos termostatas — 1 arba 2
f DHC grindinio šildymo valdiklis
g Rinktuvas
h Grindinis šildymas

2.1.2 Viena šildoma/vėsinama zona

PRANEŠIMAS

Pirmiausia TURI būti sureguliuoti MMI nustatymai. Žr. "5 Vartotojo sąsajos nustatymai" [▸ 22].

Šioje sistemoje kiekvienoje patalpoje, kurią norite valdyti, TURI būti vienas DHC patalpos termostatas — 1 arba 2.

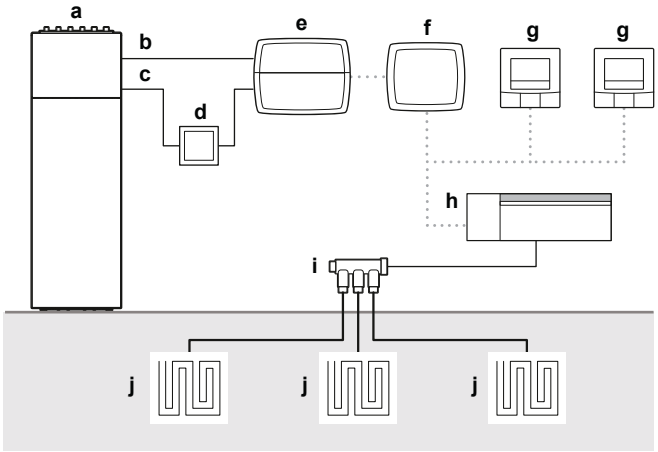

a Daikin Altherma
b Grindinio šildymo poreikis
c Šildymas/vėsinimas
d Relė
e DHC Multi IO Box
f DHC Access Point
g DHC patalpos termostatas — 1 arba 2
h DHC grindinio šildymo valdiklis
i Rinktuvas
j Grindinis šildymas

2.1.3 Vienos zonos keitimas į dvi zonas

PRANEŠIMAS

Pirmiausia TURI būti sureguliuoti MMI nustatymai. Žr. "5 Vartotojo sąsajos nustatymai" [▶ 22].

Naudojant vienos zonos įrenginį galima sukurti dviejų zonų sistemą. Tai galima padaryti naudojant papildomą uždarymo vožtuvą, kaip parodyta paveikslėlyje.

Šioje konfigūracijoje pirmame aukšte esančius radiatorius stebi patalpos termostatas (HCI), o antrame aukšte esančius radiatorius stebi DHC priedai (DHC radiatorių termostatas ir DHC patalpos termostatas).

Uždaromąjį vožtuvą valdo Daikin Altherma valdymo signalas, atitinkantis HCI generuojamą šilumos poreikio signalą. Atsižvelgiant į konfigūraciją, gali būti naudojamas paprastai uždarytas arba paprastai atidarytas vožtuvas.

Jei HCI suaktyvina šilumos poreikio signalą, atsidaro uždarymo vožtuvas ir į abu kontūrus iš įrenginio tiekiamas šiltas vanduo.

Jei HCI nesuaktyvina šilumos poreikio signalo, uždarymo vožtuvas lieka uždarytas. Šiuo atveju šilumos poreikis nustatomas pagal DHC priedus, o šiltas vanduo tiekiamas tik antro aukšto vandens kontūrui.

Žr. Daikin Altherma montuotojo žinyną, kad nustatytumėte, kurį signalą iš X2M galima naudoti uždarymo vožtuvui valdyti esant dviejų zonų deriniui.

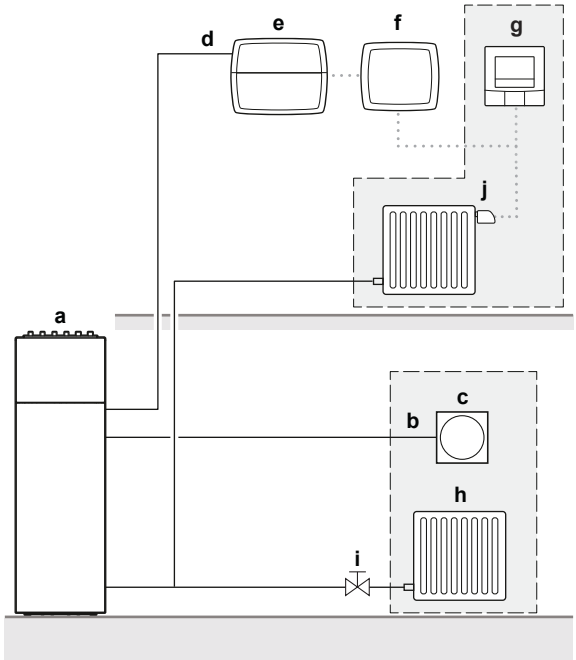

- **a** Daikin Altherma
- **b** P1/P2
- **c** Žmogaus komforto sąsaja (BRC1HHDA)
- **d** Išorinio patalpos termostato poreikis
- **e** DHC bazinė IO Box
- **f** DHC Access Point
- **g** DHC patalpos termostatas
- **h** Radiatorius
- **i** Uždarymo vožtuvas
- **j** DHC radiatoriaus termostatas

2.1.4 Specialioji sistema: viena grįžtamojo ciklo zona su sausintuvu

INFORMACIJA

Ši speciali sistema galima TIK Italijoje.

PRANEŠIMAS

- Jūsų Daikin Altherma įrenginys PRIVALO būti prijungtas prie interneto per WLAN adapterį, o ne LAN adapterį.
- Kad DHC priedai veiktų, reikalingas belaidis ryšys. Metalas gali blokuoti signalą. NEDĖKITE jokių DHC priedų į metalinę dėžę.

INFORMACIJA

Šiuo metu palaikomi TIK 2 tipų trečiųjų šalių oro sausintuvai:

- IT.RE*
- IT.RS*

PRANEŠIMAS

Pirmiausia TURI būti sureguliuoti MMI nustatymai. Žr. "5 Vartotojo sąsajos nustatymai" [▸ 22].

Naudojant reversinį Daikin Altherma įrenginį galima vėsinti grindis. Vėsinimas gali sukelti kondensaciją, jei drėgmės lygis yra per aukštas. DHC priedai suteikia galimybę matuoti santykinę drėgmę ir temperatūrą patalpoje ir naudojami su grindų vėsinimo prijungimo rinkiniu (EKRK) išsprendžia drėgnų grindų problemą, nes atsižvelgiant į nustatytą santykinės drėgmės lygį įgyvendindamos atsakomosios priemonės. Sistema:

- Suaktyvins sausintuvą, kai bus pasiekta `1 drėgmės riba`[1], ir
- Sustabdys vėsinimo procesą, uždarydama grindų vėsinimo vožtuvus, kai bus pasiekta `2 drėgmės riba`[1]. Sausintuvas vis dar veiks.

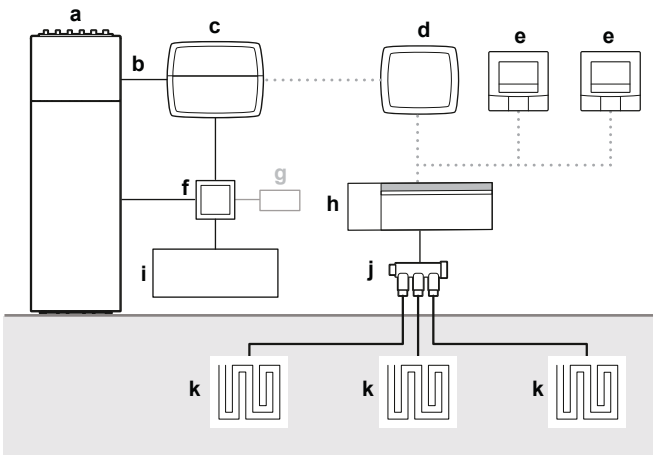

a Daikin Altherma
b Grindinio šildymo poreikis
c DHC Multi IO Box
d DHC Access Point
e DHC patalpos termostatas — 1 arba 2
f Grindų vėsinimo prijungimo rinkinys (EKRK)
g (Pasirinktinis) rasos jutiklis
h DHC grindinio šildymo valdiklis

[1] Daugiau informacijos rasite "5.3 Specialios paskirties nustatymai: vienos zonos reversinė sistema su oro sausintuvu" [▸ 24].

i Sausintuvas
j Rinktuvas
k Grindinis šildymas

Konfigūracija

Konfigūracija atliekama pridėjus Daikin Altherma įrenginį ONECTA programėlėje. Daugiau informacijos, kaip tai padaryti, žr. DHC Access Point vadovuose.

Nustačius oro sausintuvo buvimą ir sureguliavus Daikin Altherma įrenginio montuotojo režimo nustatymus, ONECTA programėlė automatiškai pasirūpins visomis DHC priedų konfigūracijomis.

Sausintuvo konfigūravimas

Šie nustatymai taikomi TIK RE* tipo oro sausintuvui. RS* tipo oro sausintuvui konfigūracijos atlikti nereikia. Išsamesnės informacijos apie konfigūraciją rasite atitinkamo sausintuvo vadove.

			Aprašas	Reikšmė
17-IC	Apdorojimo įvestis	Invertuoti logiką	Naudojama įjungti/išjungti šildymo/vėsinimo/oro sausinimo funkcijas.	Ne
18-IC	Sezono įvestis		Naudojamas sezonui (vasara/žiema) nustatyti.	Ne
11-14	Rasos taško pavojaus signalas		Suveikia, kai pasiekiamas rasos taško pavojaus signalas.	Ne

2.2 Dvi zonos

2.2.1 Dvi tik šildomos zonos

PRANEŠIMAS

Pirmiausia TURI būti sureguliuoti MMI nustatymai. Žr. "5 Vartotojo sąsajos nustatymai" [▸ 22].

Šioje sistemoje kiekvienoje patalpoje, kurią norite valdyti, TURI būti vienas DHC patalpos termostatas — 1 arba 2. Jei patalpoje yra DHC radiatoriaus termostatas, DHC patalpos termostatas — 1 arba 2 yra pasirinktinis.

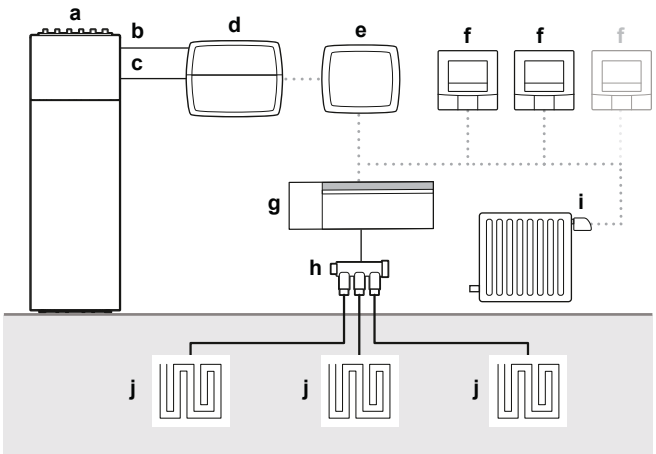

a Daikin Altherma
b Grindinio šildymo poreikis

- **c** Radiatoriaus poreikis
- **d** DHC bazinė IO Box
- **e** DHC Access Point
- **f** DHC patalpos termostatas — 1 arba 2
- **g** DHC grindinio šildymo valdiklis
- **h** Rinktuvas
- **i** DHC radiatoriaus termostatas
- **j** Grindinis šildymas

2.2.2 Dvi šildomos/vėsinamos zonos

PRANEŠIMAS

Pirmiausia TURI būti sureguliuoti MMI nustatymai. Žr. "5 Vartotojo sąsajos nustatymai" [▶ 22].

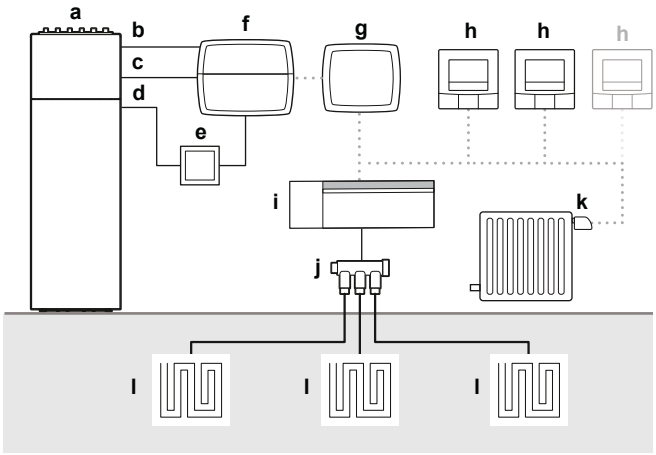

- **a** Daikin Altherma
- **b** Grindinio šildymo poreikis
- **c** Radiatoriaus poreikis
- **d** Šildymas/vėsinimas
- **e** Relė
- **f** DHC Multi IO Box
- **g** DHC Access Point
- **h** DHC patalpos termostatas — 1 arba 2
- **i** DHC grindinio šildymo valdiklis
- **j** Rinktuvas
- **k** DHC radiatoriaus termostatas
- **l** Grindinis šildymas

2.2.3 Dviejų zonų šildymas tik su patalpos termostatu (žmogaus komforto sąsaja)

PRANEŠIMAS

Pirmiausia TURI būti sureguliuoti MMI nustatymai. Žr. "5 Vartotojo sąsajos nustatymai" [▶ 22].

Šioje sistemoje žmogaus komforto sąsają (BRC1HHDA) naudojama pagrindinei zonai su grindiniu šildymu valdyti.

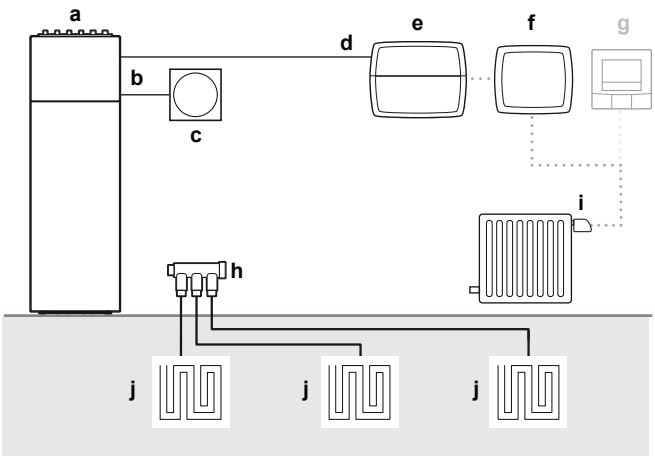

a Daikin Altherma
b P1/P2
c Žmogaus komforto sąsaja (BRC1HHDA)
d Radiatoriaus poreikis
e DHC bazinė IO Box
f DHC Access Point
g (Pasirinktinai) DHC patalpos termostatas — 1 arba 2
h Rinktuvas
i DHC radiatoriaus termostatas
j Grindinis šildymas

2.2.4 Dviejų zonų reversinis šildymas su patalpos termostatu (žmogaus komforto sąsaja)

PRANEŠIMAS

Pirmiausia TURI būti sureguliuoti MMI nustatymai. Žr. "5 Vartotojo sąsajos nustatymai" [▸ 22].

Šioje sistemoje žmogaus komforto sąsają (BRC1HHDA) naudojama pagrindinei zonai su grindiniu šildymu valdyti.

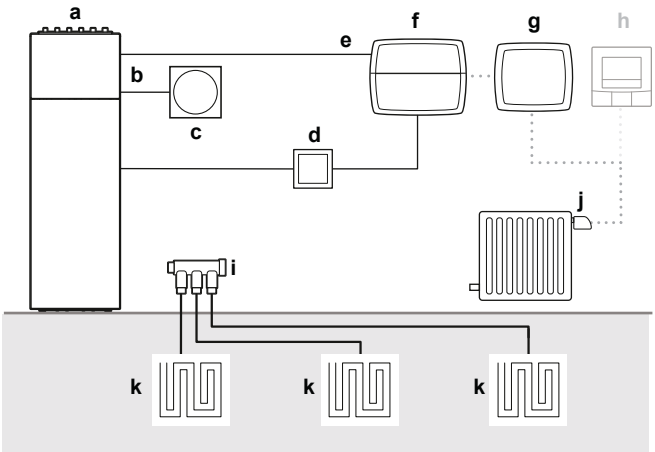

a Daikin Altherma
b P1/P2
c Žmogaus komforto sąsaja (BRC1HHDA)
d Relė
e Radiatoriaus poreikis
f DHC Multi IO Box
g DHC Access Point
h (Pasirinktinai) DHC patalpos termostatas — 1 arba 2
i Rinktuvas
j DHC radiatoriaus termostatas
k Grindinis šildymas

3 Jungtys prie Daikin Altherma įrenginio

Norint prisijungti prie jūsų Daikin Altherma įrenginio, reikalingas šis DHC priedas:

Įrenginys	Viena zona	Dvi zonos
Tik šildymas	DHC bazinė IO Box	
Grįžtamojo ciklo	DHC Multi IO Box	

4 Suderinamumas

	Įrenginys	Lauko	Vidaus			Suderinamas su DHC
ASHP	Daikin Altherma 3 H HT	EPRA-D2/W1(7)	F	ETVH/X/Z-E(7)	MMI2	Taip
			ECH_2O	ETSH(B)/X(B)-P-E(7)		
			W	ETBH/X-D(7)		
	Daikin Altherma 3 H MT	EPRA-E	F	ETVH/X/Z-E		
			ECH_2O	ETSH(B)/X(B)-P-E		
			W	ETBH/X-D		
	Daikin Altherma 3 R	ERGA-EV(7)	F	EHVH/X/Z-E		
			ECH_2O	EHSH(B)/X(B)-P-E		
			W	EHBH/X-E		
	Daikin Altherma 3 M	EBLA-D EDLA-D	—			
	Daikin Altherma 3 R	ERLA-D	F	EBVH/X/Z-D		
			ECH_2O	EBSH/X-D		
			W	EBBH/X-D		
	Daikin Altherma 3 R	ERLA-D	F	EHFH/Z-S18D3V	EKRUDAL1	
	Daikin Altherma 3 H	EPGA-DV	F	EAVH/X/Z-D	MMI	
			W	EABH/X-D		
	Daikin Altherma 3 M	EBLA-E EDLA-E	—		MMI2	
	Daikin Altherma M	EB/DLQ-CV3 EB/DLQ-CW1 EB/DLQ-C3V3/W1	—		EKRUCBL*	
	Daikin Altherma R HT	ERR/SQ-AV1/Y1	EKHBRD-DV/Y17		—	Ne
	Daikin Altherma R Flex Type	SERHQ-BAW1	SEHVX-BAW		—	
GEO/WS	Daikin Altherma 3 GEO	—	EGSAH/X-D		MMI	Taip
	Daikin Altherma GEO		EGSQH-S18A9W		EKRUCBL*	Ne
	Daikin Altherma 3 WS		EWSAH/X-D9W		MMI	Taip
Hybrid	Daikin Altherma R Hybrid	EVLQ-CV3	EHYHBH-AV32 + EHYKOMB-A		EKRUCBL*	
	Daikin Altherma H Hybrid	EJHA-AV3	EHY2KOMB28/32A A		EKRUHML*	
Gas	Daikin Altherma 3 C Gas W	—	D2CND-A		—	Ne
			D2TND-A4			

5 Vartotojo sąsajos nustatymai

Daikin Altherma vartotojo sąsajos (MMI) atnaujinimas

PRANEŠIMAS

Atnaujinkite Daikin Altherma vartotojo sąsajos aparatinę programinę įrangą į naujausią versiją.

5.1 Vienos zonos nustatymai

Meniu punktas	Režimas	Aprašas	Vertė
`Pagrindinė zona > Valdiklis`	TIK montuotojo režimas	Šis nustatymas apibrėžia, kad pagrindinė zona bus įjungta ruošti vandenį patalpų šildymui/vėsinimui pagal išor. RT kontakto (-ų) įvestį.	`Išorinis patalpos termostatas`
`Pagrindinė zona > Išor. termostato tipas`		Šiuo nustatymu išorinio patalpos termostato kontaktas pagrindinei zonai (žemos temperatūros šildymo įrenginiams) konfigūruojamas kaip viena termostato užklausa.	`1 kontaktas`

5.2 Dviejų zonų nustatymai

Dviejų zonų sistema be patalpos termostato

Meniu punktas	Režimas	Aprašas	Vertė
Pagrindinė zona > Valdiklis	TIK montuotojo režimas	Šis nustatymas apibrėžia, kad pagrindinė zona bus įjungta ruošti vandenį patalpų šildymui/vėsinimui pagal išor. RT kontakto (-ų) įvestį.	Išorinis patalpos termostatas
Pagrindinė zona > Išor. termostato tipas		Šiuo nustatymu išorinio patalpos termostato kontaktas pagrindinei zonai (žemos temperatūros šildymo įrenginiams) konfigūruojamas kaip viena termostato užklausa.	1 kontaktas
Papildoma zona > Valdiklis		Šis nustatymas apibrėžia, kad papildoma zona bus įjungta ruošti vandenį patalpų šildymui/vėsinimui pagal išor. RT kontakto (-ų) įvestį.	Išorinis patalpos termostatas
Papildoma zona > Išor. termostato tipas		Šiuo nustatymu išorinio patalpos termostato kontaktas papildomai zonai (aukštos temperatūros šildymo įrenginiams) konfigūruojamas kaip viena termostato užklausa.	1 kontaktas

Dviejų zonų sistema su patalpos termostatu

Meniu punktas	Režimas	Aprašas	Vertė
Pagrindinė zona > Valdiklis	TIK montuotojo režimas	Pasirinkus šį nustatymą patalpos temperatūra valdoma specialia žmogaus komforto sąsaja (BRC1HHDA, naudojama kaip patalpos termostatas)	Patalpos termostatas
Papildoma zona > Valdiklis		Šis nustatymas apibrėžia, kad papildoma zona bus įjungta ruošti vandenį patalpų šildymui/vėsinimui pagal išor. RT kontakto (-ų) įvestį.	Išorinis patalpos termostatas
Papildoma zona > Išor. termostato tipas		Šiuo nustatymu išorinio patalpos termostato kontaktas papildomai zonai (aukštos temperatūros šildymo įrenginiams) konfigūruojamas kaip viena termostato užklausa.	1 kontaktas

5.3 Specialios paskirties nustatymai: vienos zonos reversinė sistema su oro sausintuvu

Meniu punktas	Režimas	Aprašas	Vertė
Daikin Home Controls > Įjungti Daikin Home Controls	TIK montuotojo režimas	—	Taip

Meniu punktas (Daikin Home Controls > Sausintuvas > ...)	Režimas	Aprašas	Vertė
Sumontuotas sausintuvas	TIK montuotojo režimas	Šiuo nustatymu apibrėžiama, kad sistemoje yra sausintuvas.	Taip
Įmontuotas rasos jutiklis		Šis nustatymas apibrėžia išorinio rasos jutiklio, prijungto prie grindų vėsinimo prijungimo rinkinio (EKRK), buvimą ir tipą.	▪ Ne (RS* atveju) ▪ Įprastai atidarytas ▪ Įprastai uždarytas (RE* atveju)
1 drėgmės riba	Vartotojo režimas	Pasiekus šį santykinės drėgmės lygį, įjungiamas sausintuvas.	▪ Diapazonas: 40–80% ▪ Numatytoji reikšmė: 55%
2 drėgmės riba	TIK montuotojo režimas	Pasiekus šį santykinės drėgmės lygį, grindų vėsinimas sustabdomas.	▪ Diapazonas: 41–80% ▪ Numatytoji reikšmė: 70%

6 Mikroprograminės įrangos naujiniai

Kad jūsų DHC priedai ir palaikomi prietaisais būtų nuolat atnaujinami ir galėtumėte naudotis visomis funkcijomis, ONECTA debesija automatiškai atnaujins komponentų programinę (aparatinę programinę) įrangą.

Paprastai DHC priedų mikroprograminė įranga atnaujinama fone radijo ryšiu. Atnaujinimo metu jūsų DHC priedai išliks aktyvūs.

7 Trikčių šalinimas

7.1 Gamyklinių nustatymų atkūrimas

Galima atkurti gamyklinius jūsų DHC priedų ir visos įdiegtos įrangos nustatymus.

- **DHC priedo nustatymas iš naujo:** bus atkurti tik gamykliniai DHC nustatymai. Visa įdiegta įranga NEBUS ištrinta.
- **Visos įdiegtos įrangos nustatymas iš naujo ir ištrynimas:** pašalinama visa įdiegta įranga. Atskirų DHC priedų gamykliniai nustatymai turi būti atkurti, kad juos būtų galima vėl prijungti.

7.1.1 Kaip iš naujo nustatyti ir ištrinti visą įdiegtą įrangą

INFORMACIJA

Atliekant nustatymą iš naujo DHC Access Point TURI būti prijungtas prie debesijos, kad būtų galima ištrinti visus duomenis. Tai reiškia, kad proceso metu tinklo kabelis TURI būti prijungtas, o šviesos diodas TURI nuolat šviesti mėlynai.

Norint iš naujo nustatyti visos įdiegtos įrangos gamyklinius nustatymus, DHC Access Point TURI būti iš naujo nustatytas du kartus iš eilės per 5 minutes:

1. Iš naujo nustatykite DHC Access Point. Žr. "7.1.2 Kaip iš naujo nustatyti DHC Access Point " [▸ 26].
2. Palaukite bent 10 sekundžių, kol šviesos diodas nuolat švies mėlynai.
3. Iškart po to atlikite nustatymą iš naujo antrą kartą.

Rezultatas: Po antrojo pakartotinio paleidimo sistema bus nustatyta iš naujo.

DHC Access Point vis dar matomas

Jei nustačius iš naujo DHC Access Point vis dar matomas programėlėje (būsena – neprisijungęs), turite jį pašalinti rankiniu būdu:

1. Spustelėkite pliuso simbolį (+).
2. Pasirinkite meniu punktą **Add Daikin Home Controls**.
3. Patikrinkite, ar DHC Access Point yra jūsų yra sąraše.
4. Pasirinkite **Remove**.

Rezultatas: Jūsų DHC Access Point pašalintas iš programėlės.

7.1.2 Kaip iš naujo nustatyti DHC Access Point

1. Atjunkite DHC Access Point nuo maitinimo šaltinio ištraukdami maitinimo adapterį.
2. Paspauskite sistemos mygtuką ir tuo pačiu metu vėl prijunkite tinklo adapterį, kol šviesos diodas pradės mirksėti oranžine spalva.
3. Atleiskite sistemos mygtuką.
4. Dar kartą paspauskite sistemos mygtuką, kol šviesos diodas užsidegs žaliai. Jei šviesos diodas užsidega raudonai, bandykite dar kartą.
5. Atleiskite sistemos mygtuką, kad užbaigtumėte procedūrą.

7.1.3 Kaip iš naujo nustatyti DHC radiatoriaus termostatą

1. Atidarykite baterijų skyrelį traukdami jį žemyn.
2. Išimkite bateriją.
3. Vėl įdėkite bateriją ir palaikykite sistemos mygtuką paspaudę, kol šviesos diodas greitai pradės mirksėti oranžine spalva.
4. Atleiskite sistemos mygtuką.
5. Dar kartą paspauskite ir palaikykite sistemos mygtuką, kol šviesos diodas ima šviesti žaliai.
6. Atleiskite sistemos mygtuką, kad užbaigtumėte procedūrą.

7.1.4 Kaip iš naujo nustatyti DHC radiatoriaus termostatą (JK)

1. Atidarykite baterijų skyrelį traukdami dangtelį atgal, o tada žemyn.
2. Išimkite baterijas.
3. Vėl įdėkite baterijas ir palaikykite sistemos mygtuką paspaudę kol šviesos diodas greitai pradės mirksėti oranžine spalva.
4. Atleiskite sistemos mygtuką.
5. Dar kartą paspauskite ir palaikykite sistemos mygtuką, kol šviesos diodas ima šviesti žaliai.
6. Atleiskite sistemos mygtuką, kad užbaigtumėte procedūrą.

7.1.5 Kaip iš naujo nustatyti DHC patalpos jutiklį

1. Suimkite elektroninį įrenginį už šonų ir ištraukite jį iš užspaudžiamo rėmelio.
2. Išimkite bateriją.
3. Vėl įdėkite bateriją ir palaikykite sistemos mygtuką paspaudę, kol šviesos diodas greitai pradės mirksėti oranžine spalva.
4. Atleiskite sistemos mygtuką.
5. Dar kartą paspauskite ir palaikykite sistemos mygtuką, kol šviesos diodas ima šviesti žaliai.
6. Atleiskite sistemos mygtuką, kad užbaigtumėte procedūrą.

7.1.6 Kaip iš naujo nustatyti DHC patalpos termostatą — 1

1. Suimkite elektroninį įrenginį už šonų ir ištraukite jį iš sieninės tvirtinimo plokštės.
2. Išimkite bateriją.
3. Vėl įdėkite bateriją ir palaikykite sistemos mygtuką paspaudę, kol šviesos diodas greitai pradės mirksėti oranžine spalva.
4. Atleiskite sistemos mygtuką.
5. Dar kartą paspauskite ir palaikykite sistemos mygtuką, kol šviesos diodas ima šviesti žaliai.
6. Atleiskite sistemos mygtuką, kad užbaigtumėte procedūrą.

7.1.7 Kaip iš naujo nustatyti DHC patalpos termostatą — 2

1. Suimkite elektroninį įrenginį už šonų ir ištraukite jį iš užspaudžiamo rėmelio.

2 Išimkite bateriją.
3 Vėl įdėkite bateriją ir palaikykite sistemos mygtuką paspaudę, kol šviesos diodas greitai pradės mirksėti oranžine spalva.
4 Atleiskite sistemos mygtuką.
5 Dar kartą paspauskite ir palaikykite sistemos mygtuką, kol šviesos diodas ima šviesti žaliai.
6 Atleiskite sistemos mygtuką, kad užbaigtumėte procedūrą.

7.1.8 Kaip iš naujo nustatyti DHC bazinę IO Box

1 Ilgai spauskite sistemos mygtuką, kol šviesos diodas pradės greitai mirksėti oranžine spalva.
2 Atleiskite sistemos mygtuką.
3 Dar kartą paspauskite ir palaikykite sistemos mygtuką, kol šviesos diodas ima šviesti žaliai.
4 Atleiskite sistemos mygtuką, kad užbaigtumėte procedūrą.

7.1.9 Kaip iš naujo nustatyti DHC grindinio šildymo valdiklis — 6 zonų

1 Ilgai spauskite sistemos mygtuką, kol šviesos diodas pradės greitai mirksėti oranžine spalva.
2 Atleiskite sistemos mygtuką.
3 Dar kartą paspauskite ir palaikykite sistemos mygtuką, kol šviesos diodas ima šviesti žaliai.
4 Atleiskite sistemos mygtuką, kad užbaigtumėte procedūrą.

7.1.10 Kaip iš naujo nustatyti DHC Multi IO Box

1 Ilgai spauskite sistemos mygtuką, kol šviesos diodas pradės greitai mirksėti oranžine spalva.
2 Atleiskite sistemos mygtuką.
3 Dar kartą paspauskite ir palaikykite sistemos mygtuką, kol šviesos diodas ima šviesti žaliai.
4 Atleiskite sistemos mygtuką, kad užbaigtumėte procedūrą.

7.2 Nepasiekiami prietaisai

INFORMACIJA

Pridedant prietaisus į ONECTA programėlę, rekomenduojama juos laikyti netoli DHC Access Point.

Gali būti, kad ONECTA programėlėje prietaisas bus rodomas kaip nepasiekiamas po to, kai jis perkeltas į numatytą vietą. Tai rodo, kad DHC Access Point negali pasiekti prietaiso. Naudodami EQ3-RFA galite patikrinti, ar DHC Access Point belaidžio ryšio signalas yra pakankamai stiprus (žr. "RD analizatorius" [▸ 4]). Jei jis NĖRA pakankamai stiprus, turite pridėti prijungiamą jungiklį ir matuoklį (HmIP-PSM) prie savo ONECTA sistemos, kad padidintumėte DHC belaidžio tinklo veikimo spindulį (žr. "1.4 Apie palaikomus prietaisus" [▸ 8]) Perkelkite HmIP-PSM tarp DHC Access Point ir pageidaujamos nepasiekiamo prietaiso vietos ir įjunkite radijo dažnių

diapazono plėtiklio funkciją. Įjungus radijo dažnių diapazono plėtiklį, ONECTA programėlė galės rodyti įrenginį DHC įrenginių sąraše.

INFORMACIJA

NEREKOMENDUOJAMA namuose naudoti daugiau kaip 2 radijo dažnių diapazono plėtiklių.

8 Elektros instaliacijos schema

8.1 DHC bazinė IO Box

Pastabos, kurias reikia perskaityti prieš įjungiant įrenginį

Anglų	Vertimas
X*M	AC išorinės instaliacijos gnybtas
——·——·——	Įžeminimo laidai
①	Kelios instaliacijos galimybės
	Parinktis
	Nesumontuota jungiklių dėžutėje
	Instaliacija priklauso nuo modelio
	PCB

PASTABOS:

1 Apie įrenginius, kuriems tai taikoma, žr. "4 Suderinamumas" [▸ 21].

LEGENDA:

A2P	Spausdintinė plokštė (DHC bazinė IO Box)
X*M	Gnybtų juosta

Grindinis šildymas arba grindinio šildymo ir radiatoriaus derinys

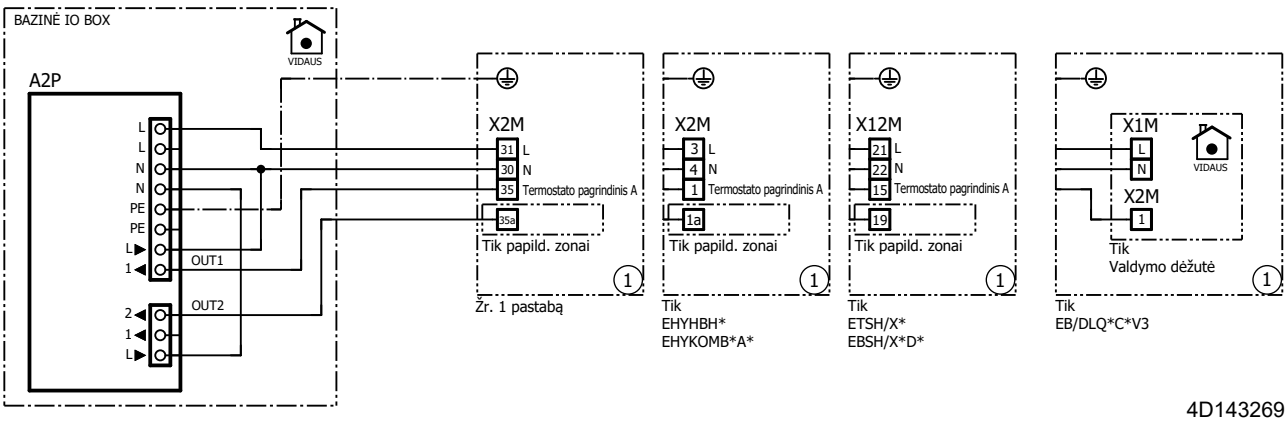

Tik radiatorius

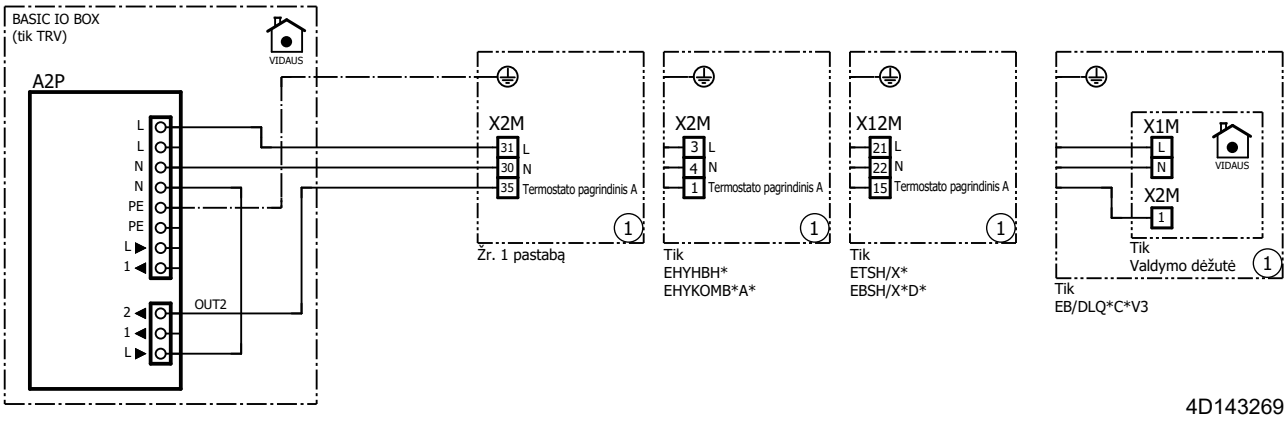

8.2 DHC Multi IO Box

Pastabos, kurias reikia perskaityti prieš įjungiant įrenginį

Anglų	Vertimas
X*M	AC išorinės instaliacijos gnybtas
	Įžeminimo laidai
①	Kelios instaliacijos galimybės
	Parinktis
	Nesumontuota jungiklių dėžutėje
	Instaliacija priklauso nuo modelio
	PCB

PASTABOS:

1 Apie įrenginius, kuriems tai taikoma, žr. "4 Suderinamumas" [▶ 21].

LEGENDA:

A2P	Spausdintinė plokštė (DHC Multi IO Box)
K1A	Aukštosios įtampos relė
X*M	Gnybtų juosta

Grindinis šildymas arba grindinio šildymo ir radiatoriaus derinys

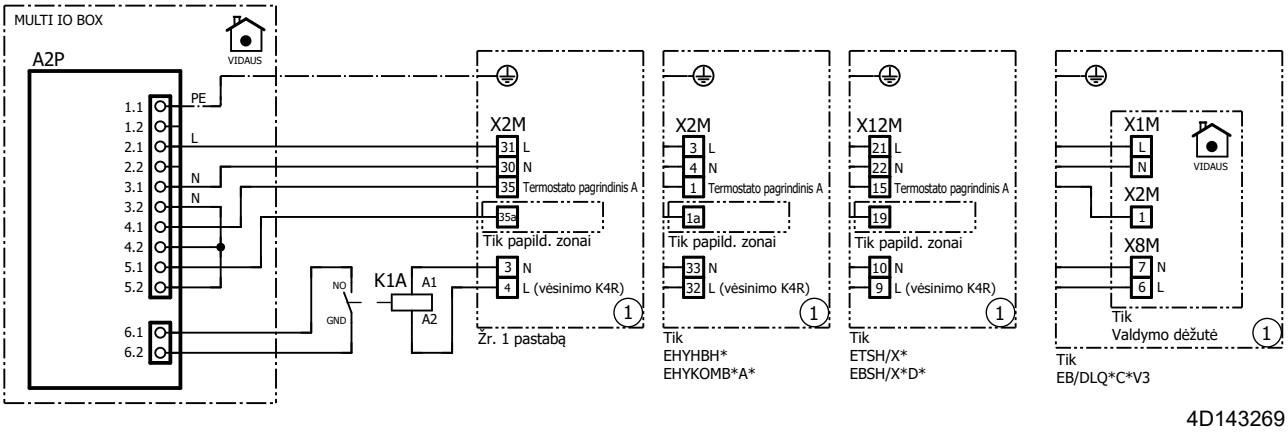

Tik radiatorius

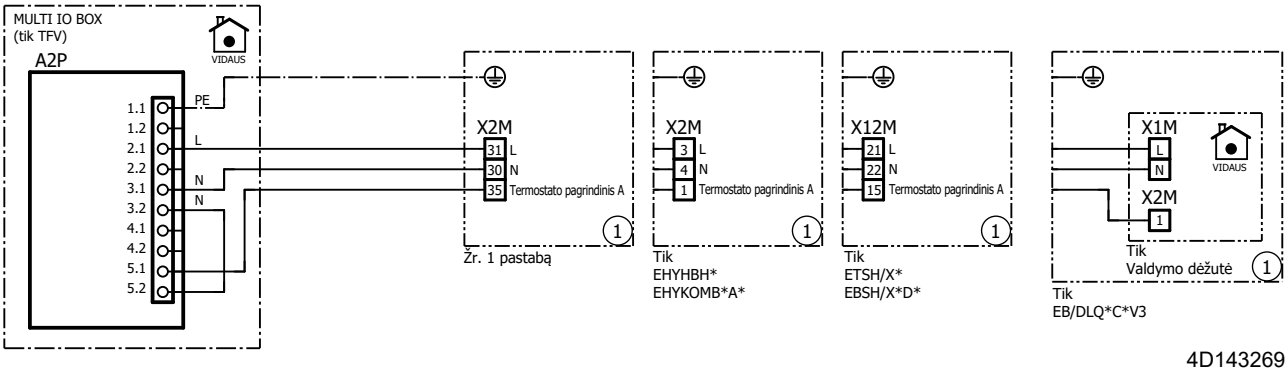

Specialioji sistema: viena grįžtamojo ciklo zona su sausintuvu

Pastabos, kurias reikia perskaityti prieš įjungiant įrenginį

Anglų	Vertimas
X2M, X12M	AC išorinės instaliacijos gnybtas
— · — · — ·	Įžeminimo laidai
①	Kelios instaliacijos galimybės
[· · ·]	Nesumontuota jungiklių dėžutėje
[· · ·]	Instaliacija priklauso nuo modelio
[ ]	PCB

PASTABOS:

1 Konfigūruokite kaip sezono įvestį be invertavimo logikos.

2 Konfigūruokite kaip apdorojimo įvestį be invertavimo logikos.

LEGENDA:

A1P	Spausdintinė plokštė (grindų vėsinimo prijungimo rinkinys)
A2P	Spausdintinė plokštė (DHC Multi IO Box)
IC	Gnybtų juosta (sausintuvas)
J*	Jungtis

M1P	Siurblys
M1S	2-eigis vožtuvas sausintuvui
X2M, X12M	Gnybtų juosta (hidromodulis)

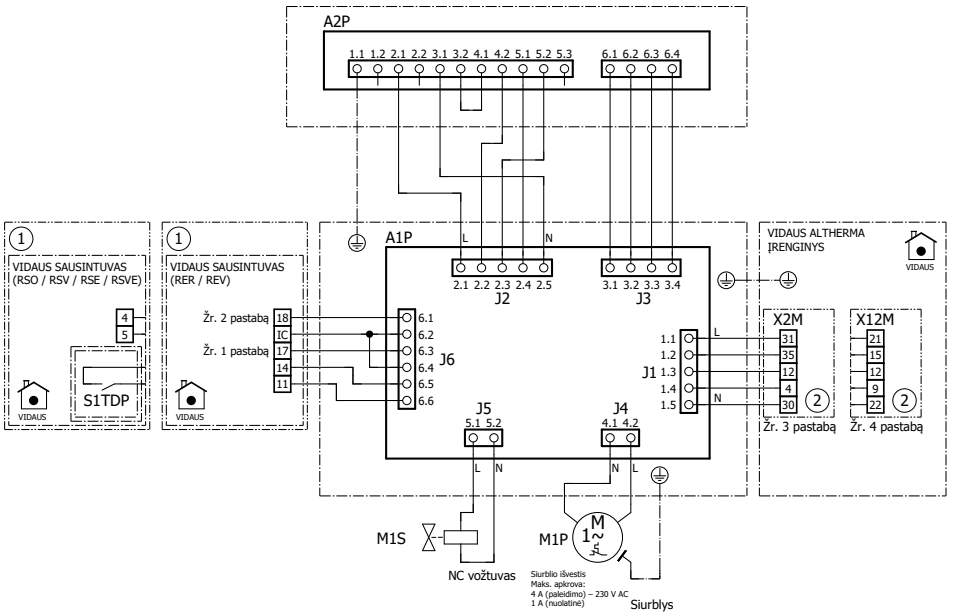

4D142778-A

9 Priedas

9.1 DHC grindinio šildymo valdiklio įrengimo gairės

9.1.1 Pagrindiniai reikalavimai

Įrenginio reikalavimai vis tiek galioja ir į juos reikia atsižvelgti, kai uždaryti visi vožtuvai:

- Ar minimalus vandens kiekis vis dar taikomas?
- Ar minimalus srauto intensyvumas vis dar taikomas?

Šiuos reikalavimus pirmiausia reikia patikrinti, kai norite išplėsti esamą sistemą pridėdami DHC palaikymą.

Naudojant DHC grindų šildymo valdiklį privaloma įrengti apėjimo vožtuvą. Rekomenduojama apėjimo vožtuvą įrengti netoli kolektoriaus.

9.1.2 Apie kelių zonų sistemas

DHC grindinio šildymo valdiklyje yra išvestys, prie kurių galima prijungti iki 9 vožtuvų pavarų, suskirstytų į 6 šildymo zonas.

ONECTA programėlėje šias išvestis galite priskirti patalpoms. Kiekvienoje patalpoje turi būti įrengtas DHC patalpos termostatas, kad būtų galima stebėti temperatūrą ir konfigūruoti nustatymą.

Jei DHC patalpos termostatas užregistruoja šilumos poreikį, DHC grindinio šildymo valdiklis nurodys pavaroms tiekti šiltą vandenį į kontūrus su šilumos poreikiu.

Uždarius vožtuvą, uždaromas grindinio šildymo kontūras ir atitinkama vandens sistema atjungiama nuo turimo vandens tūrio.

9.1.3 Apie DHC grindinio šildymo valdiklio naudojimą

Kada naudinga įrengti DHC grindinio šildymo valdiklį?

DHC grindinio šildymo valdiklis naudingas, jei yra kelios patalpos su grindiniu šildymu, kuriose šilumos poreikis skiriasi nuo likusios namo dalies poreikio:

- Name yra kelios patalpos su grindinio šildymo kontūrais, kuriuose šilumos poreikis yra mažesnis (pavyzdžiui, negyvenamos patalpos, sandėliukai, miegamieji ir pan.). Sumažinus temperatūrą šiose patalpose sumažėja bendri namo šilumos nuostoliai, todėl galima sumažinti energijos sąnaudas.
- Namuose yra keli kambariai su grindinio šildymo kontūrais, kuriuose šilumos poreikis yra ypač didelis (pavyzdžiui, vonios kambariai, svetainė ir pan.). Šis priedas leidžia šiuose kambariuose nustatyti aukštesnę temperatūrą, palyginti su kitais kambariais.

Kada NENAUDINGA įrengti DHC grindinio šildymo valdiklį?

Jei pageidaujama temperatūra kiekviename namo kambaryje yra daugmaž vienoda arba valdoma pagal tą patį grafiką, zoninis valdymas nereikalingas.

DHC grindinio šildymo valdiklio taip pat nerekomenduojama naudoti, jei yra tik vienas kambarys, kurioje šilumos poreikis yra ypač didelis:

- Mažiausias įrenginio našumas paprastai yra didesnis už 1 kambario šilumos apkrovą. Dėl to įrenginys veikia ne taip efektyviai (įjungiamas / išjungiamas dėl minimalios apkrovos).
- Dėl šaltesnių gretimų kambarių, norint pasiekti pageidaujamą kambario temperatūrą, reikia pasirinkti aukštesnį ištekančio vandens temperatūros nuostatį. Tai turi neigiamos įtakos įrenginio efektyvumui.

9.1.4 Techninės specifikacijos

Tipinė 1 grindinio šildymo (UFH) kontūro srauto intensyvumo vertė: 1~2 l/min

- Tipinė delta T vertė 1 UFH kontūre: 3~8°C
- Tipinė 1 UFH kontūro apkrova: 4,18 kJ/kgK × 2 l/min × 1/60 min/s × 5°C = 0,7 kW

Tinkamumo patikra, pagrįsta UFH apkrova:

- Tipinė UFH galia: 30~100 W/m²
- Tipinis paviršiaus plotas, kurį gali sušildyti 1 UFH kontūras: 10~20 m²
- Tipinė 1 UFH kontūro apkrova: 65 W/m² × 15 m² ≈ 1 kW

Tipinis mažiausias šilumos siurblio našumas ≈ ± 3 kW[1]

- Siekiat užtikrinti nepertraukiamą veikimą, reikalingi 3~4 atviri UFH kontūrai
- 3 atviri UFH kontūrai: tikėtinas netinkamas įjungimas / išjungimas
- 2 atviri UFH kontūrai: tikėtinas ne itin dažnas įjungimas / išjungimas
- 1 atviras UFH kontūras: tikėtinas dažnas įjungimas / išjungimas

Pastaba: Kai mažiausią tūrį ir mažiausią srauto intensyvumą galima pasiekti esant uždarytiems visiems vožtuvams, sistemoje nereikia montuoti apėjimo vožtuvo.

Norint užtikrinti, kad mažiausia apkrova atitiktų mažiausią įrenginio našumą, galima rinktis iš 2 variantų:

1. Palikite keletą nevaldomų UFH kontūrų (neprijungę vožtuvų pavarų prie DHC grindinio šildymo valdiklio). Nevaldomi kontūrai šildomi tik nuo to momento, kai atsiranda šilumos poreikis iš bet kurios valdomos patalpos. Rekomenduojama rinktis pakankamai didelę ir dažniausiai naudojamą patalpą.
2. DHC grindinio šildymo valdiklis visada palaiko 2 aktyvias šildymo zonas. Kai kuriose šildymo zonose yra 2 elektros išvestys. Jei skirstant pirmenybė teikiama šildymo zonoms su dviguba išvestimi, esant šilumos poreikiui mažiausias našumas bus suderintas greičiau. Šiuo atveju 2 aktyvios šildymo zonos atitinka 3~4 UFH kontūrus.

9.2 Apie sprendimus be prijungimo

Kitas būdas naudoti DHC priedus – be interneto ryšio. Šio tipo konfigūracija tinka TIK tam tikroms specialioms sistemoms, kurios naudoja tiesioginį belaidį ryšį tarp priedų ir NENAUDOJA DHC Access Point. Neturint DHC Access Point, šiose sistemose NEGALIMA naudotis ONECTA programėle konfigūravimui ar stebėjimui.

Vėliau galima pereiti prie ONECTA pagrindu prijungtos sistemos, tačiau tam reikės įsigyti DHC Access Point ir iš naujo atlikti visą paleidimą.

Jei vėliau nuspręsite prie savo ekosistemos prijungti DHC Access Point, turėsite iš naujo nustatyti visų priedų gamyklinius parametrus. Žr. "7.1 Gamyklinių nustatymų atkūrimas" [▸ 26].

[1] Didesnės galios įrenginių minimalus našumas bus kitoks. Paprastai minimalus našumas yra apie 30–40% pateiktoje našumo lentelėje nurodyto našumo.

9.2.1 Vienos vandens temperatūros zonos tik šildantis įrenginys su grindiniu šildymu

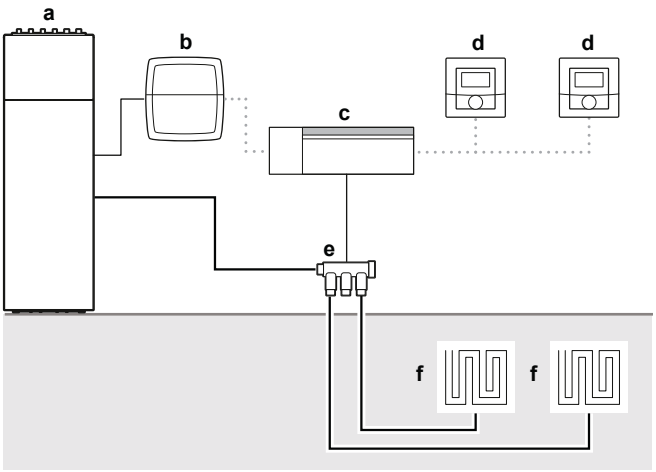

a Daikin Altherma (išor. RT)
b DHC bazinė IO Box
c DHC grindinio šildymo valdiklis
d DHC patalpos termostatas — 2
e Rinktuvas
f Grindinis šildymas

Konfigūracijai nustatyti jums reikės:

1. Prijungti DHC grindinio šildymo valdiklį prie DHC patalpos termostato — 2,
2. Prijungti DHC grindinio šildymo valdiklį prie DHC bazinės IO Box ir
3. Sukonfigūruoti DHC patalpos termostatą — 2.

Kaip prijungti DHC grindinio šildymo valdiklį prie DHC patalpos termostato — 2

> **INFORMACIJA**
> VISADA išlaikykite ne mažesnį kaip 50 cm atstumą tarp priedų.

> **INFORMACIJA**
> Prijungimo procedūrą galite atšaukti dar kartą trumpai paspausdami sistemos mygtuką. Apie tai bus pranešta raudonai užsidegus priedo šviesos diodui.

> **INFORMACIJA**
> Jei neatliekamos jokios prijungimo operacijos, po 3 minučių prijungimo režimas bus automatiškai nutrauktas.

Jei norite prijungti DHC grindinio šildymo valdiklį prie DHC patalpos termostato — 2, pirmiausia reikia įjungti abiejų priedų prijungimo režimą. Norėdami tai padaryti, atlikite toliau nurodytus veiksmus:

1 Trumpai paspauskite pasirinkimo mygtuką, kad pasirinktumėte kanalą. Vieną kartą paspauskite 1 kanalui, du kartus – 2 kanalui ir t. t.

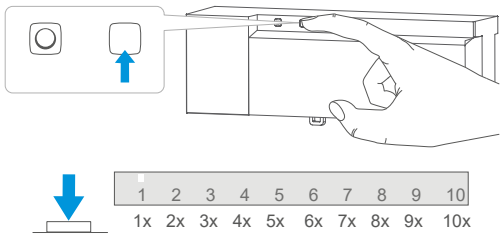

Rezultatas: Atitinkamo kanalo šviesos diodas ima nuolat šviesti.

2 Ilgai spauskite DHC grindinio šildymo valdiklio mygtuką, kol šviesos diodas pradės greitai mirksėti oranžine spalva.

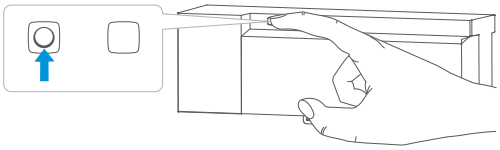

3 Ilgai spauskite DHC patalpos termostato — 2 mygtuką, kol šviesos diodas pradės greitai mirksėti oranžine spalva.

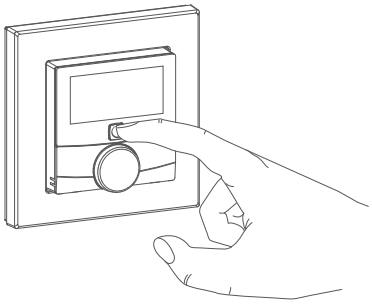

Rezultatas: Jei prijungimas buvo sėkmingas, šviesos diodas užsidega žaliai. Jei prijungti nepavyko, šviesos diodas užsidega raudonai. Bandykite dar kartą.

Kaip prijungti DHC grindinio šildymo valdiklį prie DHC bazinės IO Box

INFORMACIJA

VISADA išlaikykite ne mažesnį kaip 50 cm atstumą tarp priedų.

INFORMACIJA

Prijungimo procedūrą galite atšaukti dar kartą trumpai paspausdami sistemos mygtuką. Apie tai bus pranešta raudonai užsidegus priedo šviesos diodui.

INFORMACIJA

Jei neatliekamos jokios prijungimo operacijos, po 3 minučių prijungimo režimas bus automatiškai nutrauktas.

Jei norite prijungti DHC grindinio šildymo valdiklį prie DHC bazinės IO Box, pirmiausia reikia įjungti abiejų priedų prijungimo režimą. Norėdami tai padaryti, atlikite toliau nurodytus veiksmus:

1 Trumpai paspauskite DHC grindinio šildymo valdiklio pasirinkimo mygtuką, kol visų kanalų šviesos diodai užsidegs žaliai.

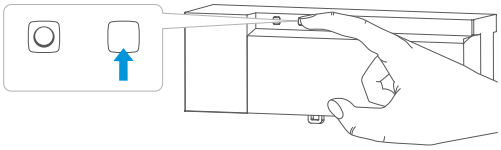

2 Ilgai spauskite DHC grindinio šildymo valdiklio mygtuką, kol šviesos diodas pradės greitai mirksėti oranžine spalva.

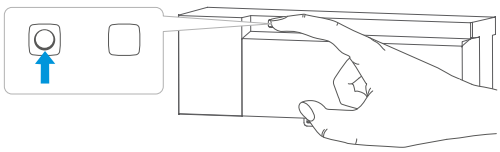

Rezultatas: Prijungimo režimas išlieka aktyvus 3 minutes.

3 Ilgai spauskite DHC bazinės IO Box mygtuką, kol šviesos diodas pradės greitai mirksėti oranžine spalva.

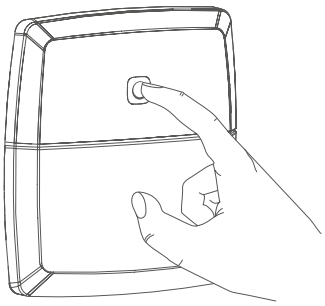

Rezultatas: Jei prijungimas buvo sėkmingas, šviesos diodas užsidega žaliai. Jei prijungti nepavyko, šviesos diodas užsidega raudonai. Bandykite dar kartą.

Rezultatas: Dabar DHC bazinė IO Box sukonfigūruota siųsti TERMOSTATO ĮJUNGIMO/IŠJUNGIMO signalą jūsų Daikin Altherma įrenginiui.

9.2.2 Dviejų zonų įrenginys su dviem nepriklausomomis vandens zonomis

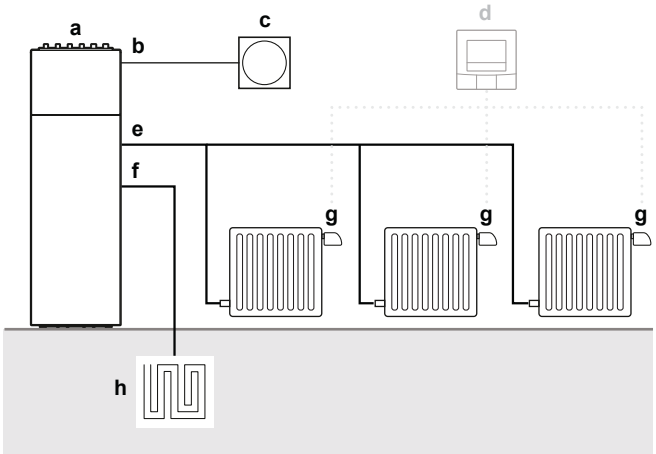

a Daikin Altherma (LWT)
b P1P2
c Žmogaus komforto sąsaja (BRC1HHDA)
d (Pasirinktinai) DHC patalpos termostatas — 1
e HT vandens zona
f LT vandens zona
g DHC radiatoriaus termostatas
h Grindinis šildymas

> **INFORMACIJA**
> Ši konfigūracija paremta Daikin Altherma įrenginiu, veikiančiu pagal LWT, o ne išor. RT.

HT vandens zona turi radiatorius. Kiekvienam radiatoriui sumontuojamas DHC radiatoriaus termostatas, kuris reguliuos pagal nustatytą temperatūrą.

Konfigūracijai nustatyti jums reikės:

1 Prijungti DHC radiatorių termostatus,
2 (Pasirinktinai) pridėti DHC patalpos termostatą — 1,
3 (Pasirinktinai) sukonfigūruoti DHC patalpos termostatą — 1.

Kaip prijungti DHC radiatorių termostatus

INFORMACIJA

VISADA išlaikykite ne mažesnį kaip 50 cm atstumą tarp priedų.

INFORMACIJA

Prijungimo procedūrą galite atšaukti dar kartą trumpai paspausdami sistemos mygtuką. Apie tai bus pranešta raudonai užsidegus priedo šviesos diodui.

INFORMACIJA

Jei neatliekamos jokios prijungimo operacijos, po 3 minučių prijungimo režimas bus automatiškai nutrauktas.

INFORMACIJA

Jei prie esamų priedų norite pridėti kitą priedą, pirmiausia turite įjungti esamo priedo prijungimo režimą, o po to – naujo priedo prijungimo režimą.

Visus vienoje patalpoje esančius priedus reikia sujungti tarpusavyje. Galite tiesiogiai prijungti DHC radiatoriaus termostatą prie kito DHC radiatoriaus termostato. Tam reikia įjungti abiejų priedų prijungimo režimą. Norėdami tai padaryti, atlikite toliau nurodytus veiksmus:

1 Atidarykite baterijų skyrelį traukdami jį žemyn.

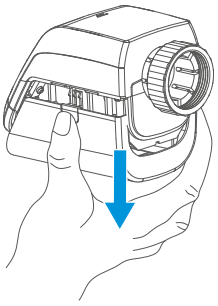

2 Išimkite izoliacijos juostą iš baterijų skyrelio.

3 Ilgai spauskite sistemos mygtuką, kol šviesos diodas pradės mirksėti oranžine spalva.

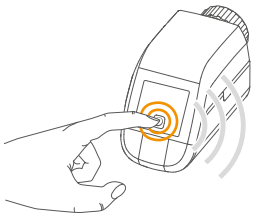

Rezultatas: Prijungimo režimas išlieka aktyvus 3 minutes.

4 Ilgai spauskite norimo prijungti priedo sistemos mygtuką, kol šviesos diodas pradės mirksėti oranžine spalva.

Rezultatas: Jei prijungimas buvo sėkmingas, šviesos diodas užsidega žaliai. Jei prijungti nepavyko, šviesos diodas užsidega raudonai. Bandykite dar kartą.

Kaip prijungti DHC patalpos termostatą — 1

Patalpai galima pridėti DHC patalpos termostatą — 1. Taip galima efektyviau reguliuoti patalpos temperatūrą, nes priedą galite pastatyti ten, kur norite, kad būtų stebima temperatūra.

Norint prijungti DHC patalpos termostatą — 1 prie DHC radiatoriaus termostato, reikia įjungti abiejų priedų prijungimo režimą. Norėdami tai padaryti, atlikite toliau nurodytus veiksmus:

1 Atidarykite DHC patalpos termostato — 1 baterijų skyrelį naudodami plokščią atsuktuvą, kad atlaisvintumėte sieninę tvirtinimo plokštę.

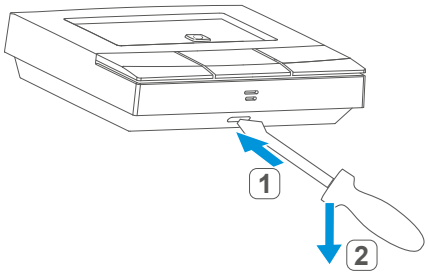

2 Išimkite izoliacijos juostą iš baterijų skyrelio.

3 Ilgai spauskite sistemos mygtuką, kol šviesos diodas pradės mirksėti oranžine spalva.

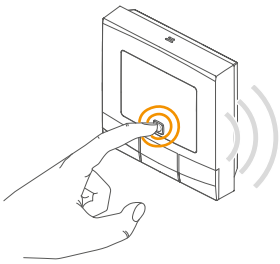

Rezultatas: Prijungimo režimas išlieka aktyvus 3 minutes.

4 Ilgai spauskite norimo prijungti priedo sistemos mygtuką, kol šviesos diodas pradės mirksėti oranžine spalva.

Rezultatas: Jei prijungimas buvo sėkmingas, šviesos diodas užsidega žaliai. Jei prijungti nepavyko, šviesos diodas užsidega raudonai. Bandykite dar kartą.

Vartotojo sąsajos nustatymų lentelė

Meniu punktas	Režimas	Aprašas	Reikšmė
`Pagrindinė zona > Valdiklis`	TIK montuotojo režimas	Šis nustatymas apibrėžia, kad įrenginys nuolat ruoš vandenį patalpų šildymui pagrindinėje zonoje.	`Ištekantis vanduo`
`Papildoma zona > Valdiklis`		Šis nustatymas apibrėžia, kad įrenginys nuolat ruoš vandenį patalpų šildymui papildomoje zonoje.	

9.3 Konfigūracija

9.3.1 DHC patalpos termostatas — 1

Kai naudojate DHC patalpos termostatą — 1 be DHC Access Point, galite pasirinkti šiuos režimus tiesiogiai priedo konfigūracijos meniu ir pakoreguoti nustatymus pagal savo asmeninius poreikius.

Rodomas simbolis	Režimai ir nustatymai
AUTO	Automatinis režimas
MANU	Rankinis režimas
Offset	Kompensuota temperatūra
Prg	Planų programavimas
	Naudojimo užraktas
	Data ir laikas
	Atostogų režimas

INFORMACIJA

Ilgai spauskite meniu mygtuką, kad grįžtumėte į ankstesnį lygį. Meniu automatiškai užsidaro nepritaikius pakeitimų, jei ilgiau nei 1 minutę neatliekami jokie veiksmai.

Automatinis režimas

Automatiniu režimu temperatūra reguliuojama pagal nustatytą planą. Rankiniai pakeitimai aktyvinami iki kito plano pasikeitimo momento. Vėliau vėl bus įjungtas nustatytas planas.

INFORMACIJA

Perjungti iš rankinio į automatinį režimą galima TIK tada, jei nustatyta data ir laikas.

Rankinis režimas

Rankiniu režimu temperatūra reguliuojama pagal esamą temperatūrą, nustatytą mygtukais. Temperatūra išlieka įjungta iki kito rankinio pakeitimo.

Kompensuota temperatūra

Kadangi temperatūrą matuoja pats priedas, temperatūros pasiskirstymas patalpoje gali skirtis. Norint tai sureguliuoti, galima nustatyti kompensuotą temperatūrą. Pavyzdžiui, jei nustatyta 20°C temperatūra, o patalpoje yra TIK 18°C, reikia nustatyti -2°C kompensaciją.

Plano programavimas

Galite sudaryti planą su 6 šildymo ir vėsinimo laiko intervalais (13 pakeitimų) pagal savo asmeninius poreikius.

Naudojimo užraktas

Priedo naudojimą galima užrakinti, kad būtų išvengta netyčinio nustatymų pakeitimo (pavyzdžiui, netyčia palietus).

Data ir laikas

Galite nustatyti, kad priede būtų rodoma dabartinė data ir laikas.

Atostogų režimas

Atostogų režimu galite tam tikrą laiką palaikyti pastovią temperatūrą, pavyzdžiui, per atostogas ar vakarėlį.

Automatinio režimo įjungimas

Norėdami įjungti automatinį režimą, atlikite šiuos veiksmus:

1. Ilgai spauskite meniu mygtuką, kad atidarytumėte konfigūracijos meniu.
2. Pliuso ir minuso mygtukais pasirinkite **Auto**.
3. Patvirtinkite meniu mygtuku.

Rezultatas: Simbolis mirkteli du kartus ir priedas persijungia į automatinį režimą.

Rankinio režimo įjungimas

Norėdami įjungti rankinį režimą, atlikite šiuos veiksmus:

1. Ilgai spauskite meniu mygtuką, kad atidarytumėte konfigūracijos meniu.
2. Pliuso ir minuso mygtukais pasirinkite **Manu**.
3. Patvirtinkite meniu mygtuku.

Rezultatas: Simbolis mirkteli du kartus ir priedas persijungia į rankinį režimą.

Kompensuotos temperatūros nustatymas

Norėdami nustatyti kompensuotą temperatūrą, atlikite šiuos veiksmus:

1. Ilgai spauskite meniu mygtuką, kad atidarytumėte konfigūracijos meniu.
2. Pliuso ir minuso mygtukais pasirinkite **Offset**.
3. Patvirtinkite meniu mygtuku.
4. Pliuso ir minuso mygtukais pasirinkite norimą kompensuotą temperatūrą.
5. Patvirtinkite meniu mygtuku.

Rezultatas: Temperatūra mirkteli du kartus ir priedas vėl persijungia į standartinį rodinį.

Kaip užprogramuoti planą

Norėdami užprogramuoti planą, atlikite šiuos veiksmus:

1. Ilgai spauskite meniu mygtuką, kad atidarytumėte konfigūracijos meniu.

2 Pliuso ir minuso mygtukais pasirinkite **Prg**.

3 Patvirtinkite meniu mygtuku.

4 Meniu punkte **dAy** naudodami pliuso ir minuso mygtukus pasirinkite atskiras šildymo plano savaitės dienas, visas savaitės dienas, savaitgalį arba visą savaitę.

5 Patvirtinkite meniu mygtuku.

6 Meniu mygtuku patvirtinkite pradžios laiką 00:00.

7 Pliuso ir minuso mygtukais pasirinkite norimą temperatūrą ir pradžios laiką.

8 Patvirtinkite meniu mygtuku.

Rezultatas: Ekrane parodomas kitas laikas.

9 (Pasirinktinai) pliuso ir minuso mygtukais nustatykite laiką.

10 Pasirinkite pageidaujamą kito laikotarpio temperatūrą naudodami pliuso ir minuso mygtukus.

11 Patvirtinkite meniu mygtuku.

12 Kartokite šią procedūrą, kol bus išsaugota temperatūra visam laikotarpiui nuo 00:00 iki 23:59.

Rezultatas: Laikas mirkteli du kartus ir priedas vėl persijungia į standartinį rodinį.

Naudojimo užrakto įjungimas arba išjungimas

Naudojimo užrakto įjungimas

Norėdami įjungti naudojimo užraktą, atlikite šiuos veiksmus:

1 Ilgai spauskite meniu mygtuką, kad atidarytumėte konfigūracijos meniu.

2 Pliuso ir minuso mygtukais pasirinkite **Naudojimo užraktas**.

3 Patvirtinkite meniu mygtuku.

4 Norėdami įjungti naudojimo užraktą, pliuso mygtuku pasirinkite **On**.

5 Patvirtinkite meniu mygtuku.

Rezultatas: On mirkteli du kartus ir priedas vėl persijungia į standartinį rodinį.

Rezultatas: Įjungus naudojimo užraktą, ekrane rodomas užrakto simbolis.

Naudojimo užrakto išjungimas

Norėdami išjungti naudojimo užraktą, atlikite šiuos veiksmus:

1 Ilgai spauskite meniu mygtuką, kad atidarytumėte konfigūracijos meniu.

2 Pliuso ir minuso mygtukais pasirinkite **Naudojimo užraktas**.

3 Patvirtinkite meniu mygtuku.

4 Norėdami išjungti naudojimo užraktą, minuso mygtuku pasirinkite **OFF**.

5 Patvirtinkite meniu mygtuku.

Rezultatas: OFF mirkteli du kartus ir priedas vėl persijungia į standartinį rodinį.

Laiko ir datos nustatymas

Norėdami nustatyti datą ir laiką, atlikite šiuos veiksmus:

1 Ilgai spauskite meniu mygtuką, kad atidarytumėte konfigūracijos meniu.

2 Pliuso ir minuso mygtukais pasirinkite **Data/laikas**.

3 Patvirtinkite meniu mygtuku.

4 Nustatykite metus, mėnesį, dieną, valandą ir minutes naudodami pliuso arba minuso mygtukus ir patvirtinkite.

Rezultatas: Laikas mirkteli du kartus ir priedas vėl persijungia į standartinį rodinį.

Atostogų režimo įjungimas

Norėdami įjungti atostogų režimą, atlikite toliau nurodytus veiksmus:

1 Ilgai spauskite meniu mygtuką, kad atidarytumėte konfigūracijos meniu.
2 Pliuso ir minuso mygtukais pasirinkite **Atostogų**.
3 Patvirtinkite meniu mygtuku.
4 Pliuso ir minuso mygtukais pasirinkite laiką, iki kurio norite įjungti atostogų režimą, ir patvirtinkite.
5 Pasirinkite datą, iki kurios norite įjungti atostogų režimą, ir patvirtinkite.
6 Pasirinkite atostogų režimo temperatūrą ir patvirtinkite.

Rezultatas: Simbolis mirkteli du kartus ir priedas persijungia į atostogų režimą.

9.3.2 DHC patalpos termostatas — 2

Kai naudojate DHC patalpos termostatą — 2 be DHC Access Point, galite pasirinkti šiuos režimus tiesiogiai priedo konfigūracijos meniu ir pakoreguoti nustatymus pagal savo asmeninius poreikius.

Rodomas simbolis	Režimai ir nustatymai
AUTO	Automatinis režimas
MANU	Rankinis režimas
Offset	Kompensuota temperatūra
Prg	Planų programavimas
	Naudojimo užraktas
	Data ir laikas
	Atostogų režimas
LCD	Norimo temperatūros rodinio pasirinkimas
FAL	DHC grindinio šildymo valdiklio konfigūracija
	Ryšio bandymas

INFORMACIJA

Ilgai spauskite valdymo ratuką, kad grįžtumėte į ankstesnį lygį. Meniu automatiškai užsidaro nepritaikius pakeitimų, jei ilgiau nei 1 minutę neatliekami jokie veiksmai.

Automatinis režimas

Automatiniu režimu temperatūra reguliuojama pagal nustatytą planą. Rankiniai pakeitimai aktyvinami iki kito plano pasikeitimo momento. Vėliau vėl bus įjungtas nustatytas planas.

INFORMACIJA

Perjungti iš rankinio į automatinį režimą galima TIK tada, jei nustatyta data ir laikas.

Rankinis režimas

Rankiniu režimu temperatūra reguliuojama pagal esamą temperatūrą, nustatytą valdymo ratuku. Temperatūra išlieka įjungta iki kito rankinio pakeitimo.

INFORMACIJA

Visiškai uždaryti arba atidaryti vožtuvą galite pasukdami valdymo ratuką iki galo prieš laikrodžio rodyklę arba pagal laikrodžio rodyklę. Rodoma **OFF** arba **On**.

Kompensuota temperatūra

Kadangi temperatūrą matuoja pats priedas, temperatūros pasiskirstymas patalpoje gali skirtis. Norint tai sureguliuoti, galima nustatyti kompensuotą temperatūrą. Pavyzdžiui, jei nustatyta 20°C temperatūra, o patalpoje yra TIK 18°C, reikia nustatyti -2°C kompensaciją.

Plano programavimas

Galite sudaryti planą su 6 laiko intervalais (13 pakeitimų) atskirai kiekvienai savaitės dienai pagal savo asmeninius poreikius.

- **Šildymas arba vėsinimas**

Jei Daikin Altherma įrenginys palaiko šią funkciją, grindinio šildymo sistemą galite naudoti patalpoms šildyti arba vėsinti.

INFORMACIJA

Ši konfigūracija (vienos vandens temperatūros zonos tik šildantis įrenginys su grindiniu šildymu) skirta TIK šildymui, vėsinimas NEGALIMAS.

- **Optimalaus paleidimo ir stabdymo funkcija**

Naudodami optimalaus paleidimo ir stabdymo funkciją galite nustatytu laiku pasiekti pageidaujamą temperatūrą patalpoje.

- **Savaitės plano numeriai**

Galite pasirinkti vieną iš šių 6 iš anksto sukonfigūruotų planų:

1 Iš anksto sukonfigūruotas šildymas radiatoriumi

Pirmadienis-penktadienis	Temperatūra
00:00 – 06:00	17,0°C
06:00 – 09:00	21,0°C
09:00 – 17:00	17,0°C
17:00 – 22:00	21,0°C
22:00 – 23:59	17,0°C

Šeštadienis-sekmadienis	Temperatūra
00:00 – 06:00	17,0°C
06:00 – 22:00	21,0°C
22:00 – 23:59	17,0°C

2 Iš anksto sukonfigūruotas šildymas grindiniu šildymu

Pirmadienis-penktadienis	Temperatūra
00:00 – 05:00	19,0°C
05:00 – 08:00	21,0°C
08:00 – 15:00	19,0°C
15:00 – 22:00	21,0°C
22:00 – 23:59	19,0°C

Šeštadienis-sekmadienis	Temperatūra
00:00 – 06:00	19,0°C
06:00 – 23:00	21,0°C
23:00 – 23:59	19,0°C

3 Alternatyvus vėsinimo planas

Pirmadienis-sekmadienis	Temperatūra
00:00 – 06:00	17,0°C
06:00 – 22:00	21,0°C
22:00 – 23:59	17,0°C

4 1 alternatyvus vėsinimo planas

Pirmadienis-penktadienis	Temperatūra
00:00 – 06:00	17,0°C
06:00 – 09:00	21,0°C
09:00 – 17:00	17,0°C
17:00 – 22:00	21,0°C
22:00 – 23:59	17,0°C

Šeštadienis-sekmadienis	Temperatūra
00:00 – 06:00	17,0°C
06:00 – 22:00	21,0°C
22:00 – 23:59	17,0°C

5 Iš anksto sukonfigūruotas vėsinimas grindiniu šildymu

Pirmadienis-penktadienis	Temperatūra
00:00 – 05:00	23,0°C
05:00 – 08:00	21,0°C
08:00 – 15:00	23,0°C
15:00 – 22:00	21,0°C
22:00 – 23:59	23,0°C

Šeštadienis-sekmadienis	Temperatūra
00:00 – 06:00	23,0°C
06:00 – 22:00	21,0°C
22:00 – 23:59	23,0°C

6 2 alternatyvus vėsinimo planas

Pirmadienis-sekmadienis	Temperatūra
00:00 – 06:00	17,0°C
06:00 – 22:00	21,0°C
22:00 – 23:59	17,0°C

INFORMACIJA

Ši konfigūracija (vienos vandens temperatūros zonos tik šildantis įrenginys su grindiniu šildymu) skirta TIK šildymui, vėsinimas NEGALIMAS.

Naudojimo užraktas

Priedo naudojimą galima užrakinti, kad būtų išvengta netyčinio nustatymų pakeitimo (pavyzdžiui, netyčia palietus).

Data ir laikas

Galite nustatyti, kad priede būtų rodoma dabartinė data ir laikas.

Atostogų režimas

Atostogų režimu galite tam tikrą laiką palaikyti pastovią temperatūrą, pavyzdžiui, per atostogas ar vakarėlį.

Norimo temperatūros rodinio pasirinkimas

Galite pasirinkti, kokia temperatūra bus rodoma priede. Yra 3 parinktys:

- Rodyti faktinę temperatūrą,
- Rodyti nustatymo temperatūrą arba
- Pakaitomis rodyti faktinę temperatūrą ir drėgmę.

DHC grindinio šildymo valdiklio konfigūracija

Galite sukonfigūruoti savo DHC grindinio šildymo valdiklį naudodami DHC patalpos termostatą.

Ryšio bandymas

Galite patikrinti DHC patalpos termostato ir DHC grindinio šildymo valdiklio ryšį.

Automatinio režimo įjungimas

Norėdami įjungti automatinį režimą, atlikite šiuos veiksmus:

1. Ilgai spauskite valdymo ratuką, kad atidarytumėte konfigūracijos meniu.
2. Sukdami valdymo ratuką pasirinkite **Auto**.
3. Trumpai paspauskite valdymo ratuką, kad patvirtintumėte.

Rankinio režimo įjungimas

Norėdami įjungti rankinį režimą, atlikite šiuos veiksmus:

1. Ilgai spauskite valdymo ratuką, kad atidarytumėte konfigūracijos meniu.
2. Sukdami valdymo ratuką pasirinkite **Manu**.
3. Trumpai paspauskite valdymo ratuką, kad patvirtintumėte.
4. Sukdami valdymo ratuką nustatykite norimą temperatūrą.

Kompensuotos temperatūros nustatymas

Norėdami nustatyti kompensuotą temperatūrą, atlikite šiuos veiksmus:

1 Ilgai spauskite valdymo ratuką, kad atidarytumėte konfigūracijos meniu.
2 Sukdami valdymo ratuką pasirinkite **Offset**.
3 Trumpai paspauskite valdymo ratuką, kad patvirtintumėte.
4 Valdymo ratuku pasirinkite norimą kompensuotą temperatūrą.
5 Trumpai paspauskite valdymo ratuką, kad patvirtintumėte.

Kaip užprogramuoti planą

Norėdami užprogramuoti planą, atlikite šiuos veiksmus:

1 Ilgai spauskite valdymo ratuką, kad atidarytumėte konfigūracijos meniu.
2 Sukdami valdymo ratuką pasirinkite **Prg**.
3 Trumpai paspauskite valdymo ratuką, kad patvirtintumėte.
4 Sukite valdymo ratuką ir pasirinkite:
   - **type** – perjungti tarp šildymo (**HEAT**) arba vėsinimo (**COOL**),
   - **Pr.nr** – savaitės grafiko numeriui nustatyti (**no. 1, no. 2, … no. 6**),
   - **Pr.Ad** – individualiems savaitės plano nustatymams,
   - **OSSF** – optimalaus paleidimo/išjungimo funkcijai įjungti (**On**) arba išjungti (**OFF**).

> **INFORMACIJA**
> Ši konfigūracija (vienos vandens temperatūros zonos tik šildantis įrenginys su grindiniu šildymu) skirta TIK šildymui, vėsinimas NEGALIMAS.

Savaitės plano programavimas

Norėdami užprogramuoti savaitės planą, atlikite toliau nurodytus veiksmus:

1 Ilgai spauskite valdymo ratuką, kad atidarytumėte konfigūracijos meniu.
2 Sukdami valdymo ratuką pasirinkite **Prg**.
3 Trumpai paspauskite valdymo ratuką, kad patvirtintumėte.
4 Sukdami valdymo ratuką pasirinkite **Pr.Ad.**
5 Trumpai paspauskite valdymo ratuką, kad patvirtintumėte.
6 Sukdami valdymo ratuką pasirinkite reikiamą planą.
7 Trumpai paspauskite valdymo ratuką, kad patvirtintumėte.
8 Meniu punkte **dAy** pasirinkite atskiras šildymo plano savaitės dienas, visas savaitės dienas, savaitgalį arba visą savaitę.
9 Trumpai paspauskite valdymo ratuką, kad patvirtintumėte.
10 Valdymo ratuku patvirtinkite pradžios laiką 00:00.
11 Sukdami valdymo ratuką pasirinkite norimą paleidimo laiko temperatūrą.
12 Trumpai paspauskite valdymo ratuką, kad patvirtintumėte.

   Rezultatas: Ekrane parodomas kitas laikas. Šį laiką galite pakeisti naudodami valdymo ratuką.
13 Sukdami valdymo ratuką pasirinkite norimą kito laikotarpio temperatūrą.
14 Trumpai paspauskite valdymo ratuką, kad patvirtintumėte.
15 Kartokite šią procedūrą, kol bus nustatyta temperatūra visam laikotarpiui nuo 00:00 iki 23:59.

Naudojimo užrakto įjungimas arba išjungimas

Norėdami įjungti arba išjungti naudojimo užraktą, atlikite šiuos veiksmus:

1. Ilgai spauskite valdymo ratuką, kad atidarytumėte konfigūracijos meniu.
2. Sukdami valdymo ratuką pasirinkite **Naudojimo užraktas**.
3. Trumpai paspauskite valdymo ratuką, kad patvirtintumėte.
4. Sukdami valdymo ratuką pasirinkite **On**, jei norite įjungti naudojimo užraktą, arba **OFF**, jei norite išjungti naudojimo užraktą.

Datos ir laiko nustatymas

Norėdami nustatyti datą ir laiką, atlikite šiuos veiksmus:

1. Ilgai spauskite valdymo ratuką, kad atidarytumėte konfigūracijos meniu.
2. Sukdami valdymo ratuką pasirinkite **Data/laikas**.
3. Sukdami valdymo ratuką, nustatykite metus, mėnesį, dieną, valandą ir minutes.
4. Trumpai paspauskite valdymo ratuką, kad patvirtintumėte.

Atostogų režimo įjungimas

Norėdami įjungti atostogų režimą, atlikite toliau nurodytus veiksmus:

1. Ilgai spauskite valdymo ratuką, kad atidarytumėte konfigūracijos meniu.
2. Sukdami valdymo ratuką pasirinkite **Atostogų**.
3. Trumpai paspauskite valdymo ratuką, kad patvirtintumėte.
4. Sukdami valdymo ratuką pasirinkite pradžios laiką bei datą (**S**) ir patvirtinkite.
5. Sukdami valdymo ratuką pasirinkite pabaigos laiką bei datą (**E**) ir patvirtinkite.
6. Sukdami valdymo ratuką nustatykite temperatūrą, kurią norite palaikyti nustatytą laiką, ir patvirtinkite.
7. Sukdami valdymo ratuką pasirinkite, kuriose patalpose norite įjungti atostogų režimą:
   - **OnE**: atostogų režimas įjungiamas esamam DHC patalpos termostatui.
   - **ALL**: atostogų režimas įjungiamas visiems DHC patalpos termostatams, kurie yra prijungti prie DHC grindinio šildymo valdiklio.

Kaip pasirinkti norimą temperatūros rodinį

1. Ilgai spauskite valdymo ratuką, kad atidarytumėte konfigūracijos meniu.
2. Sukdami valdymo ratuką pasirinkite **LCD**.
3. Trumpai paspauskite valdymo ratuką, kad patvirtintumėte.
4. Sukite valdymo ratuką ir pasirinkite:
   - **ACT** – rodyti faktinę temperatūrą,
   - **Set** – rodyti nustatymo temperatūrą,
   - **ACtH** – pakaitomis rodyti faktinę temperatūrą ir drėgmę.
5. Trumpai paspauskite valdymo ratuką, kad patvirtintumėte.

Kaip sukonfigūruoti DHC grindinio šildymo valdiklį

Galite sukonfigūruoti savo DHC grindinio šildymo valdiklį naudodami DHC patalpos termostatą — 2. Atlikite šiuos veiksmus:

1. Ilgai spauskite valdymo ratuką, kad atidarytumėte konfigūracijos meniu.
2. Sukdami valdymo ratuką pasirinkite **FAL**.
3. Trumpai paspauskite valdymo ratuką, kad patvirtintumėte.

4 (Pasirinktinai) jei DHC patalpos termostatas prijungtas prie daugiau nei vieno DHC grindinio šildymo valdiklio, pasirinkite reikiamą valdymo ratuku.

5 Pasirinkite, ar norite konfigūruoti priedų parametrus (**UnP1/UnP2**), ar kanalo parametrus (**ChAn**).

6 Sureguliuokite laiką iki įjungimo/veikimo laiką, komfortiško ir ekonomiško veikimo temperatūrą, intervalus ir t. t.

Kaip atlikti ryšio bandymą

Norėdami patikrinti DHC patalpos termostato — 2 ir DHC grindinio šildymo valdiklio ryšį, atlikite šiuos veiksmus:

1 Ilgai spauskite valdymo ratuką, kad atidarytumėte konfigūracijos meniu.

2 Sukdami valdymo ratuką pasirinkite **ryšio bandymas**.

3 Trumpai paspauskite valdymo ratuką, kad patvirtintumėte.

Rezultatas: Priklausomai nuo esamos DHC grindinio šildymo valdiklio būsenos, priedas įjungiamas arba išjungiamas patvirtinimui.

9.3.3 DHC grindinio šildymo valdiklis

DHC grindinio šildymo valdiklį galima sukonfigūruoti TIK naudojant DHC patalpos termostatą — 2. Žr. "Kaip sukonfigūruoti DHC grindinio šildymo valdiklį" [▸ 49].

9.4 Rankinis eksploatavimas

9.4.1 DHC patalpos termostatas — 1

Prijungus ir sumontavus, paprastus veiksmus galima atlikti tiesiogiai priedu.

- **Temperatūra:** paspauskite pliuso ir minuso mygtukus, kad pakeistumėte temperatūrą. Automatiniu režimu rankiniai pakeitimai aktyvinami iki kito plano pasikeitimo momento. Vėliau vėl bus įjungtas nustatytas planas. Rankiniu režimu temperatūra išlieka įjungta iki kito rankinio pakeitimo.
- **Greito pašildymo funkcija:** norėdami įjungti greito pašildymo funkciją, paspauskite greito pašildymo mygtuką. Greito pašildymo funkcija greitai ir trumpai pašildys radiatorių, atidarydama vožtuvą.

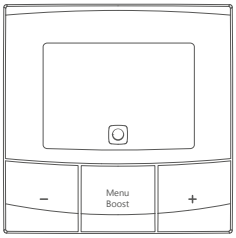

9.4.2 DHC patalpos termostatas — 2

Sukonfigūravus, paprastas operacijas galima atlikti tiesiog priedu.

INFORMACIJA

Jei DHC patalpos termostatas veikia parengties režimu, norėdami jį įjungti, vieną kartą paspauskite valdymo ratuką.

- **Temperatūra:** sukite valdymo ratuką, kad pakeistumėte temperatūrą. Automatiniu režimu rankiniai pakeitimai aktyvinami iki kito plano pasikeitimo momento. Vėliau vėl bus įjungtas nustatytas planas. Rankiniu režimu temperatūra išlieka įjungta iki kito rankinio pakeitimo.
- **Greito pašildymo funkcija:** norėdami įjungti greito pašildymo funkciją, trumpai paspauskite valdymo ratuką. Greito pašildymo funkcija greitai ir trumpai pašildys radiatorių, atidarydama vožtuvą.

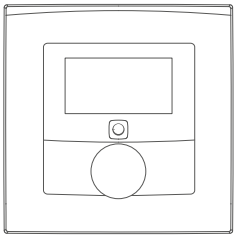

9.4.3 DHC grindinio šildymo valdiklis

Sukonfigūravus, paprastas operacijas galima atlikti tiesiog priedu.

Kaip įjungti arba išjungti šildymo zonas

Montuodami ir atlikdami bandymus galite rankiniu būdu įjungti arba išjungti atskiras šildymo zonas. Atlikite šiuos veiksmus:

1. Pasirinkite reikiamą kanalą naudodami pasirinkimo mygtuką.
2. Spauskite pasirinkimo mygtuką, kol šviesos diodas 3 kartus mirktelės žaliai.

Rezultatas: Kanalas bus 15-ai minučių įjungtas arba išjungtas. Vėliau šildymo zona veiks kaip įprasta.

Copyright 2022 Daikin

DAIKIN EUROPE N.V.

Zandvoordestraat 300, B-8400 Oostende, Belgium

4P701747-1A 2023.10